FLUIDRA

PREMIUM QUALITY GUARANTEED

CATÁLOGO DIVERSIFICAÇÃO
2022

Rega
Condução de Fluídos
Tratamento de Água

Faça o download do catálogo em pro.fluidra.com

CEPEX

FLUIDRA

THE PERFECT POOL EXPERIENCE

Fundada em 1969, a Fluidra é líder global da indústria de piscina & wellness com uma longa experiência no desenvolvimento de produtos e serviços inovadores do mercado das piscinas residenciais e comerciais.

Oferecemos aos nossos clientes uma ampla variedade de produtos das marcas mais confiáveis, com forte presença geográfica em mais de 45 países. Graças a esse conhecimento multicultural, a Fluidra é capaz de entender totalmente as necessidades dos seus clientes e adaptar-se a elas.

Temos cerca de 6.000 colaboradores e os recursos necessários para acelerar a inovação em áreas importantes como a eficiência energética, a robótica e a Internet das Coisas.

Uma das últimas missões que desenvolvemos foi o nosso Plano ESG **2020-2026 "Plano de Responsabilidade"** com o objetivo de integrar a sustentabilidade na gestão do negócio. Estamos convencidos de que uma empresa com altos standards ESG é uma empresa economicamente mais sustentável e mais valorizada pelos seus clientes, funcionários e acionistas.

Fizemos pequenas mudanças, mas significativas na nossa missão para refletir a nossa nova iniciativa ESG: **"Criar a experiência de piscina & wellness perfeita com responsabilidade"**. Além disso, estamos também a aproveitar a oportunidade para apresentar uma nova Visão - tendo em mente que a Missão descreve "o quê" - ou seja, o que acordamos para fazer todos os dias; enquanto a Visão descreve o "porquê" - isto é, por que fazemos isso, nosso motivo ou propósito motivador.

MISSÃO

Criar a experiência de piscina & wellness perfeita com responsabilidade

VISÃO

Para melhorar vidas através de **soluções inovadoras e sustentáveis** que transformam a forma como as pessoas aproveitam a **água** para lazer e saúde

OS NOSSOS VALORES

COLABORAÇÃO COM O CLIENTE
Damos valor aos nossos clientes

PAIXÃO PELO SUCESSO
Somos comprometidos, responsáveis e consistentes

EXCELÊNCIA & INOVAÇÃO
Melhoramos continuamente e buscamos ser os melhores de maneira responsável

HONESTIDADE & CONFIANÇA
Somos justos, transparentes e acessíveis

APRENDER & ADAPTAR
Temos a mente aberta, flexível e positiva

TRABALHO EM EQUIPA & INCLUSÃO
Somos humildes e consideramos todas as perspectivas

www.fluidra.com

FATORES **CHAVE**

6.000
Colaboradores

+45
Países

+135
Delegações de venda

+35
Centros de produção

MODELO EMPRESARIAL **INTEGRADO**

R+D+i
Excelência em inovação com +200 engenheiros e cerca de 1.400 patentes

Produção
+35 instalações multi-tecnológicas flexíveis em países chave

Logística
Operadores de logística para assegurar entregas rápidas e fiáveis

Distribuição
+135 pontos de venda que oferecem assistência e formação aos clientes profissionais de mais de 45 países

Engenharia
Design e engenharia de projetos

UMA **POTÊNCIA** GLOBAL

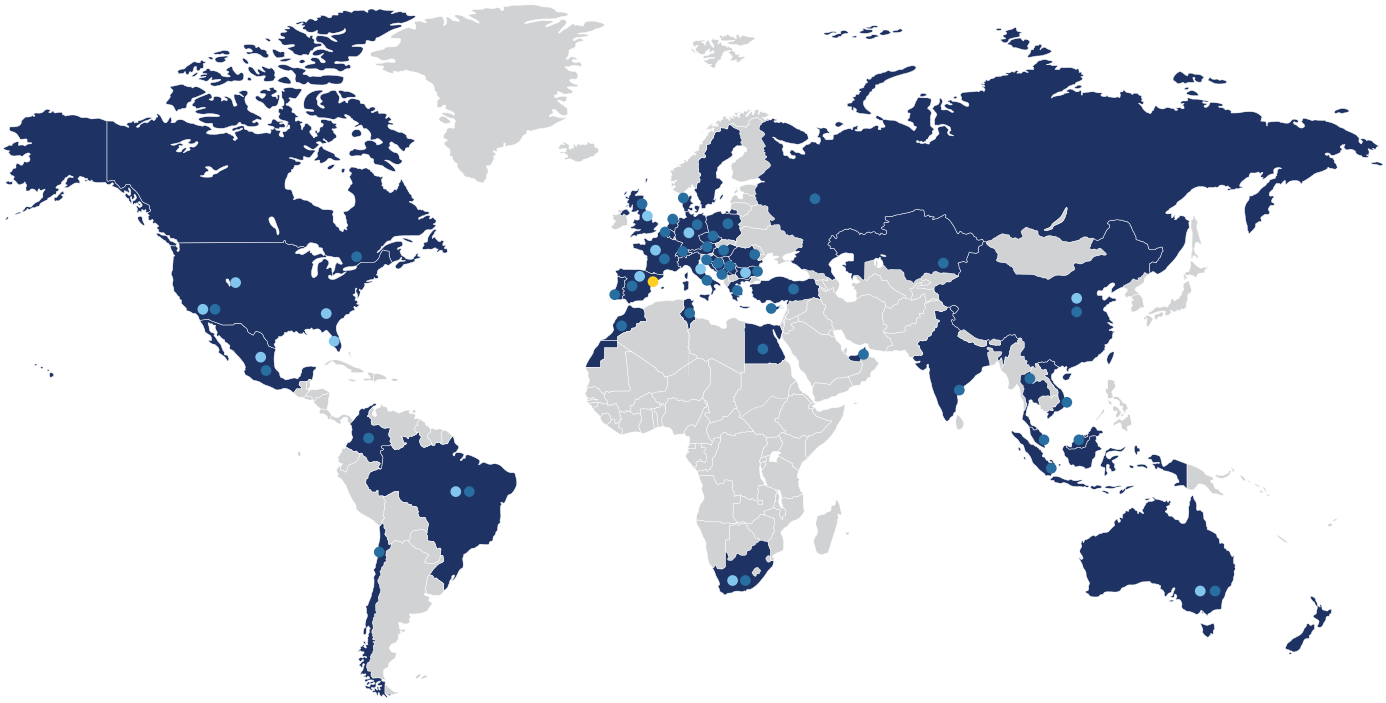

• Delegações de venda • Centros de produção • Sede

CONHECE O NOSSO PROCEDIMENTO?

FLUIDRA

210 517 777

210 517 777
Marque a tecla 1 ou 2

1

SERVIÇO DE ATENDIMENTO A CLIENTE

STOCKS

ESTADO DAS ENCOMENDAS

Time

2

SERVIÇO PÓS-VENDA

QUESTÕES TÉCNICAS

DOCUMENTAÇÃO TÉCNICA

REPARAÇÕES
spv@fluidra.pt
Taxa de análise 25€ + 20€ (portes) + iva

clientes@fluidra.pt

SOLICITAÇÃO DE PEDIDOS
Nº CLIENTE + CÓDIGO PRODUTO

RECLAMAÇÕES
reclamacoes@fluidra.pt

ORÇAMENTAÇÃO
orcamentos@fluidra.pt

FLUIDRA PRO

FLUIDRA PRO CENTER

JAN
FEV
MAR
ABR
MAI
JUN
JUL
AGO
SET
OUT
NOV
DEZ

BRAGA

Av. da independência, centro empresarial S.Paio de Arcos, B, Lugar da Laranjeira
4705-162 Braga

VILA DO CONDE

Rua da Indústria
260 Fajozes
4485-065 Vila do Conde

LEIRIA

Doroana Park
Estrada Nacional 109
nº 947 Nave 3
2415-180 Regueira de Pontes

PALMELA

Estrada Vila Amélia
lote 26 nº. 129
2950-805 Quinta do Anjo

TRAJOUCE

Rua Alfredo da Silva nº41
2785-656 S. Domingos de Rana
(sede)

LOULÉ

Zona Ind. de Loulé
Parque Infante
Armazém B
8100-302 Loulé

09:00 às 12:30
14:00 às 18:00

08:30 às 12:30
14:00 às 18:30

09:00 às 12:30
14:00 às 17:00

ENCERRAMENTO
2021 24/12 - 31/12
2022 28/02 - 01/03
2022 26/12 - 31/12

FLUIDRA
PRO

TODA A INFORMAÇÃO QUE NECESSITA À DISTÂNCIA DE UM CLIQUE

Entre na nossa loja online
EXCLUSIVA PARA PROFISSIONAIS
e descubra a forma mais fácil e cómoda de adquirir produtos Fluidra

Solicite acesso em **pro.fluidra.com**

SISTEMAS DE REGA DE JARDIM PAG. 9

FONTES PARA LAGOS PAG. 72

BOMBAS PAG. 76

SISTEMAS DE REGA AGRICOLA PAG. 79

VÁLVULAS HIDRÁULICAS PAG. 87

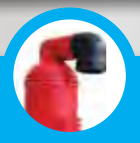
CONTADORES E DISPOSITIVOS DE CONTROLO PAG. 97

FILTRAÇÃO PAG. 105

FERTIRRIGAÇÃO PAG. 111

DEPÓSITOS E PALETES DE RETENÇÃO PAG. 117

VÁLVULAS E ACESSÓRIOS METÁLICOS PAG. 123

TUBOS PAG. 127

CONDUÇÃO DE FLUÍDOS PAG. 129

TRATAMENTO DE ÁGUA PAG. 245

SISTEMAS DE REGA DE JARDIM

ASPERSORES	Pág. 10
PROGRAMADORES	Pág. 11
ELECTROVÁLVULAS	Pág. 12
CAIXAS DE VÁLVULAS	Pág. 13
COLECTORES	Pág. 15
ACESSÓRIOS DE REGA	Pág. 17
MICRO-REGA	Pág. 18
RELVA ARTIFICIAL	Pág. 26

ASPERSORES DE TURBINA

CEPEX

ASPERSOR DE TURBINA CSP050
Aspersor ajustável 40º-360º, com rosca 1/2" fêmea, 8 bicos e cobertura de borracha. Pressão de trabalho 2,1-3,4 bar, alcance 4,6-11 m.

DESIGNAÇÃO	MODELO	UNID./CX.	CÓDIGO	L. Desc.	PVP Unit.
Aspersor emergente 10 cm. Ajustável 40-360º, rosca 1/2" fêmea	CSP050	25	**57189**	**V**	**14,00 €**

ASPERSOR DE TURBINA CSP075
Aspersor ajustável 50º-360º e circular sem retorno. Tomada 3/4"F. Com cobertura de borracha, jogo de 8 bicos standard e 4 bicos de ângulo baixo. Memória de arco e protecção de engrenagens. Pressão de trabalho 2,1-3,4 bar, alcance 5,5-13,5 m.

DESIGNAÇÃO	MODELO	UNID./CX.	CÓDIGO	L. Desc.	PVP Unit.
Aspersor emergente 10 cm. Ajustável e circular, rosca 3/4" fêmea	CSP075	20	**57188**	**V**	**17,00 €**

PULVERIZADORES E BICOS

PULVERIZADORES EMERGENTES SÉRIE CSH04
Pulverizadores emergentes 10 cm, tomada 1/2"F, com tampão de lavagem ou bico ajustável CAN montado. Pressão de trabalho 1,4 a 4 bar. Alcances 2,2 a 5,2 m.

DESIGNAÇÃO	MODELO	UNID./CX.	CÓDIGO	L. Desc.	PVP Unit.
Pulverizador emergente 10 cm, rosca 1/2" fêmea, sem filtro e sem bico	CSH-04	100	**57610**	**V**	**2,35 €**
Pulverizador emergente 10 cm, rosca 1/2" fêmea, com bico ajustável, raio 3 m	CSH-04-CAN10	100	**57190**	**V**	**3,30 €**
Pulverizador emergente 10 cm, rosca 1/2" fêmea, com bico ajustável, raio 3,7 m	CSH-04-CAN12	100	**57191**	**V**	**3,30 €**
Pulverizador emergente 10 cm, rosca 1/2" fêmea, com bico ajustável, raio 4,6 m	CSH-04-CAN15	100	**57192**	**V**	**3,30 €**
Pulverizador emergente 10 cm, rosca 1/2" fêmea, com bico ajustável, raio 5,2 m	CSH-04-CAN17	100	**57611**	**V**	**3,30 €**
Pulverizador emergente 6 cm, rosca 1/2" fêmea, com bico ajustável, raio 4,6 m	CSH-02-CAN15	100	**61282**	**V**	**3,30 €**

PROGRAMADORES

CEPEX

PROGRAMADOR Bluetooh
CPVS2IT GreenApp™ de Bermad.
* Programador Bluetooth com válvula 1"H
* Sem cabos nem ecrã
* Resistente à inundação IP68
* Alimentação 2 pilhas AA 1,5V

* Bluetooth 4.0 ultra baixo consumo
*Duração de rega de 1 minuto a 24 horas
* Programação semanal e por ciclos
* Opção de nomear e manusear vários controladores
* Controlo de operação manual TRIO de 3 posições: Aberto, Automático, Fechado

DESIGNAÇÃO	MODELO	CÓDIGO	L. Desc.	PVP Unit.
Kit Programador Bluetooth 1 est. c/ válvula 1"F Pilhas 1,5V	CPVS21T	**72749**	**V**	**194,00 €**

PROGRAMADORES A PILHAS 9V COM VÁLVULAS
- Conjunto de programador a pilhas e válvula. Indicado para utilização doméstica ou profissional com excelentes prestações e várias opções de programação;
- Fabricado em plástico resistente à corrosão;
- Estanque e com ecrã digital;
- Pressão de trabalho: 0,7 - 8 kg/cm²;
- 4 arranques;
- Ciclos de rega de 1 minuto a 12 horas;
- Programação por minutos;
- Ciclos semanais ou intervalados de 1 a 30 dias;
- Programação de ciclos em segundos na versão S - modelo CLV175S;
- Solenoide de 2 vias;
- Alimentação a 1 pilha de 9 V;
- Entrada de sensor;
- Grau de protecção IP-68.

DESIGNAÇÃO	MODELO	UNID./CX.	CÓDIGO	L. Desc.	PVP Unit.
Kit programador 1 est. Com válvula 3/4" 9V + ligações fêmea / macho	CLV175S	12	**58746**	**V**	**200,00 €**

Até final de stock

DESIGNAÇÃO	MODELO	UNID./CX.	CÓDIGO	L. Desc.	PVP Unit.
Programador torneira 3/4" digital	CTC075	10	**70333**	**V**	**48,00 €**

ELECTROVÁLVULAS CEPEX

CEPEX

ELECTROVÁLVULAS 24 VAC

- Válvulas de Nylon reforçado de 3/4" a 2".
- Máxima eficiência energética.
- Diafragma e juntas de máxima elasticidade.
- Abertura completa.
- Fecho de segurança anti-fugas.
- Design ergonómico.
- Fácil manutenção.

DESIGNAÇÃO	MODELO	UNID./CX.	CÓDIGO	L. Desc.	PVP Unit.
Electroválvula 3/4" rosca fêmea BSP, controlo de caudal, 24 VAC solenóide de 2 vias	CPV2071B	24	**56113T**	**V**	**28,00 €**
Electroválvula 3/4" rosca fêmea BSP, 24 VAC solenóide de 2 vias		24	**56113T-SM**	**V**	**27,00 €**
Electroválvula 1" rosca fêmea BSP, controlo de caudal, 24 VAC solenóide de 2 vias	CPV2101B	24	**56114T**	**V**	**28,00 €**
Electroválvula 1" rosca fêmea BSP, 24 VAC solenóide de 2 vias		24	**56114T-SM**	**V**	**28,00 €**
Electroválvula 1"1/2 rosca fêmea BSP, controlo de caudal, 24 VAC solenóide de 2 vias	CPV2151B	12	**56115T**	**V**	**79,00 €**
Electroválvula 2" rosca fêmea BSP, controlo de caudal, 24 VAC solenóide de 2 vias	CPV2201B	12	**56116T**	**V**	**88,00 €**
Electroválvula 3" rosca fêmea BSP, em Y, 24 VAC solenóide de 2 vias	CPV130B	6	**57641**	**V**	**242,00 €**
Electroválvula 3" rosca fêmea BSP, em Y, 24 VAC solenóide de 2 vias, controlo de caudal	CPV1301B	6	**60556**	**V**	**264,00 €**

1"1/2-2"

3"

DESIGNAÇÃO	MODELO	UNID./CX.	CÓDIGO	L. Desc.	PVP Unit.
Electroválvula 3/4" rosca fêmea BSP, controlo de caudal, 9V lacht solenoide 2 vias	CPV2071B9	24	**56117T**	**V**	**30,00 €**
Electroválvula 3/4" rosca fêmea BSP, 9V lacht solenoide 2 vias		24	**56117T-SM**	**V**	**27,00 €**
Electroválvula 1" rosca fêmea BSP, controlo de caudal, 9V lacht solenoide de 2 vias	CPV2101B9	24	**56118T**	**V**	**30,00 €**
Electroválvula 1" rosca fêmea BSP, 9V lacht solenoide 2 vias		24	**56118T-SM**	**V**	**27,00 €**
Electroválvula 1"1/2 rosca fêmea BSP, controlo de caudal, 9V lacht solenoide de 2 vias	CPV2151B9	12	**56119T**	**V**	**82,00 €**
Electroválvula 2" rosca fêmea BSP, controlo de caudal, 9V lacht solenoide de 2 vias	CPV2201B9	12	**56120T**	**V**	**92,00 €**

DESIGNAÇÃO	MODELO	UNID./CX.	CÓDIGO	L. Desc.	PVP Unit.
SOLENOIDE 24 VAC 2 vias NC para válvulas serie CPVT CEPEX (solenóide novo selector de posição)	-	10	**56699T**	**V**	**18,00 €**
SOLENOIDE 9V latch 2 vias NC para válvulas serie CPVT CEPEX (solenóide novo selector de posição)	-	10	**56700T**	**V**	**25,00 €**

DESIGNAÇÃO	MODELO	UNID./CX.	CÓDIGO	L. Desc.	PVP Unit.
Kit diafragma para electroválvulas CEPEX SERIE 200 1"	-	1	**58800**	**V**	**23,00 €**
Kit diafragma para electroválvulas CEPEX SERIE 200 1,5"-2"	-	1	**58801**	**V**	**50,00 €**

CAIXAS DE VÁLVULAS CEPEX

CEPEX

CAIXAS SÉRIE PRO

DESIGNAÇÃO	MODELO	UNID./CX.	CÓDIGO	L. Desc.	PVP Unit.
Caixa circular com válvula metálica 3/4" (21x21x11)	CPX875	210	**17186**	**V**	**42,00 €**
Caixa circular, tampa de fecho a pressão (16x20x24)	CPX708	360	**02672**	**V**	**8,00 €**
Caixa circular, tampa de fecho a baioneta (24x33x26)	CPX910	150	**02673**	**V**	**16,00 €**
Caixa rectangular standard, tampa com parafuso (27x39)x(35x48)x31	CPX1419	150	**02674**	**V**	**37,00 €**
Caixa rectangular Jumbo, tampa com parafuso (43x60)x(37x54)x31	CPX1220	100	**02675**	**V**	**58,00 €**

CAIXAS SÉRIE ECO

DESIGNAÇÃO	MODELO	UNID./CX.	CÓDIGO	L. Desc.	PVP Unit.
Caixa de válvulas redonda pequena Neutra	Eco-708		**33000A**	**V**	**7,00 €**
Caixa de válvulas redonda grande Neutra	Eco-910		**33001A**	**V**	**12,00 €**
Caixa de válvulas rectangular Pequena	Eco-1419		**33002A**	**V**	**29,00 €**
Caixa de válvulas rectangular Grande Neutra	Eco-1220		**33003A**	**V**	**49,00 €**

CAIXAS RECTÂNGULARES ECO SÉRIE AQ.

DESIGNAÇÃO	UNID./CX.	CÓDIGO	L. Desc.	PVP Unit.
Caixa rectangular standard (26x38)x(37x51)x30	66	**33002**	**V**	**32,00 €**
Tampa caixa rectangular standard AQ	1	**3300202**	**V**	**17,00 €**

Nota: Dimensões das caixas: Tampa x Base x Altura cm.

BOCAS DE REGA

BOCAS DE REGA EM PLÁSTICO

DESIGNAÇÃO	UNID./EMB.	CÓDIGO	L. Desc.	PVP Unit.
Boca de Rega em plástico de 3/4"	70	**56883**	**V**	**13,00 €**
Boca de Rega em plástico de 1"	50	**56886**	**V**	**18,00 €**
Chave para boca de rega em plástico 3/4"	100	**56884**	**V**	**5,00 €**
Chave para boca de rega em plástico 1"	100	**56887**	**V**	**8,00 €**
Joelho giratório de 3/4" em plástico	250	**56885**	**V**	**16,00 €**

BOCAS DE REGA EM BRONZE

DESIGNAÇÃO	UNID./EMB.	CÓDIGO	L. Desc.	PVP Unit.
Boca de Rega em bronze de 3/4"	30	**56888**	**V**	**33,00 €**
Boca de Rega em bronze de 1"	15	**56890**	**V**	**63,00 €**
Chave para boca de rega em bronze 3/4"	30	**56889**	**V**	**16,00 €**
Chave para boca de rega em bronze 1"	15	**56891**	**V**	**38,00 €**
Joelho giratório de ligação rápida 3/4" em bronze	40	**56892**	**V**	**16,00 €**
Joelho giratório 1" fêmea x 1" macho para chave em bronze BR	24	**58402**	**V**	**22,00 €**

COLECTORES PARA ELECTROVÁLVULAS

DESIGNAÇÃO	REF.	UNID./EMB.	CÓDIGO	L. Desc.	PVP Unit.
Joelho 90º F/F 1" PN 10	72 01 632	40/10	**41850**	**U**	**4,15 €**

DESIGNAÇÃO	REF.	UNID./EMB.	CÓDIGO	L. Desc.	PVP Unit.
Joelho 90º F/M 1" PN 10	72 01 432	50/10	**41851**	**U**	**3,25 €**

DESIGNAÇÃO	REF.	UNID./EMB.	CÓDIGO	L. Desc.	PVP Unit.
TÊ F/F /M 1" PN 10	72 03 432	30/10	**41852**	**U**	**6,00 €**

DESIGNAÇÃO	REF.	UNID./EMB.	CÓDIGO	L. Desc.	PVP Unit.
Cruzeta F/F/F /M 1" PN 10	72 28 432	20/10	**41853**	**U**	**9,00 €**

DESIGNAÇÃO	REF.	UNID./EMB.	CÓDIGO	L. Desc.	PVP Unit.
União F/F 1" PN 10	72 05 632	50/10	**41854**	**U**	**3,85 €**

DESIGNAÇÃO	REF.	UNID./EMB.	CÓDIGO	L. Desc.	PVP Unit.
União F/M 1" PN 10	72 05 432	60/10	**41855**	**U**	**2,85 €**

DESIGNAÇÃO	REF.	UNID./EMB.	CÓDIGO	L. Desc.	PVP Unit.
Rosca dupla M 1"	72 18 032	80/10	**41856**	**U**	**1,45 €**

DESIGNAÇÃO	REF.	UNID./EMB.	CÓDIGO	L. Desc.	PVP Unit.
Redução M 1" x 3/4"	72 33 032	90/10	**41857**	**U**	**1,50 €**

ACESSÓRIOS COLECTORES EM PVC

DESIGNAÇÃO	REF.	UNID./EMB.	CÓDIGO	L. Desc.	PVP Unit.
Colector PVC-U 2 saídas 1" PN 10	72 26 232	16/2	**41858**	**U**	**9,00 €**

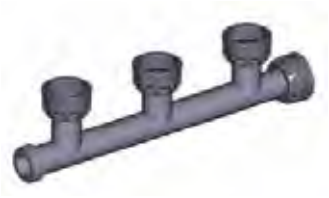

DESIGNAÇÃO	REF.	UNID./EMB.	CÓDIGO	L. Desc.	PVP Unit.
Colector PVC-U 3 saídas 1" PN 10	72 26 332	10/2	**41859**	**U**	**14,00 €**

DESIGNAÇÃO	REF.	UNID./EMB.	CÓDIGO	L. Desc.	PVP Unit.
Colector PVC-U 4 saídas 1" PN 10	72 26 432	16/2	**41860**	**U**	**18,00 €**
Tampão 1" Fêmea PVC			**41861**	**U**	**1,70 €**

ACESSÓRIOS DE REGA EM PP

CEPEX

ACESSÓRIOS ESTRIADOS PARA TUBO FLEXIVEL

DESIGNAÇÃO	UNID./CX.	CÓDIGO	L. Desc.	PVP Unit.
Joelho estriado - roscado 13,8 x 1/2" - SBE-050	250	**21948**	**V**	**0,40 €**
Joelho estriado - estriado 13,8 x 3/4" - SBE-075	200	**21949**	**V**	**0,40 €**
União estriada 13,8 x 1/2" - SBA-050	400	**28670**	**V**	**0,40 €**
União estriada 13,8 x 3/4" - SBA-075	300	**28671**	**V**	**0,40 €**
União estriada 13,8 x 13,8 - SB-CPLG	600	**28672**	**V**	**0,55 €**
Tê estriado - 13,8 - SB-TEE	250	**28673**	**V**	**0,40 €**

TUBO FLEXÍVEL PE

DESIGNAÇÃO	MODELO	UNID./EMB.	CÓDIGO	L. Desc.	PVP Unit.
Tubo flexível Cepex, rolo 50 m	PE-1612	1	**47154P**	**V**	**24,00 €**

ACESSÓRIOS PARA ELECTROVÁLVULAS E ACESSÓRIOS DE ALONGAMENTO

DESIGNAÇÃO	UNID./CX.	CÓDIGO	L. Desc.	PVP Unit.
Alongamento macho x macho 1/2" x 1/2"	175	**09660**	**V**	**2,00 €**
Alongamento macho x macho 3/4" x 1/2"	100	**09661**	**V**	**2,00 €**
Alongamento macho x macho 3/4" x 3/4"	120	**09662**	**V**	**1,65 €**
Tê para montagens em PP 3/4" - MTT-075	60	**21732**	**V**	**3,05 €**
Tê para montagens 1" - MTT-100	40	**18566**	**V**	**3,75 €**

FITA DE TEFLON

DESIGNAÇÃO	MODELO	UNID./EMB.	CÓDIGO	L. Desc.	PVP Unit.
Fita de Teflon (12 mm / 0,075), rolo 12 m	TEFLON-P	140 (10)	**56231**	**U**	**0,90 €**
Fita de Teflon (19 mm / 0,10), rolo 50 m	TEFLON-G	36	**56232**	**U**	**8,00 €**

MICRO-REGA

CEPEX

ACESSÓRIOS GOTA-A-GOTA CEPEXGREEN

DESIGNAÇÃO	UNID./CX.	CÓDIGO	L. Desc.	PVP Unit.
Abraçadeira para tubo D.16 - 18 mm	100	**56470**	**V**	**14,00 €**
Abraçadeira para tubo D.16 - 18 mm. Com tomada estriada 4,5 mm para microtubo	100	**64352**	**V**	**29,00 €**
Clip múltipla para microtubo 3-7 mm	50	**47028**	**V**	**0,35 €**
Furador com extractor de 3 mm	1	**59758**	**V**	**11,00 €**
Estaca gancho castanha, para tubo de 16 (Preço para 20 unidades)	20	**56539**	**V**	**6,00 €**
União recta Ø 16 acetal castanho	50	**47003**	**V**	**0,55 €**
Tê Ø16 acetal castanho	50	**47004**	**V**	**0,80 €**
Joelho 90º Ø16 acetal castanho	50	**47005**	**V**	**1,15 €**
Tê 16 mm x 1/2" M acetal castanho	50	**47006**	**V**	**0,55 €**
Tê 16 mm x 3/4" M acetal castanho	50	**47007**	**V**	**0,50 €**
Joelho 90º 16 mm x 1/2" M acetal castanho	50	**47008**	**V**	**0,55 €**
Joelho 90º 16 mm x 3/4" M acetal castanho	50	**47009**	**V**	**0,65 €**
Cruz Ø16 mm acetal castanho	50	**47010**	**V**	**0,45 €**
Conexão saída ramal 16 mm para PE	50	**47012**	**V**	**0,60 €**
União mista16 mm x 1/2" M acetal castanho	50	**47013**	**V**	**0,90 €**
União mista16 mm x 3/4" M acetal castanho	50	**47014**	**V**	**0,45 €**
Válvula Ø16 mm perfurante, castanha	50	**47015**	**V**	**2,10 €**
Tampão "anel duplo" 16 mm PE castanho	50	**47016**	**V**	**0,07 €**
Ligação torneira universal (12+16 mm) x (1/2" fêmea + 3/4" fêmea), preta	1	**47019**	**V**	**1,45 €**
Conjunto conexão e porca PVC D.16 X 3/4"	100	**02399**	**U**	**3,00 €**
Pistola multifuncional para micro-rega	1	**67312**	**V**	**19,00 €**

56470

64352

59758

56539

47004

47005

47006

47010

47003

47007

47008

47009

47016

47017

47013

47019

47015

02399

67312

Nota: Preço por unidade. Venda por embalagens completas.

TUBO CASTANHO COM GOTEJADOR INTEGRADO AUTO-COMPENSANTE, CEPEX GREEN FLAT PC AS.
Tubo emissor com gotejador integrado plano autocompensante (PC) e antisucção (AS). Tecnologia de labirinto, membrana em LSR que assegura o caudal constante num intervalo maior de autocompensação e de maior vida útil. Recomendado para uso em superfície ou enterrado. Fabricado segundo a norma ISO 9261

DESIGNAÇÃO	Bob. pallet	CÓDIGO	L. Desc.	PVP Unit.
CEPEX GREEN FLAT PC AS 16 mm 2,2l/h 33 cm castanho BOB. 100 m	24	**73145**	**V**	**102,00 €**
CEPEX GREEN FLAT PC AS 16 mm 2,2l/h 50 cm castanho BOB. 100 m	24	**73146**	**V**	**89,00 €**

GREEN FLAT PC AS	
Caudal nominal	2,2 l/h
Diâmetro interior	13,7 mm
Espessura nominal	1,2 mm
Pressão máxima	4,0 bar
Pressão trabalho	0,5-4,0 bar

Longitude de ramal			
Pressão	Separação emissores		
	0,33 m	0,35 m	0,50 m.
1 bar	65	68	93
2 bar	94	99	135
3 bar	115	118	158
4 bar	125	132	180

TUBO GOTA-A-GOTA CASTANHO COM GOTEJADOR INTEGRADO AUTO-COMPENSANTE CEPEXGREEN PC
Gotejador cilíndrico com mecanismo labiríntico de compensação exclusivo e membrana de silicone.
Design especial anti-sedimentação de alta resistência ao entupimento. Utilização em rega subterrânea ou em superfície.
Produto normalizado UNE 38076 categoria A.

DESIGNAÇÃO	ROLO (m)	CÓDIGO	L. Desc.	PVP Unit.
CEPEX GREEN PC 16 2,2l/h 0,35 m, castanho	50	**60762**	**V**	**0,80 €**
CEPEX GREEN PC 16 2,2 l/h 0,35 m, castanho	100	**47060**	**V**	**70,00 €**
CEPEX GREEN PC 16 2,2l/h 0,50 m , castanho	50	**60763**	**V**	**0,70 €**
CEPEX GREEN PC 16 2,2 l/h 0,50 m, castanho	100	***47063**	**V**	**58,00 €**

Para outros diâmetros, caudais e distâncias entre gotejadores por favor consulte-nos.
Nota: os códigos de produto identificados com um * antes do código têm PVP atribuído ao rolo e não ao metro.

Longitudes máximas recomendadas para Cepexgreen PC 2L

Pressão de entrada (kg/cm²)	Longitude máxima (m)		
	0,35	0,50	1,00
1,5	75	106	174
2,0	100	130	227
2,5	114	152	257
3,0	127	171	285
3,5	137	183	309
4,0	146	195	330

Pressão final: 0,8 Kg/cm²

Dados segundo a norma UNE-68076	Cepexgreen PC 2L
Caudal nominal (l/h)	2,2
Pressão auto-compensação (kg/cm²)	1,0 - 4,0
Diâmetro nominal (mm)	16
Diâmetro interior (mm)	13,6
Espessura nominal (mm)	1,1
Pressão máxima recomendada (kg/cm²)	4,0
Grau de filtração recomendado	Discos ≤ 130 microns

CEPEXGREEN PC 2L

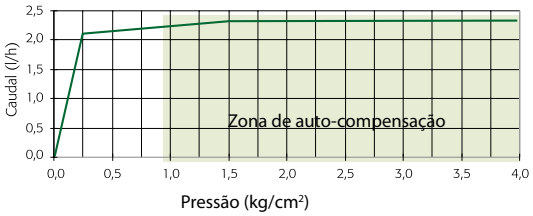

Pressão (kg/cm²)	Caudal (l/h)
0,0	0,0
0,5	2,1
1,0	2,2
1,5	2,2
2,0	2,2
2,5	2,2
3,0	2,2
3,5	2,2
4,0	2,1

TUBO CASTANHO COM BANDA COM GOTEJADOR INTEGRADO AUTOCOMPENSANTE, CEPEX NATURE PC.

Gotejador cilíndrico com mecanismo labirintico de compensação exclusivo e membrana de silicone. CEPEX NATURE, fabrica-se tendo em conta as especificações da Norma Tecnológica de Jardim e Paisagismo NTJ ou 1I:"Desenho e Projeto de Espaços Verdes:
Recomendações de projeto de infraestruturas de rega".

DESIGNAÇÃO	Bob. pallet	CÓDIGO	L. Desc.	PVP Unit.
CEPEX NATURE PC 16 2,2l/h 0,35m BANDA BOB.100 m	24	**47066**	**V**	**0,90 €**

Utilização com águas de origem residual ou recicladas.

Sob pedido, consultar prazo de entrega e quantidade mínima.

Longitudes máximas recomendadas para CEPEX GREEN PC 2L

Pressão entrada (kg/cm²)	Longitude máxima (m.)		
	0,35	0,50	1,00
1,5	75	106	174
2,0	100	130	227
2,5	114	152	257
3,0	127	171	285
3,5	137	183	309
4,0	146	195	330

Pressão final: 0,8 Kg/cm²

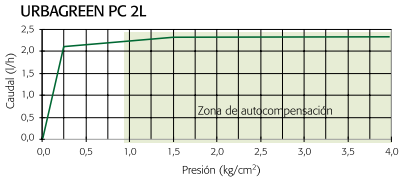

Dados segundo norma UNE-68076	CEPEX GREEN PC 2L
Caudal nominal (l/h)	2,2
Pressão autocompensação (kg./cm²)	1,0 - 4,0
Diâmetro nominal (mm.)	16
Diâmetro interior (mm.)	13,6
Espessura nominal (mm.)	1,1
Pressão máxima recomendada (kg./cm²)	4,0
Grado de filtración reco-mendado	Discos ≤ 130 micron

Pressão (kg/cm²)	Caudal (l/h)
0,0	0,0
0,5	2,1
1,0	2,2
1,5	2,2
2,0	2,2
2,5	2,2
3,0	2,2
3,5	2,2
4,0	2,1

TUBO CASTANHO GOTEJADOR INTEGRADO CEPEX GREENDRIP

Gotejador cilíndrico não autocompensante. Máxima resistência à obturação graças ao efeito anti-sedimentação.
Produto normalizado UNE 68076 categoria A.

DESIGNAÇÃO	Bob. pallet	CÓDIGO	L. Desc.	PVP Unit.
CEPEX GREEN DRIP 16 2,2l/h 0,35m castanho BOB100m	24	**47050**	**V**	**39,00 €**
CEPEX GREEN DRIP 16 2,2l/h 0.50m castanho BOB100m	24	**47055**	**V**	**38,00 €**

Máx. variación caudal	Longitud máxima (m.)		
	0,35	0,50	1,00
5 %	46	61	100
7,5 %	55	72	119
10 %	61	80	133
12,5 %	66	87	144
15 %	71	93	155

Datos según norma UNE-68076	CEPEX GREEN PC 2L
Caudal nominal (l/h)	2,2
Presión autocompensación (kg./cm²)	1,0
Diámetro nominal (mm.)	16
Diámetro interior (mm.)	13,6
Espesor nominal (mm.)	1,1
Presión máxima recomendada (kg./cm²)	13,6
Grado de filtración recomendado	Discos de 100 micron

Presión (kg/cm²)	Caudal (l/h)
0,0	0,0
0,5	1,5
1,0	2,2
1,5	2,7
2,0	3,2
2,5	3,6
3,0	4,0

TUBO GOTA-A-GOTA COR CASTANHO

O tubo CEPEX,PE 32, PN 2,5 , cumpre com as especificações e ensaios da norma UNE 53367.
Aditivos com proteção UV e estabilizante à temperatura. Espessura nominal 1,2mm e outros sob pedido.

DESIGNAÇÃO	Bob. pallet	CÓDIGO	L. Desc.	PVP Unit.
CEPEX GREEN TUBO Ø16 castanho BOBINA 50 m	45	**47039**	**V**	**0,55 €**
CEPEX GREEN TUBO ø 16 castanho BOBINA 100 m	28	**47040**	**V**	**39,00 €**

MANGUEIRA DE REGA

DESIGNAÇÃO	ROLO (m)	CÓDIGO	L. Desc.	PVP Unit.
Mangueira Ø15mm ANTI-TORÇÃO Azul	25	**60907**	**V**	**73,00 €**
Mangueira Ø15 mm ANTI-TORÇÃO Azul	50	**60908**	**V**	**118,00 €**
Mangueira Ø19mm ANTI-TORÇÃO Azul	25	**60909**	**V**	**102,00 €**
Mangueira Ø19mm ANTI-TORÇÃO Azul	50	**60919**	**V**	**200,00 €**
Mangueira Ø25mm ANTI-TORÇÃO Azul	25	**60998**	**V**	**152,00 €**

GOTEJADOR AJUSTÁVEL

DESIGNAÇÃO	UNID./CX.	CÓDIGO	L. Desc.	PVP Unit.
Bico ajustável 360º, 8 jatos, rosca 10-32 UNF	100	**56441**	**V**	**22,00 €**
Bico ajustável 360º, 8 jatos, 4,5 mm, de furar	100	**56442**	**V**	**18,00 €**
Bico ajustável 180º, 5 jatos, 4,5 mm, de furar	100	**56444**	**V**	**18,00 €**
Bico ajustável 360º, 8 jatos, com estaca	25	**56445**	**V**	**10,00 €**
Bico ajustável 180º, 5 jatos, com estaca	25	**56446**	**V**	**10,00 €**

MINI-PULVERIZADORES AJUSTÁVEIS

DESIGNAÇÃO	UNID./CX.	CÓDIGO	L. Desc.	PVP Unit.
Mini-pulverizador 360º Vortex, 4,5 mm de furar	50	**56447**	**V**	**17,00 €**
Mini-pulverizador ajustável 360º Vortex, com estaca	25	**56448**	**V**	**15,00 €**

MINI-INUNDADORES

DESIGNAÇÃO	UNID./CX.	CÓDIGO	L. Desc.	PVP Unit.
Mini-Inundador 360º ajustável 0-85l/h, 4,5 mm de furar (bolsa 100 un.)	100	**56449**	**V**	**19,00 €**
Mini-Inundador 360º ajustável 0-85l/h, com estaca (bolsa 25 un.)	25	**56450**	**V**	**10,00 €**

Nota: Preço por unidade. Venda por embalagens completas.

MICRODIFUSORES

DESIGNAÇÃO	UNID./CX.	CÓDIGO	L. Desc.	PVP Unit.
Microdifusor Mini 360º Azul (bolsa 100 un)	100	**56415**	V	**10,00 €**
Microdifusor Mini 180º Azul (bolsa 100 un)	100	**56416**	V	**10,00 €**
Microdifusor Mini 90º Azul (bolsa 100 un)	100	**56417**	V	**10,00 €**
Microdifusor Mini Faixa Azul (bolsa 100 un)	100	**56418**	V	**10,00 €**
Microdifusor Maxi 360º x 18 jatos Base azul cabeça vermelha (bolsa 100 un)	100	***56419**	V	**23,00 €**
Microdifusor Maxi 180º Base azul cabeça azul (bolsa 100 un)	100	***56420**	V	**24,00 €**
Microdifusor Maxi 90º Base azul cabeça negra (bolsa 100 un)	100	***56421**	V	**24,00 €**
Micronebulizador Maxi cabeça negra base amarela (bolsa 100 un)	100	**64351**	V	**24,00 €**
Microdifusor ajustável 360 ° x 18 jatos Rosca 10-32 UNF Negro (bolsa 50 un)	50	***56422**	V	**23,00 €**
Microdifusor ajustável 360 ° x 18 jatos Rosca 10-32 UNF Base amarela cabeça vermelha (bolsa 50 un)	50	**56423**	V	**25,00 €**
Microdifusor ajustável 180° Rosca 10-32 UNF Negro (bolsa 50 un)	50	***56424**	V	**24,00 €**
Microdifusor ajustável 180 ° Rosca 10-32 UNF Base amarela cabeça azul (bolsa 50 un)	50	**56425**	V	**25,00 €**
Microdifusor ajustável 90 ° Rosca 10-32 UNF Negro (bolsa 50 un)	50	***56426**	V	**23,00 €**
Microdifusor ajustável 90 ° Rosca 10-32 UNF Base amarela cabeça negra (bolsa 50 un)	50	**56427**	V	**24,00 €**

56415/56416/56417
56421
56419
56420
64351
56422/56424/56426
56423/56425/56427

56429
56428

MICROASPERSORES

DESIGNAÇÃO	UNID./CX.	CÓDIGO	L. Desc.	PVP Unit.
Microaspersor Invertido Base vermelha (bolsa 50 un)	50	***56430**	V	**39,00 €**
Microaspersor Ajustável Base negra Rotor negro (bolsa 25 un)	25	**56428**	V	**27,00 €**
Microaspersor Standard Base verde Rotor negro (bolsa 50 un)	50	***56429**	V	**32,00 €**

GOTEJADORES

DESIGNAÇÃO	UNID./CX.	CÓDIGO	L. Desc.	PVP Unit.
Gotejador ajustável 0-6 l/h 4,5mm torneira (bolsa 100 un)	100	**56431**	V	**21,00 €**
Gotejador ajustável 0-6 l/h Com estaca e torneira 4,5mm (bolsa 25 un)	25	**56433**	V	**13,00 €**

56431

56433

GOTEJADORES AUTO-COMPENSANTES DESMONTÁVEIS

"* O gotejador é desmontável para facilitar a inspeção e limpeza.
* Inclui um defletor para reduzir entupimento devido a insetos.
* Bases codificadas por cores para identificar facilmente os diferentes caudais.
* Materiais resistentes ao tratamento UV para estender a vida útil.
* Resistentes aos produtos químicos e fertilizantes habitualmente utilizados.
* Desenho compacto.

DESIGNAÇÃO	UNID./CX.	CÓDIGO	L. Desc.	PVP Unit.
Gotejador 2 l/h auto-compensante PC, desmontável, base vermelha (bolsa 100 un)	100	**56434**	V	**37,00 €**
Gotejador 4 l/h auto-compensante PC, desmontável, base preta (bolsa 100 un)	100	**56435**	V	**37,00 €**
Gotejador 8 l/h auto-compensante PC, desmontável, base verde (bolsa 100 un)	100	**56436**	V	**37,00 €**

Preço por bolsa completa.

GOTEJADORES AUTOCOMPENSANTES COM ESTACA

DESIGNAÇÃO	UNID./CX.	CÓDIGO	L. Desc.	PVP Unit.
Gotejador PC 4 l/h com estaca, negro (bolsa 25 un)	25	**56439**	V	**15,00 €**
Gotejador PC 4 l/h inter-línea, com estaca, negro (bolsa 25 un)	25	**56440**	V	**17,00 €**

*Até fim de stock

MICRO-REGA

CEPEX

EXTENSÕES E ESTACAS

DESIGNAÇÃO	UNID./CX.	CÓDIGO	L. Desc.	PVP Unit.
Extensões rígida 200 mm com adaptador "rosca rápida"	100	#56457	V	27,00 €
Extensões rígida 300 mm com adaptador "rosca rápida"	100	56458	V	30,00 €
Extensões rígida 450 mm com adaptador "rosca rápida"	100	56459	V	43,00 €
Estaca 200 mm para extensões rígida elevadora	25	56460	V	12,00 €
Estaca 310 mm para extensões rígida elevadora	25	56461	V	15,00 €
Microdifusor ajustável 90 °, com estaca 310 mm, Base preta cabeça preta	10	56454	V	29,00 €
Microdifusor ajustável 180 °,com estaca 310 mm, Base preta cabeça azul	10	56455	V	30,00 €
Microdifusor ajustável 360 ° x 18 jatos com estaca 310 mm, Base preta cabeza vermelha	10	56456	V	29,00 €

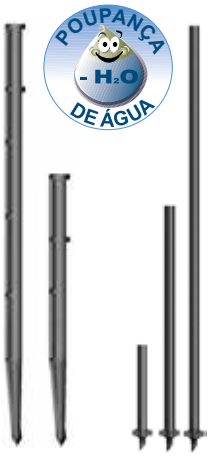

#Até final de stock.

REGA LOCALIZADA JARDIM

CEPEX

ACESSÓRIOS MICRO-REGA 4 mm

DESIGNAÇÃO	UNID./CX.	CÓDIGO	L. Desc.	PVP Unit.
União adaptador microtubo, 4,5 mm perfurante	100	56462	V	7,00 €
União adaptador microtubo, "rosca rápida" x espita 4,5 mm	100	56463	V	7,00 €
União adaptador microtubo, "rosca rápida " 4,5 mm	100	56464	V	7,00 €
Joelho microtubo, 4,5 mm perfurante	50	56465	V	7,00 €
Tê microtubo, 4,5 mm perfurante	50	56466	V	7,00 €
Cruz microtubo, 4,5 mm perfurante	50	56467	V	12,00 €
Tampão reparador (árvore com 10 tampões)	10	56468	V	3,80 €
Válvula microtubo, 4,5 mm perfurante	50	56469	V	24,00 €
Filtro em linha desmontável Ø ext.16 mm (bolsa 1 unid.)	1	AG-44398	V	3,00 €
Conector rápido standard X torneira 15 mm (bolsa 1unid.)	1	AG-45468	V	1,50 €

56464

56463

56467

67312

AG-44398

56465

56466

56462

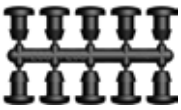
56468

TUBO TEXTIL POROSO E COMPLEMENTOS

TUBO TEXTIL POROSO

A água aplica-se por exsudação através dos pequenos poros da sua parede formando uma linha de humidade contínua, ampla, uniforme e de alta eficiência. Pode instalar-se sobre a superfície ou enterrado. O esvaziamento natural evita a introdução das raízes.
As águas calcárias e ferruginosas (sem matéria orgânica) não afectam o sistema. Para a instalação pode usar-se os acessórios stamdard para tubagem de diâmetro 16mm e pressão máxima 4 bar. Pendente máxima da linha 3%. Pressão de trabalho 0,2-1 bar. Pode regar-se utilizando a pressão devida ao desnível de um depósito situado a 2 m de altura. Filtração recomendada 130 micras.

DESIGNAÇÃO	UNID./CX.	CÓDIGO	L. Desc.	PVP Unit.
Tubo textil poroso jardim 15 m.	1	**N-4701**	**V**	**19,00 €**
Tubo textil poroso jardim 25 m.	1	**N-4702**	**V**	**30,00 €**
Tubo textil poroso jardim 50 m.	1	**N-4703**	**V**	**60,00 €**
Tubo textil poroso jardim 100 m.	1	**N-4704**	**V**	**120,00 €**

REGULADORES DE PRESSÃO

DESIGNAÇÃO	UNID./CX.	CÓDIGO	L. Desc.	PVP Unit.
UF15. Regulador 1,2 bar, 3/4" H. 0,11-2,72 m³/h.	-	**UF15**	**V**	**25,00 €**

RELVA ARTIFICIAL CEPEX

CEPEX®

Dispomos de uma ampla gama de relva artificial para jardins.
A relva artificial Urbagreen foi especialmente desenhada para criar zonas e espaços verdes de aspecto natural. Pode ser utilizada independentemente do clima e da época do ano. Com um aspecto extremamente natural e um toque suave, a relva artificial é a alternativa perfeita para a decoração de espaços privados ou públicos. Com uma manutenção que requer um esforço mínimo, esta alternativa representa uma solução económica, duradoura e ecológica.

VANTAGENS

- Baixo custo de manutenção. A relva não necessita de ser cortada.
- Ecológica. Não requer a utilização de pesticidas ou fertilizantes.
- Mínimo consumo de água. A relva artificial não necessita de ser regada, sendo apenas aconselhável dispor de um sistema para efectuar uma limpeza ou apenas para refrescar nas épocas de maior calor.
- Relva permanentemente verde durante todo o ano e resistente a qualquer clima.
- Aspecto natural e toque suave
- Possibilidade de uso intensivo
- Resistente ao cloro. Ideal para zonas envolventes de piscinas
- Resistente a radiações UV. A cor manter-se-á igual e constante mesmo com o passar dos anos.
- Material anti-alérgico e à prova de fogo
- Reciclável
- De fácil instalação

UTILIZAÇÃO EM ESPAÇOS PRIVADOS

Jardins privados, zonas envolventes a piscinas, terraços

UTILIZAÇÃO EM ESPAÇOS PÚBLICOS

Espaços verdes comunitários
Empresas e centros comerciais
Feiras
Hotéis
Parques infantis
Rotundas
Aeroportos
Zonas interiores

RELVA ARTIFICIAL CEPEX

DESIGNAÇÃO	CÓDIGO	L. Desc.	PVP Unit.
Superior Green 20 mm, em rolo 60 m², preço por m²	**56572**	**V**	**41,00 €**
Superior Green 32 mm, em rolo 50 m², preço por m²	**53830**	**V**	**59,00 €**

COMPLEMENTOS PARA MONTAGEM

DESIGNAÇÃO	CÓDIGO	L. Desc.	PVP Unit.
Areia sílica (0,5-0,8 mm) em saco de 25 Kg. (Preço €/Kg)	**00596P**	**A**	**12,54 €**

SISTEMAS DE REGA DE JARDIM

ASPERSORES	Pág. 28
PULVERIZADORES	Pág. 32
BICOS	Pág. 34
ELECTROVÁLVULAS	Pág. 36
PROGRAMADORES ELECTRÓNICOS	Pág. 38
SISTEMAS DE CONTROLO CENTRALIZADO	Pág. 40
SENSORES	Pág. 44

ASPERSORES

Hunter
The Irrigation Innovators

ASPERSOR DE TURBINA SÉRIE PGJ

Aspersor turbina com 8 bicos standard e rosca fêmea de 1/2". Alcance 4,6 - 11,3 m

DESIGNAÇÃO	MODELO	UNID./CX.	CÓDIGO	L. Desc.	PVP Unit.
Aspersor elevado Arco ajustável	PGJ-00	25	**44003**	V	**19,00 €**
Aspersor emergente 10 cm Arco ajustável	PGJ-04	25	**44004**	V	**16,00 €**
Aspersor emergente 10 cm Arco ajustável com válvula anti-drenagem	PGJ-04V	25	**44005**	V	**29,00 €**
Aspersor emergente 10 cm Arco ajustável com válvula anti-drenagem e tampa, águas residuais	PGJ-04R	25	**44006**	V	**32,00 €**
Aspersor emergente 15 cm Arco ajustável	PGJ-06	25	**44007**	V	**37,00 €**
Aspersor emergente 30 cm Arco ajustável	PGJ-12	12	**44008**	V	**53,00 €**

ASPERSOR SÉRIE SRM

Aspersor com 6 bicos standard e rosca fêmea 1/2". Alcance 4,3 - 8,5 m

DESIGNAÇÃO	MODELO	UNID./CX.	CÓDIGO	L. Desc.	PVP Unit.
Aspersor emergente 10 cm arco ajustável	SRM-04	25	**44009**	V	**14,00 €**

ASPERSORES SÉRIE PGP Ultra

Aspersor Turbina com memória de arco e protecção de engrenagens. Com 8 bicos standard azuis e 4 bicos cinzentos de baixo ângulo, rosca fêmea 3/4". Alcance 9,8 - 13,7 m (bicos extra de curto alcance - 5,5 m e 7,6 m)

DESIGNAÇÃO	MODELO	UNID./CX.	CÓDIGO	L. Desc.	PVP Unit.
Aspersor elevado ajustável e 360º 3/4" fêmea	PGP00	20	**49579**	V	**20,00 €**
Aspersor 10 cm ajustável e 360º 3/4" fêmea	PGP04	20	**44584**	V	**16,00 €**
Aspersor 10 cm ajustável e 360º com válvula anti-drenagem 3/4"	PGP04CV	20	**49580**	V	**28,00 €**
Aspersor 10 cm ajustável com válvula anti-drenagem e tampa, águas residuais	PGP04CVR	20	**49581**	V	**33,00 €**
Aspersor 15cm ajustável 50-360º 3/4" fêmea	PGP06	20	**74594**	V	**33,00 €**
Aspersor 30 cm ajustável e 360º com válvula anti-drenagem	PGP12CV	12	**49582**	V	**58,00 €**
Aspersor 30 cm ajustável e 360º com válvula anti-drenagem e tampa, águas residuais	PGP12CVR	12	**49583**	V	**60,00 €**

ASPERSORES SÉRIE PGP Ultra CORPO REGULADOR DE PRESSÃO

Aspersor Turbina Emergente com 12 bicos standard e rosca fêmea de 3/4". Alcance 8,8-15,2 m

DESIGNAÇÃO	MODELO	UNID./CX.	CÓDIGO	L. Desc.	PVP Unit.
Aspersor 10 cm ajustável 50-360º 3/4 F, com regulador de pressão sem sistema de anti-drenagem	PGP-04-PRB	20	**66362**	V	**34,00 €**

ASPERSORES SÉRIE PGP

Aspersor Turbina Emergente com 12 bicos standard e rosca fêmea de 3/4". Alcance 8,8-15,2 m

DESIGNAÇÃO	MODELO	UNID./CX.	CÓDIGO	L. Desc.	PVP Unit.
Aspersor emergente 10 cm arco ajustável	PGP-ADJ	20	**24125**	V	**17,00 €**

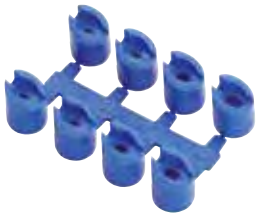

ACESSÓRIOS PARA ASPERSORES

DESIGNAÇÃO	MODELO	UNID./CX.	CÓDIGO	L. Desc.	PVP Unit.
Kit recâmbio junta + base da mola, para PGP Ultra	253400	100	**49585**	V	**0,40 €**
Jogo 8 bicos azuis para PGP/PGH	665300BOX	300	**44019**	V	**0,70 €**
Jogo 7 bicos baixo ângulo 13º para PGP/PGH	233200	300	**44020**	V	**0,70 €**
Jogo de 12 bicos standard 25º vermelhos para PGP	130900	60	**56996**	V	**0,70 €**
Junta anti-frenagem PGJ/SRM (25 unids.)	462078	50	**44022**	V	**1,00 €**
Junta anti-drenagem com filtro para PGP y PGP Ultra	142300	100	**44023**	V	**1,30 €**
Chave universal turbinas/ bicos Pulverizador	172000	100	**44370**	V	**1,05 €**

ASPERSORES

Hunter
The Irrigation Innovators

ASPERSORES SÉRIE I-20 Ultra

Aspersor de turbina emergente 10 e 15 cm. Modelo ajustável 50º-360º ou circular sem retorno.
Com 8 bicos standard e 4 de baixo ângulo, rosca fêmea de 3/4". Alcance 8,5-14,3 m
(bicos extra curto alcance 5,5 m e 7,6 m). Sistema FloStop® permite o fecho individual da rega.

DESIGNAÇÃO	MODELO	UNID./CX.	CÓDIGO	L. Desc.	PVP Unit.
Aspersor emergente 10 cm, ajustável, corpo plástico com válvula anti-drenagem	I20-04	20	**44025**	**V**	**27,00 €**
Aspersor emergente 10 cm, ajustável, corpo aço inox com válvula anti-drenagem	I20-04-SS	20	**44026**	**V**	**48,00 €**

ASPERSORES SÉRIE I-25 Ultra

Aspersor turbina emergente 10 e 15 cm. Anti-vandalismo, com memória de arco. Ajustável e circular sem retorno no mesmo modelo.
Com 5 bicos standard, rosca 1", alcance 12,2 - 21,6 m

DESIGNAÇÃO	MODELO	UNID./CX.	CÓDIGO	L. Desc.	PVP Unit.
Aspersor 10 cm, ajustável 50-360º, corpo plástico com válvula anti-drenagem	I25-04-B	12	**44034**	**V**	**74,00 €**
Aspersor 10 cm, ajustável 50-360º, corpo aço inox com válvula anti-drenagem	I25-04-SS-B	12	**44035**	**V**	**96,00 €**
Aspersor 10 cm, ajustável 50-360º, corpo plástico com válvula anti-drenagem e rotação rápida	I25-04-SS-HS-B	1	**44036**	**V**	**243,00 €**

ASPERSORES SÉRIE I-40 Ultra

Aspersor turbina emergente 10 e 15 cm. Anti-vandalismo e memória de arco. Ajustável 50º - 360º e circular sem retorno no mesmo modelo. Com 8 bicos, rosca fêmea de 1", alcance 14 - 22 (13 - 19 m modelo HS, 15 - 22 m, modelo ON).

DESIGNAÇÃO	MODELO	UNID./CX.	CÓDIGO	L. Desc.	PVP Unit.
Aspersor emergente 10 cm, ajustável 50-360º, corpo aço inox com válvula anti-drenagem	I40-04-SS-B	12	**44040**	**V**	**184,00 €**
Aspersor emergente 10 cm, 360º, bicos opostas, corpo aço inox com válvula anti-drenagem	I40-04-SS-ON-B	12	**44041**	**V**	**210,00 €**
Aspersor emergente 10 cm, ajustável 50-360º, corpo aço inox com válvula anti-drenagem, rotação rápida	I40-04-SS-HS-B	1	**44042**	**V**	**235,00 €**
Aspersor emergente 15 cm, ajustável 50 - 360º, corpo aço inox com válvula anti-drenagem	I40-06-SS-B	12	**44043**	**V**	**167,00 €**
Aspersor emergente 15 cm, 360º, bicos opostos, corpo aço inox com válvula anti-drenagem	I40-06-SS-ON-B	12	**44044**	**V**	**288,00 €**
Aspersor emergente 15 cm, ajustável 50-360º, corpo aço inox c/ válvula anti-drenagem, rotação rápida	I40-06-SS-HS-B	12	**61418**	**V**	**260,00 €**

Nota: Consultar disponibilidade e preço dos modelos I-40 Ultra para águas residuais.

ASPERSORES SERIE I-50 Ultra

Aspersor turbina emergente 15cm. Antivandalismo e memória de arco. Modelo ajustável 50º-360º , modelo circular sem retorno com bicos opostos (ON) e variantes com tampa identificativa de água reciclada (R). Tomada 1"H.

DESIGNAÇÃO	UNID./CX.	CÓDIGO	L. Desc.	PVP Unit.
I50-06-SS-B, Aspersor emergente 15cm,ajustável 50-360º, inox,c/antidrenagem.	1	**74546**	**V**	**191,00 €**
I50-06-SS-R-B, Aspersor emergente 15cm,ajustável 50-360º, inox,c/antidrenagem. Tampa água reciclada	1	**74549**	**V**	**195,00 €**
I50-06-SS-ON-B, Aspersor emergente 15cm,360º,bicos opostos. Inox, c/antidrenagem.	1	**74548**	**V**	**196,00 €**
I50-06-SS-ON-R-B, Aspersor emergente 15cm,360º,bicos opostos. Inox, c/antidrenagem. Tampa água reciclada	1	**74547**	**V**	**204,00 €**

ASPERSORES SERIE I-80

Aspersores turbina emergente 9,5 cm. Com pack de bicos. Rosca fêmea de 1,5" BSP

DESIGNAÇÃO	MODELO	UNID./CX.	CÓDIGO	L. Desc.	PVP Unit.
Arco ajustável (60°- 360°), pistão aço inoxidável, v. anti-dreno, bicos 23 a 53	I80-04-SS-B	6	**71793**	**V**	**227,00 €**
Arco ajustável(60°- 360°), pistão aço inoxidável, v. anti-dreno, tampa água rec., bicos 23 a 53	I80-04-SS-R-B	6	**74583**	**V**	**253,00 €**
Circulo completo, bicos opostos, pistão aço inoxidável, v. anti-dreno, bicos 23 a 53	I80-04-SS-ON-B	6	**71796**	**V**	**260,00 €**
Circulo completo, bicos opostos, pistão aço inoxidável, v. anti-dreno, tampa água rec., bicos 23 a 53	I80-04-SS-ON-R-B	6	**74584**	**V**	**273,00 €**
Arco ajustável(60°- 360°), pistão aço inoxidável, v. anti-dreno, tampa relva, bicos 23 a 53	I80-04-SS-TC-B	6	**74585**	**V**	**597,00 €**
Círculo completo, bicos opostos, pistão aço inoxidável, v. anti-dreno, tampa relva, bicos 23 a 53	I80-04-SS-ON-TC-B	6	**74586**	**V**	**614,00 €**

ASPERSORES

Hunter
The Irrigation Innovators

ASPERSORES SÉRIE I-90

Aspersores turbina emergente 7,6 cm. Para grande alcance (20 a 29 m). Com 6 bicos, rosca fêmea de 1,5"

DESIGNAÇÃO	MODELO	UNID./CX.	CÓDIGO	L. Desc.	PVP Unit.
Aspersor emergente 7,6 cm, arco ajustável com válvula anti-drenagem	I-90-ADV-B	6	**44047**	**V**	**254,00 €**
Aspersor emergente 7,6 cm 360º com válvula anti-drenagem	I-90-36V-B	6	**44048**	**V**	**248,00 €**

Nota: Consultar disponibilidade e preço de modelos I-90 para águas residuais.

ASPERSOR MULTI-JACTO MP ROTATOR

POUPANÇA DE ÁGUA

- O aspersor MP Rotator é um novo e revolucionário sistema de rega para parques e jardins
- Proporciona uma rega altamente uniforme através de múltiplos jactos com quatro trajectórias diferentes
- Pluviometria sempre constante, mesmo que o arco ou o raio variem
- Com o tamanho de um bico de Pulverizador, atinge raio de um aspersor de turbina
- Menor custo de instalação
- Soluciona problemas de falta de pressão ou caudal

MP 1000 2,5-4,6m.

90º-210º 210º-270º 360º

MP 2000 4-6,4m.

90º-210º 210º-270º 360º

MP 3000 6,7-9,1m.

90º-210º 210º-270º 360º

SÉRIE ROSCA FÊMEA

DESIGNAÇÃO	MODELO	UNID./CX.	CÓDIGO	L. Desc.	PVP Unit.
MP Rotator 1,5 m - 3,7 m 90º-210º Laranja	MP800SR90	10	**60824**	**V**	**12,00 €**
MP Rotator 1,5 m - 3,7 m 360º Verde lima	MP800SR360	10	**60837**	**V**	**12,00 €**
MP Rotator 4 m 90º - 210º, Grená	MP100090	10	**44080**	**V**	**12,00 €**
MP Rotator 90-210º r: 4,5 m pluviometria: 20 mm Bordeaux	MP81590	10	**71269**	**V**	**12,00 €**
MP Rotator 210-270º r: 4,5 m pluviometria: 20 mm. Turquesa	MP815210	10	**72044**	**V**	**12,00 €**
MP Rotator 360º r: 4,5 m pluviometria: 20 mm. Verde Claro	MP815360	10	**71270**	**V**	**12,00 €**
MP Rotator 4 m 210º - 270º, Azul claro	MP1000210	10	**44371**	**V**	**12,00 €**
Mp rotator 4 m 360º, Verde Azeitona	MP1000360	10	**44081**	**V**	**12,00 €**
MP Rotator 6 m 90º - 210º, Preto	MP200090	10	**44082**	**V**	**12,00 €**
MP Rotator 6 m 210º - 270º, Verde	MP2000210	10	**44083**	**V**	**12,00 €**
MP Rotator 6 m 360º, Vermelho	MP2000360	10	**44084**	**V**	**12,00 €**
MP Rotator 9 m 90º - 210º, Azul	MP300090	10	**44085**	**V**	**12,00 €**
MP Rotator 9 m 210º - 270º,Amarelo	MP3000210	10	**44086**	**V**	**12,00 €**
MP Rotator 9 m 360º, Cinzento	MP3000360	10	**44087**	**V**	**12,00 €**
MP Rotator 10,7 m 90 - 210º, bege	MP350090	10	**57693**	**V**	**12,00 €**

ASPERSORES

Hunter
The Irrigation Innovators

MP CORNER E STRIP

• Permite a rega de esquinas com ângulos de 45º - 105º. Raio de alcance máximo 3,7 m. Os primeiros 90 cm sem sobreposição.
• Padrões rectangulares para rega de faixas.

DESIGNAÇÃO	MODELO	UNID./CX.	CÓDIGO	L. Desc.	PVP Unit.
MP Rotator esquina raio 3,6 m - 4,5 m arco 45 - 105º, Azul turquesa	MPCORNER	10	**44088**	**V**	**12,00 €**
MP Rotator faixa lateral 1,5 m x 9,1 m, Castanho	MPSS530	10	**44089**	**V**	**12,00 €**
MP Rotator esquina esquerda da faixa 1,5 m x 4,5 m, Marfim	MPLCS515	10	**44090**	**V**	**12,00 €**
MP Rotator esquina direita da faixa 1,5 m x 4,5 m, Cobre	MPRCS515	10	**44091**	**V**	**12,00 €**
MP Rotator esquina raio 3,6 m - 4,5 m, arco 45 - 105º, Azul turquesa, macho	MPCORNERHT	10	**#44100**	**V**	**16,00 €**
MP Rotator faixa lateral 1,5 m x 9,1 m, Castanho, macho	MPSSHT530	10	**#44101**	**V**	**16,00 €**
MP Rotator esquina esquerda da faixa macho 1,5 m x 4,5 m, Marfim, macho	MPLCSHT515	10	**#44102**	**V**	**16,00 €**
MP Rotator esquina direita da faixa macho 1,5 m x 4,5 m, Cobre, macho	MPRCSHT515	10	**#44103**	**V**	**16,00 €**

MP FAIXAS DESENHO DE EXEMPLO

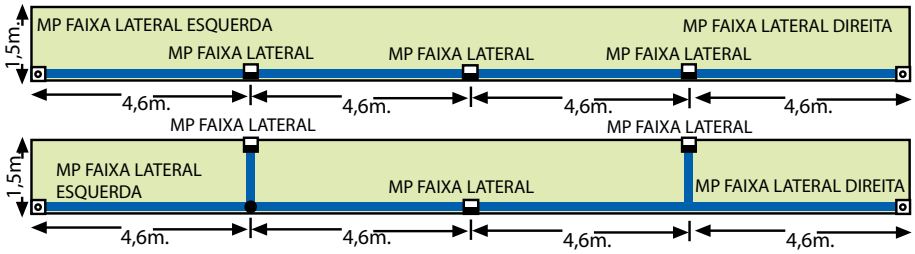

MP CORNER DESENHO DE EXEMPLO ESQUINA 45º

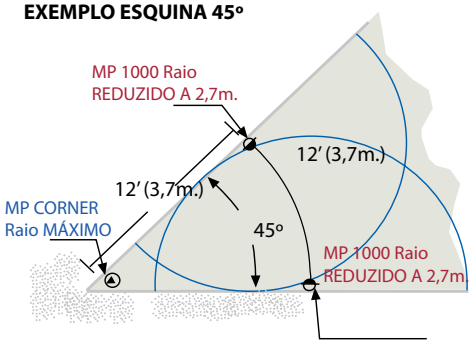

PRO SPRAY® PRS40: CORPO PARA ASPERSOR ROTATIVO MP ROTATOR

Com regulador de pressão 2,8 bar (40PSI), válvula anti-drenagem (excepto PROS-00-PRS40) e rosca fêmea 1/2".
Tampa distintiva cor cinzenta.

DESIGNAÇÃO	MODELO	UNID./CX.	CÓDIGO	L. Desc.	PVP Unit.
Adaptador aspersor elevado 1/2" fêmea, c/regulador pressão 2,8 bar	PROS-00-PRS40	25/250	**44328**	**V**	**9,00 €**
Corpo aspersor emergente 10 cm, rosca fêmea 1/2" c/regulador pressão 2,8 bar e válvula anti-drenagem	PROS-04-PRS40-CV	50	**44112**	**V**	**15,00 €**
Corpo aspersor emergente 15 cm, rosca fêmea 1/2" c/regulador pressão 2,8 bar e válvula anti-drenagem	PROS-06-PRS40-CV	25	**44329**	**V**	**28,00 €**

Consultar disponibilidade e preço para os modelos PRS40 para águas residuais. Os acessórios são os mesmo para os restantes pulverizadores Pro SPRAY®.

ACESSÓRIOS E FERRAMENTAS MP ROTATOR

DESIGNAÇÃO	MODELO	UNID./CX.	CÓDIGO	L. Desc.	PVP Unit.
Chave de ajuste arco/raio MP Rotator	MP10562	1	**44104**	**V**	**1,95 €**

#Até final de stock.

PULVERIZADORES

Hunter
The Irrigation Innovators

PULVERIZADORES PS Ultra. Com bico ajustável pré-montado ou tampão de lavagem. Rosca fêmea 1/2"
PSU-02 emergente 5 cm, rosca fêmea 1/2"

DESIGNAÇÃO	MODELO	UNID./CX.	CÓDIGO	L. Desc.	PVP Unit.
Pulverizador 5 cm, rosca fêmea 1/2"	PSU-02	100	**49590**	**V**	**3,10 €**
Pulverizador 5 cm, ajustável 0-360º, raio 2,4m	PSU-02-8A	100	**73024**	**V**	**3,65 €**
Pulverizador 5 cm, ajustável 0-360º, raio 3 m	PSU-02-10A	100	**49591**	**V**	**3,65 €**
Pulverizador 5 cm, ajustável 0-360º, raio 3,7 m	PSU-02-12A	100	**49592**	**V**	**3,65 €**
Pulverizador 5 cm, ajustável 0-360º, raio 4,6 m	PSU-02-15A	100	**49593**	**V**	**3,65 €**
Pulverizador 5 cm, ajustável 0-360º, raio 5,2 m	PSU-02-17A	100	**49594**	**V**	**3,65 €**
Pulverizador 5 cm, faixa lateral 1,5x9 m	PSU-02-5SS	100	**49595**	**V**	**3,65 €**

PULVERIZADORES PS Ultra. Com bico ajustável pré-montado ou tampão de lavagem. Rosca fêmea 1/2"
PSU-04 emergente 10 cm, rosca fêmea 1/2"

DESIGNAÇÃO	MODELO	UNID./CX.	CÓDIGO	L. Desc.	PVP Unit.
Pulverizador 10 cm, rosca fêmea 1/2"	PSU-04	100	**49596**	**V**	**3,55 €**
Pulverizador 10 cm, ajustável 0-360º, raio 2,4m	PSU-04-8A	100	**73025**	**V**	**3,65 €**
Pulverizador 10 cm, ajustável 0-360º, raio 3 m	PSU-04-10A	100	**49597**	**V**	**3,65 €**
Pulverizador 10 cm, ajustável 0-360º, raio 3,7 m	PSU-04-12A	100	**49598**	**V**	**3,65 €**
Pulverizador 10 cm, ajustável 0-360º, raio 4,6 m	PSU-04-15A	100	**49599**	**V**	**3,65 €**
Pulverizador 10 cm, ajustável 0-360º, raio 5,2 m	PSU-04-17A	100	**49600**	**V**	**3,65 €**
Pulverizador 10 cm, faixa lateral 1,5x9 m	PSU-04-5SS	100	**49601**	**V**	**3,65 €**

PULVERIZADORES PS Ultra. Com bico ajustável pré-montado ou tampão de lavagem. Rosca fêmea 1/2"
PSU-06. Emergente 15 cm, rosca fêmea 1/2"

DESIGNAÇÃO	MODELO	UNID./CX.	CÓDIGO	L. Desc.	PVP Unit.
Pulverizador 15 cm, rosca fêmea 1/2"	PSU-06	100	**49602**	**V**	**10,00 €**
Pulverizador 10 cm, ajustável 0-360º, raio 2.4m	PSU-06-8A	100	**74575**	**V**	**10,00 €**
Pulverizador 15 cm, ajustável 0-360º, raio 3 m	PSU-06-10A	100	**49603**	**V**	**12,00 €**
Pulverizador 15 cm, ajustável 0-360º, raio 3,7 m	PSU-06-12A	100	**49604**	**V**	**12,00 €**
Pulverizador 15 cm, ajustável 0-360º, raio 4,6 m	PSU-06-15A	100	**49605**	**V**	**10,00 €**
Pulverizador 15 cm, ajustável 0-360º, raio 5,2 m	PSU-06-17A	100	**49606**	**V**	**12,00 €**

PULVERIZADORES PS Ultra. Com bico ajustável pré-montado ou tampão de lavagem. Rosca fêmea 1/2"
PSU-04 emergente 10 cm, rosca fêmea 1/2"

DESIGNAÇÃO	MODELO	UNID./CX.	CÓDIGO	L. Desc.	PVP Unit.
Filtro de substituição PS Ultra, corpo 10 e 15 cm	162900	1	**62364**	**V**	**0,70 €**
Anti-drenagem PS Ultra, só corpo 10 e 15 cm, bolsa 25 unidades	462237	1	**49608**	**V**	**1,20 €**
Boquilha tampão para PS ultra e Pro spray	916400SP	1	**73027**	**V**	**2,40 €**

PULVERIZADORES

Hunter
The Irrigation Innovators

PULVERIZADORES PRO-SPRAY
Corpo de elevada resistência. Vedante de grande estanquecidade e duração. Compatível com MP Rotator e bicos fêmea.
Válvula anti-drenagem opcional, para desníveis até 3 m. Haste com efeito "roquete" para ajuste fácil do arco rega.
Tampa roscada identificadora.

DESIGNAÇÃO	MODELO	UNID./CX.	CÓDIGO	L. Desc.	PVP Unit.
Adaptador para bicos rosca fêmea, tomada 1/2" fêmea	PROS-00	25/250	**44130**	**V**	**1,50 €**
Adaptador de bicos, Indentificador, para águas residuais, rosca fêmea de 1/2"	PROS-00-R	25/250	**53500**	**V**	**2,85 €**
Pulverizador emergente 5 cm	PROS-02	50	**44138**	**V**	**3,10 €**
Pulverizador emergente 7,5 cm	PROS-03	50	**44139**	**V**	**3,10 €**
Pulverizador emergente 10 cm	PROS-04	50	**44140**	**V**	**2,90 €**
Pulverizador emergente 15 cm	PROS-06	25	**44141**	**V**	**14,00 €**
Pulverizador emergente 30 cm	PROS-12	25	**53477**	**V**	**19,00 €**
Pulverizador emergente 15 cm sem saída lateral	PROS-06-NSI	25	**66368**	**V**	**17,00 €**
Pulverizador emergente 30 cm sem saída lateral	PROS-12-NSI	25	**66369**	**V**	**23,00 €**
Pulverizador emergente 10 cm, c/válvula anti-drenagem	PROS-04-CV	50	**44142**	**V**	**8,00 €**
Pulverizador emergente 15 cm, c/válvula anti-drenagem	PROS-06-CV	25	**44143**	**V**	**18,00 €**
Pulverizador emergente 30 cm, c/válvula anti-drenagem	PROS-12-CV	25	**44417**	**V**	**25,00 €**
Pulverizador emergente 10 cm, c/válvula anti-drenagem, água residual	PROS-04-CVR	50	**44327**	**V**	**14,00 €**
Tampa roscada identificadora de água residual para PROS	458520	1	**44319**	**V**	**5,00 €**
Válvula anti-drenagem para PROS	437400	1	**44318**	**V**	**1,20 €**
Tampa roscada de fecho para pulverizador PRO	213600	5	**66358**	**V**	**2,50 €**

Nota: Consultar disponibilidade e preço de outros modelos de PROS-XX-CVR

BICOS

BICOS DE ARCO AJUSTÁVEL PARA PULVERIZADORES
Rosca fêmea. Regulação cómoda do arco 0 - 360º e do raio. Precipitação uniforme em todos os modelos.
Modelos codificados por cor para fácil identificação no campo. Inclui filtro de malha.

DESIGNAÇÃO	MODELO	UNID./CX.	CÓDIGO	L. Desc.	PVP Unit.
Bico ajustável 0-360º 1,2 m	4-A	25/250	**53501**	**V**	**2,10 €**
Bico ajustável ajustável 0-360º 1,8 m	6-A	25/250	**53502**	**V**	**2,10 €**
Bico ajustável ajustável 0-360º 2,4 m, Castanho	8-A	25/250	**44145**	**V**	**2,10 €**
Bico ajustável ajustável 0-360º 3 m, Vermelho	10-A	25/250	**44146**	**V**	**2,10 €**
Bico ajustável ajustável 0-360º 3,7 m, Verde	12-A	25/250	**44147**	**V**	**2,10 €**
Bico ajustável ajustável 0-360º 4,6 m, Preto	15-A	25/250	**44148**	**V**	**2,10 €**
Bico ajustável ajustável 0-360º 5,2 m, Cinzento	17-A	25/250	**44149**	**V**	**2,10 €**

* Produto disponível sob pedido

BICOS

Hunter
The Irrigation Innovators

BICOS DE ARCO FIXO PARA PULVERIZADORES

Rosca fêmea. Precipitação uniforme em todos os modelos. Modelos codificados por cores para fácil identificação no campo. Inclui filtro de malha.

BICOS STANDARD PRO-SPRAY

DESIGNAÇÃO	MODELO	UNID./CX.	CÓDIGO	L. Desc.	PVP Unit.
Bico 90º, raio 1,5 m, Castanho, Trajectória 0º	5-Q	25/250	**44320**	**V**	**2,10 €**
Bico 180º, raio 1,5 m, Castanho, Trajectória 0º	5-H	25/250	**44321**	**V**	**2,10 €**
Bico 360º, raio 1,5m, Castanho, Trajectória 0º	5-F	25/250	**44322**	**V**	**2,10 €**
Bico 90º, raio 2,4 m, Castanho, Trajectória 0º	8-Q	25/250	**44150**	**V**	**2,10 €**
Bico 180º, raio 2,4 m, Castanho, Trajectória 0º	8-H	25/250	**44151**	**V**	**2,10 €**
Bico 360º, raio 2,4 m, Castanho, Trajectória 0º	8-F	25/250	**44152**	**V**	**2,10 €**
Bico 90º, raio 3 m, Vermelho, Trajectória 15º	10-Q	25/250	**44153**	**V**	**2,10 €**
Bico 180º, raio 3 m, Vermelho, Trajectória 15º	10-H	25/250	**44154**	**V**	**2,10 €**
Bico 360º, raio 3 m, Vermelho, Trajectória 15º	10-F	25/250	**44155**	**V**	**2,10 €**
Bico 90º, raio 3,7 m, Verde, Trajectória 28º	12-Q	25/250	**44156**	**V**	**2,10 €**
Bico 180º, raio 3,7 m, Verde, Trajectória 28º	12-H	25/250	**44157**	**V**	**2,10 €**
Bico 270º, raio 3,7 m, Verde, Trajectória 28º	12-TQ	25/250	**44158**	**V**	**2,10 €**
Bico 360º, raio 3,7 m, Verde, Trajectória 28º	12-F	25/250	**44159**	**V**	**2,10 €**
Bico 90º, raio 4,6 m, Preto, Trajectória 28º	15-Q	25/250	**44160**	**V**	**2,10 €**
Bico 180º, raio 4,6 m, Preto, Trajectória 28º	15-H	25/250	**44161**	**V**	**2,10 €**
Bico 270º, raio 4,6 m, Preto, Trajectória 28º	15-TQ	25/250	**44162**	**V**	**2,10 €**
Bico 360º, raio 4,6 m, Preto, Trajectória 28º	15-F	25/250	**44163**	**V**	**2,10 €**
Bico 90º, raio 5,2 m, Cinzento, Trajectória 28º	17-Q	25/250	**44164**	**V**	**2,10 €**
Bico 180º, raio 5,2 m, Cinzento, Trajectória 28º	17-H	25/250	**44165**	**V**	**2,10 €**

BICOS DE RAIO CURTO

DESIGNAÇÃO	MODELO	UNID./CX.	CÓDIGO	L. Desc.	PVP Unit.
Bico 90º, raio 0,6 m, Castanho claro	2-Q	25/250	**44166**	**V**	**2,10 €**
Bico 180º, raio 0,6 m, Castanho claro	2-H	25/250	**44167**	**V**	**2,10 €**
Bico 90º, raio 1,2 m, Verde claro	4-Q	25/250	**44168**	**V**	**2,10 €**
Bico 180º, raio 1,2 m, Verde claro	4-H	25/250	**44169**	**V**	**2,10 €**
Bico 90º, raio 1,8 m, Azul claro	6-Q	25/250	**44170**	**V**	**2,10 €**
Bico 180º, raio 1,8 m, Azul claro	6-H	25/250	**44171**	**V**	**2,10 €**

BICOS DE FAIXA

DESIGNAÇÃO	MODELO	UNID./CX.	CÓDIGO	L. Desc.	PVP Unit.
Bico de faixa central 1,5 m x 9 m, Azul	CS-530	25/250	**44172**	**V**	**2,15 €**
Bico de faixa final 1,5 m x 4,5 m, Azul	ES-515	25/250	**44173**	**V**	**2,15 €**
Bico de esquina faixa esquerda 1,5 m x 4,5 m, Azul	LCS-515	25/250	**44174**	**V**	**2,15 €**
Bicos esquina faixa direira 1,5 m x 4,5 m, Azul	RCS-515	25/250	**44175**	**V**	**2,15 €**
Bico faixa lateral 1,5 m x 9 m, Azul	SS-530	25/250	**44176**	**V**	**2,15 €**
Bico faixa lateral 2,7 m x 5,5 m, Azul	SS-918	25/250	**44177**	**V**	**2,15 €**

BICOS

BICOS ALAGADORES BUBBLERS

DESIGNAÇÃO	MODELO	UNID./CX.	CÓDIGO	L. Desc.	PVP Unit.
Bico alagador dos chorros 1,5 m. 115 l/h. Para difusor.	5-CST-B	25/250	***44372**	**V**	**2,90 €**
Bico alargador auto-compensante 360º. 57l/h. Rosca fêmea para difusor	PCN-25	25/250	**59788**	**V**	**3,80 €**
Bico alagador auto-compensante 360º 114 l/h Rosca fêmea para Pulverizador	PCN-50	25	**44181**	**V**	**3,80 €**
Bico alagador auto-compensante 360º 466 l/h Rosca fêmea para Pulverizador	PCN-20	25	**44182**	**V**	**3,80 €**
Bico alargador auto-compensante 90º R: 30 cm 54 l/h Rosca fêmea p/ pulverizador	MSBN-25Q	25	**66370**	**V**	**3,80 €**
Bico alargador auto-compensante 90º R: 30 cm 114 l/h Rosca fêmea p/ pulverizador	MSBN-50Q	25	**66371**	**V**	**3,80 €**
Bico alargador auto-compensante 180º R: 30 cm 114 l/h Rosca fêmea p/ pulverizador	MSBN-50H	25	**66372**	**V**	**3,80 €**
Bico alargador auto-compensante 180º R: 30 cm 228 l/h Rosca fêmea p/ pulverizador	MSBN-10H	25	**66373**	**V**	**3,80 €**
Bico alagador Auto-compensante. 360º. R: 30 cm. 228 l/h. Rosca/H para difusor.	MSBN-10F	25	***44183**	**V**	**3,80 €**
Bico alagador Auto-compensante. 360º. R: 30cm. 456 l/h. Rosca/H para difusor	MSBN-20F	25	***44184**	**V**	**3,80 €**
Alagador rosca fêmea 1/2" 57 l/h, auto-compensante	PCB-25	25	**44185**	**V**	**8,00 €**
Alagador rosca fêmea 1/2" 114 l/h, auto-compensante	PCB-50	25	**44186**	**V**	**8,00 €**
Alagador ajustável rosca fêmea 1/2" caudal max 456 l/h, auto-compensante	AFB	25	**44324**	**V**	**5,00 €**

ELECTROVÁLVULAS

Hunter
The Irrigation Innovators

ELECTROVÁLVULAS PGV

Fabricadas em plástico PVC muito resistente. Pressão de trabalho 1,4 - 10,3 bar. Abertura manual com drenagem interna e externa. Pistón cativo do solenóide para evitar perdas. Capacidade para instalar regulador de pressão Accu-Set (excluindo os modelos de 1"). Manípulo identificador de águas residuais opcional.

DESIGNAÇÃO	MODELO	UNID./CX.	CÓDIGO	L. Desc.	PVP Unit.
Electroválvula 1" fêmea 24 VCA	PGV-100G-B	20	**44191**	**V**	**24,00 €**
Electroválvula 1" fêmea 9 V	PGV-100G-BDC	20	**44192**	**V**	**52,00 €**
Electroválvula 1" macho 24 VCA	PGV-100MM-B	20	**44193**	**V**	**26,00 €**
Electroválvula 1" macho 9 V	PGV-100MM-BDC	20	**44194**	**V**	**52,00 €**
Electroválvula 1" fêmea 24 VCA c/regulador caudal	PGV-101G-B	20	**44195**	**V**	**25,00 €**
Electroválvula 1" fêmea 9 V c/ regulador de caudal	PGV-101G-BDC	20	**44196**	**V**	**49,00 €**
Electroválvula 1" macho 24 VCA c/regulador caudal	PGV-101MM-B	20	**44197**	**V**	**27,00 €**
Electrovalvula 1" macho 9v. c/regulador caudal	PGV-101MM-BDC	20	**44198**	**V**	**49,00 €**
Electroválvula 1 1/2" fêmea 24 VCA c/regulador caudal linha/ângulo	PGV-151-B	8	**44199**	**V**	**71,00 €**
Electroválvula 1 1/2" fêmea 9 V c/ regulador de caudal, linha/ângulo	PGV-151-BDC	8	**44200**	**V**	**115,00 €**
Electrovalvula 2" femea 24vca. c/ regulador de caudal, linha/angulo	PGV-201-B	8	**44201**	**V**	**87,00 €**
Electroválvula 2" fêmea 9 V c/ regulador de caudal, linha/ângulo	PGV-201-BDC	8	**44202**	**V**	**142,00 €**

ELECTROVÁLVULAS COM TAMPA ROSCADA PGV JAR-TOP

Fabricadas em plástico PVC muito resistente. Pressão de trabalho 1,4 - 10,3 bar. Abertura manual com drenagem interna e externa. Pistón cativo do solenóide para evitar perdas. Manípulo identificador de águas residuais opcional.

DESIGNAÇÃO	MODELO	UNID./CX.	CÓDIGO	L. Desc.	PVP Unit.
Electroválvula 1" fêmea 24 VCA, tampa roscada	PGV-100-JTG-B	20	**44203**	**V**	**27,00 €**
Electroválvula 1" fêmea 9 V, tampa roscada	PGV-100-JTG-BDC	20	**44204**	**V**	**52,00 €**
Electroválvula 1" fêmea 24 VCA c/regulador caudal, tampa roscada	PGV-101-JTG-B	20	**44205**	**V**	**30,00 €**
Electroválvula 1" macho 24 VCA, tampa roscada	PGV-100-JTMM-B	20	**44206**	**V**	**27,00 €**
Electroválvula 1" macho 24 VCA c/regulador caudal, tampa roscada	PGV-101-JTMM-B	20	**44207**	**V**	**28,00 €**

ELECTROVÁLVULAS ICV

Fabricadas em nylon com fibra de vidro. Pressão de trabalho 1,4 - 15 bar. Abertura manual com drenagem interna. Pistón cativo de solenóide para evitar perdas. Manípulo identificador de águas residuais opcional. Regulador Accu-Set opcional.
Com sistema de filtro auto-limpante para águas sujas "Filtro Sentry" opcional. Diafragma e base em EPDM.

DESIGNAÇÃO	MODELO	UNID./CX.	CÓDIGO	L. Desc.	PVP Unit.
Electroválvula 1" fêmea c/regulador de caudal 24 VCA	ICV-101 G-B	12	**44210**	**V**	**89,00 €**
Electroválvula 1" fêmea c/regulador de caudal 24 VCA, c/filtro Sentry	ICV-101G-B-FS	12	**44211**	**V**	**106,00 €**
Electroválvula 1 1/2" fêmea c/regulador de caudal 24 VCA	ICV-151G-B	8	**44212**	**V**	**116,00 €**
Electroválvula 1 1/2" fêmea c/regulador de caudal 24 VCA, c/filtro Sentry	ICV-151G-B-FS	8	**44213**	**V**	**139,00 €**
Electroválvula 2" fêmea c/regulador de caudal 24 VCA	ICV-201G-B	8	**44214**	**V**	**178,00 €**
Electroválvula 2" fêmea c/regulador de caudal 24 VCA, c/filtro Sentry	ICV-201G-B-FS	8	**44215**	**V**	**164,00 €**
Electroválvula 3" fêmea c/regulador de caudal 24 VCA, linha/ângulo	ICV-301-B	1	**44216**	**V**	**433,00 €**
Electroválvula 3" fêmea c/regulador de caudal 24 VCA c/filtro Sentry, linha/ângulo	ICV-301-B-FS	1	**44217**	**V**	**488,00 €**

ELECTROVÁLVULAS

REGULADOR DE PRESSÃO ACCU-SYNC

"Pode ser instalado facilmente em todas as electroválvulas e com todos os solenóides Hunter. O modelo ajustável permite programar a pressão entre 1,5 e 7 bar, enquanto que os modelos fixos não permitem ajustes. Pressão estática: 10 bar. Pressão diferencial estático dinâmica necessária: 1 bar"

DESIGNAÇÃO	MODELO	UNID./CX.	CÓDIGO	L. Desc.	PVP Unit.
Regulador pressão ajustável 1,4-7 bar	ACCU-SYNC-ADJ	10	**44224**	**V**	**62,00 €**
Regulador pressão fixa 2,8 bar	ACCU-SYNC-40	10	**#53486**	**V**	**57,00 €**

KIT CONTROLO GOTA-A-GOTA

DESIGNAÇÃO	MODELO	UNID./CX.	CÓDIGO	L. Desc.	PVP Unit.
Kit controlo gota-a-gota entrada PGV c/regulador caudal 1" fêmea saída regulador pressão1,7 bar (25PSI)	PCZ-101-25-B	1	**71423**	**V**	**94,00 €**

SOLENÓIDES E ACESSÓRIOS

DESIGNAÇÃO	MODELO	UNID./CX.	CÓDIGO	L. Desc.	PVP Unit.
Solenóide 9 V impulsos DC para todas as válvulas Hunter de plástico	458200	8	**44225**	**V**	**28,00 €**
Pilha alcalina 9 V	6LR61	20	**20456**	**V**	**6,00 €**
Solenóide 24 VCA Hunter	606800	9	**44378**	**V**	**18,00 €**
Manípulo id água residual para série PGV101	269205	1	**72682**	**V**	**2,60 €**
Manípulo id água residual para PGV151-201	607105	1	**68591**	**V**	**2,60 €**
Manípulo identificador de águas residuais	561205	1	**49609**	**V**	**2,60 €**
Manípulo identificador de águas residuais	515005	1	**49610**	**V**	**2,60 €**
Membrana electroválvula de 1": SRV, PGV, PVGJT	332100	1	**46039**	**V**	**16,00 €**
Membrana electroválvula de 1 1/2": PVG151	414100	1	**46040**	**V**	**26,00 €**
Membrana electroválvula de 2": PGV201	415600	1	**46041**	**V**	**37,00 €**

* Produto disponível sob pedido

#Até final de stock.

PROGRAMADORES ELECTRÓNICOS

Hunter
The Irrigation Innovators

PROGRAMADOR RESIDENCIAL ECO LOGIC - ELC

Programador económico e completo, para instalação em interiores.

DESIGNAÇÃO	MODELO	UNID./CX.	CÓDIGO	L. Desc.	PVP Unit.
Programador 4 estações c/transformador 230 VCA	ELC 401 iE	8	**53775**	**V**	**61,00 €**
Programador 6 estações c/transformador 230 VCA	ELC 601 iE	8	**53776**	**V**	**68,00 €**
Transformador para ELC, ECi Interiores 230/24 VCA 0,56 A 15,6 VA	542300	36	**44241**	**V**	**33,00 €**

PROGRAMADORES RESIDENCIAIS X-CORE

Para instalação em interiores (i) com transformador externo. Três programas e quatro inícios de rega por programa. Até três solenóides em simultâneo (saída 1 Amp). Detecção electrónica de curto-circuito. Programação e relógio permanente não-volátil.

PROGRAMADOR XC PARA INTERIORES (i)

DESIGNAÇÃO	MODELO	UNID./CX.	CÓDIGO	L. Desc.	PVP Unit.
Programador 2 estações c/transformador 230 VCA	XC-201i-E	10	**44226**	**V**	**79,00 €**
Programador 4 estações c/transformador 230 VCA	XC-401i-E	10	**44227**	**V**	**89,00 €**
Programador 6 estações c/transformador 230 VCA	XC-601i-E	10	**44228**	**V**	**99,00 €**
Programador 8 estações c/transformador 230 VCA	XC-801i-E	10	**44229**	**V**	**134,00 €**
Transformador com tomada, para XCI, XCHybrid, ProC300I e PCCI interiores 230/24VCA 1A 24VA	545700	1	**46031**	**V**	**41,00 €**

PROGRAMADOR XC PARA EXTERIORES

DESIGNAÇÃO	MODELO	UNID./CX.	CÓDIGO	L. Desc.	PVP Unit.
Programador 4 estações c/transformador 230 VCA	XC-401-E	10	**44230**	**V**	**140,00 €**
Programador 6 estações c/transformador 230 VCA	XC-601-E	10	**44231**	**V**	**174,00 €**
Programador 8 estações c/transformador 230 VCA	XC-801-E	10	**44232**	**V**	**192,00 €**
Transformador XC, Pro-C, PCC exteriores 230/24VCA 1A 24VA	545800	1	**46030**	**V**	**37,00 €**

PROGRAMADORES X2 WiFi PARA EXTERIORES

Programadores para instalação em exteriores.
Adaptado para conectividade WiFi mediante um módulo opcional WAND.
Software Hydrawise com acesso através de uma App instalada no telefone inteligente ou num computador.
Hydrawise maximiza a poupança de água ao ajustar automaticamente os horários de rega segundo o clima local e as medições obtidas de internet.

DESIGNAÇÃO	UNID./CX.	CÓDIGO	L. Desc.	PVP Unit.
X2-401-E Programador 4 est. 230VCA Exteriores. Compatível WiFi	10	**73089**	**V**	**142,00 €**
X2-601-E Programador 6 est. 230VCA Exteriores. Compatível WiFi	10	**73090**	**V**	**158,00 €**
X2-801-E Programador 8 est. 230VCA Exteriores. Compatível WiFi	10	**73091**	**V**	**209,00 €**
X2-1401-E Programador 14 est. 230VCA Exteriores. Compatível WiFi	10	**73092**	**V**	**361,00 €**
WAND Módulo WIFI para Aplicação Hydrawise	10	**73093**	**V**	**176,00 €**

PROGRAMADORES ELECTRÓNICOS

Hunter
The Irrigation Innovators

PROGRAMADORES PROFISSIONAIS PRO-C

Módulos de três estações ampliável até 16, através de módulos de 3 ou 9 estações. Para instalação no interior (transformador com ficha), ou exteriores. Três programas e quatro inícios de rega por programa. Calendário de 365 dias. Até três solenóides a trabalhar em simultâneo (saída 1 Amp). Detecção eléctrica de curto-circuito. Programação e relógio permanente não-volátil. Compatível com sistema IMMS, comando à distância ROAM e ICR.

DESIGNAÇÃO	MODELO	UNID./CX.	CÓDIGO	L. Desc.	PVP Unit.
Módulo 3 estações ampliação PRO-C Hunter	PCM-300	20	**44244**	**V**	**66,00 €**
Módulo 9 estações ampliação PRO-C Hunter	PCM-900	6	**44245**	**V**	**267,00 €**
Programador 4 est. ampliação a 16. c/transf. e c/ ficha de ligação. Para interiores	PC-401i-E	8	**64353**	**V**	**225,00 €**
Programador 4 est. ampliação a 16. Para exteriores	PC-401-E	8	**62391**	**V**	**256,00 €**

Nota: O módulo PCM-900 serve para obter as 16 estações e deve ser inserido como continuação de um módulo PCM-300. Se pretender 13 estações deve inserir 3 módulos PCM-300.

PROGRAMADOR PRO C CONVENCIONAL

Funções comuns e benefícios similares ao modelo modular. Desenhado para permitir a instalação do módulo Solar Sync dentro da caixa do programador. Economia de recursos para o mesmo número de estações.

DESIGNAÇÃO	MODELO	UNID./CX.	CÓDIGO	L. Desc.	PVP Unit.
Programador 6 estações para exteriores 230 VCA	PCC-601-E	8	**49619**	**V**	**282,00 €**
Programador 12 estações para exteriores 230 VCA	PCC-1201-E	8	**49621**	**V**	**356,00 €**
Painel frontal actualização Pro-C a Hydrawise	HPC-FP	10	**73094**	**V**	**278,00 €**

Hunter

CONTROLE A SUA IRRIGAÇÃO A QUALQUER MOMENTO, EM QUALQUER LUGAR

Reduza chamadas caras de serviço com o acesso remoto para controlar seu sistema de irrigação através de seu smartphone, tablet ou computador a qualquer momento, onde quer que você esteja. Chega de desperdício de água. Chega de plantas mortas.

FÁCIL DE USAR
IInstalação simples e direta com assistente de instalação passo a passo. Controle direto do seu smartphone, tablet ou computador. Tela sensível ao toque no monitor HC.

ECONOMIZE ÁGUA
Uso de informações das estações meteorológicas e previsões locais para prever, alterar, monitorar, avaliar e gerar relatórios sobre a sua irrigação.

ECONOMIZE TEMPO
Acesso remoto a qualquer momento por smartphone, tablet ou computador. Acesso ao gerenciamento do prestador de serviços pelo login na conta.

MONITORE A UTILIZAÇÃO DE ÁGUA
Medidor de fluxo opcional para detectar tubos e cabeças de spray quebrados, cabeamento defeituoso ou válvulas com vazamento. Visualize a utilização de água de cada ciclo de irrigação com um medidor de fluxo e descubra quando a utilização de água em um setor não esteja correta.

HC. PROGRAMADORES RESIDENCIAIS WiFi PARA INTERIORES

Para instalação interior com transformador. Controlável a partir da internet com ecrã táctil e retroiluminado. Permite poupança de água. 36 programas e 6 inícios de rega por programa. Detecção de excesso de rega, e fugas gerando os respectivos alertas. Detecção de falha de cablagem e gerando os respectivos alertas (modelo 12 estações).

DESIGNAÇÃO	CÓDIGO	L. Desc.	PVP Unit.
Programador 6 estações, para interiores, ligações Wi-Fi, com transformador 230/24 VCA	67481	V	341,00 €
Programador 12 estações, para interiores, ligações Wi-Fi, com transformador 230/24 VCA	67483	V	421,00 €
Medidor de caudal DN20 com rosca 3/4"BSP	67485	V	240,00 €
Medidor de caudal DN25 com rosca 1"BSP	67486	V	274,00 €
Medidor de caudal DN40 K10 rosca 1-1/2"BSP	71832	V	544,00 €

PHC. PROGRAMADORES RESIDENCIAIS WiFi PARA EXTERIORES.

Para instalação no exterior com transformador. Controlável através da internet. Ecrã táctil retroiluminado. Irrigação preventiva para economizar água. 36 programas e 6 inícios de irrigação por programa. Despistagem de caudal e alertas. Despistagem de falhas em cablagem e alertas. Dois terminais para sensores avançados.

DESIGNAÇÃO	CÓDIGO	L. Desc.	PVP Unit.
Programador 6 estações, para exteriores, conexão Wi-Fi, com transformador 230/24 VCA	68627	V	414,00 €
Programador 12 estações, para exteriores, conexão Wi-Fi, com transformador 230/24 VCA	68628	V	518,00 €
Programador 24 estações, para exteriores, conexão Wi-Fi, com transformador 230/24 VCA	68629	V	886,00 €

PROGRAMADORES ELECTRÓNICOS

HCC. PROGRAMADORES COMERCIAIS WiFi

"O HCC combina as funções robustas do popular programador ICC2 com ajustes automáticos diários baseados num clima para criar uma solução inteligente e económica para a gestão de jardins comerciais. Wi-Fi habilitada para uma conexão rápida ao software Hydrawise. Número de estações: 8 a 38 (plástico), 8 a 54 (metal e pedestal). Caixa: Plástico, metal e aço inoxidável para exteriores com opção de montagem em parede ou pedestal. Operação de estações simultâneas: 2 . Cablagem SmartPort instalado de fábrica para compatibilidade com os controlos remotos ROAM/ROAM XL. Sensor de miliamperes incorporado para detectar falhas em cablagem e alertas. Compatível com o medidor de caudal HC para supervisão e alertas de caudal. Pantalha táctil de cor de 8 cm. Período de garantia: 5 anos"

DESIGNAÇÃO	UNID./CX.	CÓDIGO	L. Desc.	PVP Unit.
HCC-800-PL Modelo básico 8 estações, conexão Wi-Fi, caixa mural plástica para exteriores	1	**71656**	**V**	**779,00 €**
HCC-800-M Modelo básico 8 estações, conexão Wi-Fi, caixa mural metálica em cinza, para exteriores	1	**71803**	**V**	**945,00 €**
ICM-400 Módulo 4 estações com proteção melhorada frente sobretensão, para I2C e HCC	1	**44249**	**V**	**149,00 €**
ICM-800 Módulo 8 estações com proteção melhorada frente sobretensão, para I2C e HCC	1	**44248**	**V**	**272,00 €**
ICM-2200 Módulo de expansão de 22 estações (uma por programador), para I2C e HCC	1	**73039**	**V**	**503,00 €**
EZDM Módulo de saída para descodificadores EZ para HCC	1	**72430**	**V**	**391,00 €**
EZ1 Descodificador 1 estação para HCC	1	**72431**	**V**	**112,00 €**

ICC2. PROGRAMADORES MODULARES PROFISSIONAIS

Número de estações: de 8 a 54 (metal), de 8 a 38 (plástico) / • Tipo: Modular / • Caixa: Plástico,metal, aço inoxidável e suporte de plástico para exteriores / • Visor retroiluminado / • Programas independentes: 4 / • Horas de inicio por programa: 8 / • Tempo de operação máximo por sector: 12 horas / • Programas de rega em simultâneo: 2 / • Período de garantia: 5 anos / Solar Sync incorporado.

DESIGNAÇÃO	UNID./CX.	CÓDIGO	L. Desc.	PVP Unit.
I2C-800-PL Modelo básico 8 estações, montagem na parede, exterior de plástico	1	**73033**	**V**	**487,00 €**
I2C-800-M Modelo básico 8 estações, montagem na parede, exterior de metal cinza	1	**73034**	**V**	**1.024,00 €**
ICC-FPUP-2 Kit painel e módulo para conversão ICC em ICC2	1	**73186**	**V**	**347,00 €**
Pedestal cinzento para caixa mural metálica	1	**44250**	**V**	**833,00 €**

PROGRAMADORES ELECTRÓNICOS

CONTROLADORES LIGAÇÃO DOIS FIOS ACC DECODER

Só dois fios para ligar até 99 estações. Descodificadores programáveis. Arranque de bomba ou válvula principal através de saída codificada ou convencional. Até 6 linhas de até 4.572 m. Fácil de ligar a um sistema de controlo centralizado IMMS por cabo de dados, modem ou rádio. Rápida visualização em ecrã da execução do programa e actividade da estação por LED's. Capacidade para 2 solenóides standard Hunter 24 VCA por descodificador, até 14 solenóides a funcionar em simultâneo (6 estações x 2 solenóides + 2 válvulas mestre). Possibilidade de ligar múltiplos sensores meteorológicos e de caudal.
Todas as restantes características standard do controlador ACC incluídas

DESIGNAÇÃO	MODELO	UNID./CX.	CÓDIGO	L. Desc.	PVP Unit.
Controlador 99 estações, sistema dois fios, caixa metálica	ACC-99D	1	**44260**	**V**	**3.795,00 €**
Controlador 99 estações, sistema dois fios, caixa, pedestal plástico	ACC-99D-PP	1	***44261**	**V**	**6.844,00 €**
Descodificador 1 estações ACC Decoder	ICD-100	1	**44262**	**V**	**159,00 €**
Descodificador 2 estações ACC Decoder	ICD-200	1	**44263**	**V**	**294,00 €**
Descodificador 4 estações ACC Decoder	ICD-400	1	**44264**	**V**	**372,00 €**
Descodificador 6 estações ACC Decoder	ICD-600	1	**44265**	**V**	**630,00 €**
Descodificador de sensor para ACC Decoder	ICD-SEN	1	***44266**	**V**	**769,00 €**
Módulo descodificador ACC	ADM-99	1	***44373**	**V**	**1.645,00 €**

PROGRAMADOR PORTÁTIL DE DECODIFICADORES ICD-HP

Compatível com os descodificadores da gama ICD ou DUAL. Medidor manual de classificação industrial com caixa de programação à prova de água. Comunica com o descodificador através da caixa de plástico a indução electromagnética, sem fios poupa os conectores impermeáveis. Programa ou reprograma as estações do descodificador, quer sejam novas ou já instaladas. Funções de diagóstico e teste de descodificadores e sensores. Visor ajustável com retroiluminação, 6 idiomas.

DESIGNAÇÃO	MODELO	UNID./CX.	CÓDIGO	L. Desc.	PVP Unit.
Consola programador ICD decodificadores	ICD-HP	1	**49614**	**V**	**1.654,00 €**

PROGRAMADORES AUTÓNOMOS

Hunter
The Irrigation Innovators

PROGRAMADOR DE TORNEIRA Bluetooth®
Capacidade de programação mediante Bluetooth®. Controlo simples mediante smartphone. Aplicação móvel em múltiplos idiomas. Modos de Programação e Ciclos independentes.
Desliga automaticamente a irrigação após uma hora. Proteção de segurança com senha. Indicador de bateria fraca. Operação manual com um botão. Compatível com sistemas gota-a-gota mediante BTT-LOC. Pilhas alcalinas incluídas

DESIGNAÇÃO	MODELO	UNID./CX.	CÓDIGO	L. Desc.	PVP Unit.
Programador torneira BlueTooth BSP 1 saída	BTT-101	10	**71272**	**V**	**90,00 €**
BTT-201 Programador torneira Bluetooth2 saídas 3/4"MBSP	BTT-201	10	**73537**	**V**	**148,00 €**
Adaptador 3/4"H x torneira 16-18mm gota-a-gota	BTT-LOC	1	**71273**	**V**	**8,00 €**

PROGRAMADORES AUTÓNOMOS A PILHAS, NODE
Programação standard sequencial de 3 programas com 4 horas de início por programa de rega. Ajuste sazonal de 10 - 150%. Saída para válvula mestre em modelos de 2,4 e 6 estações. Distância máxima entre programador e electroválvula 30 m. Compatibilidade com os sensores Hunter (sensores sem fios não compatíveis). Memória permanente. Alimentação a 1 pilha alcalina de 9 V ou duas para maior autonomia. Submergível até 3,5 m (IP68).

DESIGNAÇÃO	MODELO	UNID./CX.	CÓDIGO	L. Desc.	PVP Unit.
Programador 1 estação autónomo com solenóide 9 V	NODE-100	10	**55146**	**V**	**148,00 €**
Programador 1 estação autónomo 9 V sem solenóide	NODE-100-LS	10	**66374**	**V**	**131,00 €**
Programador autónomo 1 estação c/solenóide 9 V e EV 1" fêmea com reg. caudal	NODE-100-VALVE-B	10	**55147**	**V**	**149,00 €**
Programador 2 estações autónomo 9 V, sem solenóides	NODE-200	10	**55148**	**V**	**199,00 €**
Programador 4 estações autónomo 9 V, sem solenóides	NODE-400	10	**55149**	**V**	**244,00 €**
Programador 6 estações autónomo 9 V, sem solenóides	NODE-600	10	**55150**	**V**	**269,00 €**
Painel solar com bateria para NODE, cabo 12 m	SPNODE	10	**56610**	**V**	**232,00 €**

PROGRAMADORES AUTÓNOMOS A PILHAS NODE-BT. Bluetooth®
Incorpora uma potente tecnologia sem fios Bluetooth® para manusear fácilmente o programador dentro da caixa desde um telefone inteligente.
Mediante uma aplicação App multilingue controla-se un número ilimitado de equipamentos. Envia recordatórios de mudança de bateria.
3 programas e 3 inicios por programa. A duração da rega de 1 segundo a 12 horas é perfeita para ciclos de rega para germinação de sementes ou outras aplicações agrícolas.
Salida para sensor de lluvia, helada o humedad en suelo. Botones físicos para activación manual. Contraseña de protección.

DESIGNAÇÃO	UNID./CX.	CÓDIGO	L. Desc.	PVP Unit.
NODE-BT-100. Programador 1 est. Autónomo. Com solenóide 9v	1	**73084**	**V**	**154,00 €**
NODE-100-BT-LS Programador 1 est. Autónomo 9V. Sem solenóide.	1	**73085**	**V**	**143,00 €**
NODE-100-BT-VALVE-B.Programador autónomo 1 est.C/sol.9v y EV 1"H con reg.caudal.	10	**73086**	**V**	**156,00 €**
NODE-BT-200. Programador 2 est. autónomo 9V. Sem solenóides.	1	**73087**	**V**	**200,00 €**
NODE-BT- 400. Programador 4 est. autónomo 9V. Sem solenóides.	1	**73088**	**V**	**235,00 €**
SC-PROBE Sonda sensor de humidade em sólo	1	**64394**	**V**	**64,00 €**

Disponibilidades sob pedido nos modelos XC Hybrid de 6 e 12 estações com caixa inoxidável e pedestal de 1,2 m.

PROGRAMADORES AUTÓNOMOS

Hunter
The Irrigation Innovators

XC HYBRID: PROGRAMADORES RESIDENCIAIS DE ALIMENTAÇÃO HÍBRIDA 9 V OU 230 VCA

Para instalações no exterior. Três programas e quatro inícios de rega por programa. Detecção electrónica de curto-circuito. Programação e relógio permanente não-volátil. Utiliza solenóides de impulso de 9 V independentemente da alimentação. Transformador não incluído.

DESIGNAÇÃO	MODELO	UNID./CX.	CÓDIGO	L. Desc.	PVP Unit.
Programador 6 estações 9 V, exterior	XCH-600	10	**44235**	**V**	**264,00 €**
Programador 12 estações 9 V, exterior	XCH-1200	10	**44238**	**V**	**377,00 €**
Transformador com ficha para XCi, XCHybrid, ProC300i e PCCi interiores 230/24 VCA 1A 24 VA	545700	1	**46031**	**V**	**41,00 €**
Painel solar e bateria XCHybrid, com cabo de 12 mts	SPXCH	1	**56611**	**V**	**261,00 €**

SENSORES

SENSOR DE CHUVA MINI-CLIK

DESIGNAÇÃO	MODELO	UNID./CX.	CÓDIGO	L. Desc.	PVP Unit.
Sensor chuva ajustável 3-25 mm, com suporte de alumínio e 7,6 m de cabo	MINI-CLIK	24	**44292**	**V**	**51,00 €**
Sensor chuva ajustável 3-25 mm, com rosca fêmea de 1/2"	MINI-CLIK-C	12	***44293**	**V**	**56,00 €**
Pluviómetro CLIK-NO 3-25 mm	MINI-CLIK-NO	1	**66536**	**V**	**66,00 €**
Tubo de protecção aço inox, com sensor Mini-Clik e 7,6 m de cabo	SG-MC	1	***44294**	**V**	**498,00 €**

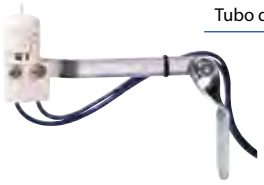

SENSOR DE CHUVA DE RESPOSTA RÁPIDA RAIN-CLIK

DESIGNAÇÃO	MODELO	UNID./CX.	CÓDIGO	L. Desc.	PVP Unit.
Sensor chuva de resposta rápida. N/F. Várias opções de montagem	RAIN-CLIK	24	**44295**	**V**	**52,00 €**
Sensor chuva de resposta rápida, circuito normalmente aberto Varias opções de montagem	RAIN-CLIK-NO	24	**44296**	**V**	**60,00 €**
Sensor de chuva e geada. N/F. Desliga com T<3º C	RFC	24	**44377**	**V**	**92,00 €**

SENSORES WIRELESS RAIN-CLIK (433 MHz, Alcance 30 m máx)

DESIGNAÇÃO	MODELO	UNID./CX.	CÓDIGO	L. Desc.	PVP Unit.
Sensor e receptor de chuva sem fios, resposta rápida	WR-CLIK	12	**44297**	**V**	**145,00 €**
Sensor transmissor e receptor de chuva/geada sem fios	WRF-CLIK	12	**10094**	**V**	**156,00 €**
Receptor sensor de chuva wireless	WRCLIK-R	20	**66283**	**V**	**127,00 €**
Braço transmissor sensor chuva WR-CLIK	WR-CLIK-TR	20	**56559**	**V**	**87,00 €**
Braço transmissor sensor chuva WRF-CLIK	WRF-CLIK-TR	20	**57075**	**V**	**81,00 €**

Disponibilidades sob pedido nos modelos XC Hybrid de 6 e 12 estações com caixa inoxidável e pedestal de 1,2 m

SENSORES

Hunter
The Irrigation Innovators

SOLAR SYNC:
Monitoriza a meteorologia local e regula os tempos de rega.
Compatível com os controladores PRO-C, ICC e I-CORE.

DESIGNAÇÃO	MODELO	UNID./CX.	CÓDIGO	L. Desc.	PVP Unit.
Só sensor para X-Core e ACC	SOLARSYNCSEN	20	**53496**	**V**	**154,00 €**
Só Sensor sem fios e receptor para X-Core e ACC	WSSSEN	10	**53498**	**V**	**308,00 €**

VÁLVULAS ANTI-DRENAGEM HUNTER HCV
Retem até 9,75 mca

DESIGNAÇÃO	MODELO	UNID./CX.	CÓDIGO	L. Desc.	PVP Unit.
Válvula anti-drenagem 1/2" fêmea x 1/2" fêmea	HC-50F-50F	40	**44307**	**V**	**10,00 €**
Válvula anti-drenagem 1/2" fêmea x 1/2" macho	HC-50F-50M	40	**44308**	**V**	**11,00 €**
Válvula anti-drenagem 3/4" fêmea x 3/4" macho	HC-75F-75M	40	**44309**	**V**	**11,00 €**

CAIXA MULTI FUNÇÃO
Revestimento sobreposto para prevenir a entrada de sujidade. Furo para parafuso com porca sobreinjectada (3/8"). Base e revestimento reforçados. Revestimento com protecção UV e anti-deslizante. Vende-se em separado: parafuso com aço inoxidável 3/8" – 16x1½" 18-8 hexagonal. Disponível em várias cores.

DESIGNAÇÃO	MODELO	UNID./CX.	CÓDIGO	L. Desc.	PVP Unit.
Caixa rectangular 19 x 17 x Alt. 20 cm. Com tampa verde	MB0811G	1	**74106**	**V**	**33,00 €**
Tampa caixa verde	MBLIDG	1	**71802**	**V**	**8,00 €**

LIGAÇÃO 4 JOELHOS ARTICULADOS SJ
Pressão de trabalho máxima 10 bar

DESIGNAÇÃO	MODELO	UNID./CX.	CÓDIGO	L. Desc.	PVP Unit.
Joelhos articulados 15 cm 1/2" macho	SJ-506	200	**44310**	**V**	**3,20 €**
Joelhos articulados 15 cm 3/4" macho	SJ-706	200	**44311**	**V**	**5,00 €**
Joelhos articulados 30 cm 1/2" macho	SJ-512	100	**44312**	**V**	**3,75 €**
Joelhos articulados 30 cm 3/4" macho	SJ-712	100	**44313**	**V**	**5,00 €**

SISTEMAS DE REGA DE JARDIM

PULVERIZADORES	Pág. 48
ASPERSORES	Pág. 52
ELECTROVÁLVULAS	Pág. 58
CAIXAS	Pág. 61
PROGRAMADORES ELÉCTRICOS	Pág. 62
SISTEMAS DE CONTROLO CENTRAL	Pág. 65
REGA LOCALIZADA	Pág. 66

PULVERIZADORES

RAIN BIRD

UNI-SPRAY

Difusores emergentes 1/2"H, com bico instalado serie VAN de arco ajustável. Caudal entre 0,10 - 1,21 m³/h. Pressão 1 - 2,1 bar. Alcance 2,1 - 5,5 m.

DESIGNAÇÃO	MODELO	Ref. Rain Bird	UNID./EMB.	CÓDIGO	L. Desc.	PVP Unid.
Emergente 10 cm com bico HE-VAN-08	US-408HE	P40008	50	**68260**	**V**	**4,50 €**
Emergente 10 cm com bico HE-VAN-10	US-410HE	P40010	50	**68261**	**V**	**4,50 €**
Emergente 10 cm com bico HE-VAN-12	US-412HE	P40012	50	**68262**	**V**	**5,00 €**
Emergente 10 cm com bico HE-VAN-15	US-415HE	P40015	50	**68263**	**V**	**5,00 €**
Emergente 10 cm com bico 18 Van	US-418	P41018	50	**37480**	**V**	**4,50 €**
Corpo de UNI-Spray sem bico 10 cm	US-400	P40000	50	**37374**	**V**	**4,00 €**
Válvula SAM (anti-drenagem)	US-SAM-KIT	P90000	25	**14421**	**V**	**3,00 €**

1800

Difusores emergentes 1/2"H. Disponíveis multiplos bicos para Caudal entre 0,01 - 1,21 m³/h, Pressão 1 - 2,1 bar e Alcance 0,6 - 5,6 m.

DESIGNAÇÃO	MODELO	Ref. Rain Bird	UNID./EMB.	CÓDIGO	L. Desc.	PVP Unid.
Emergente 5 cm	1802	A44020	100	**14422**	**V**	**4,50 €**
Emergente 10 cm	1804	A44120	75	**14423**	**V**	**4,50 €**
Emergente 15 cm	1806	A44205	50	**20457**	**V**	**16,00 €**
Emergente 30 cm	1812	A44305	50	**14424**	**V**	**26,00 €**
Emergente 10 cm com válvula SAM	1804-SAM	A43905	75	**14425**	**V**	**11,00 €**
Emergente 15 cm com válvula SAM	1806-SAM	A43912	50	**26342**	**V**	**26,00 €**
Emergente 30 cm com válvula SAM	1812-SAM	A43930	50	**14426**	**V**	**33,00 €**

PULVERIZADORES SÉRIE RD 1800

Difusores emergentes 1/2"H com nova junta "wiper" melhorada, depósitos de resíduos, novos materiais resistentes. Junta antidrenagem SAM incorporada, regulador de pressão PRS e dispositivo "Flow protect" em alguns modelos.

DESIGNAÇÃO	MODELO	Ref. RB	UNID./EMB.	CÓDIGO	L. Desc.	PVP Unid.
Pulverizador emergente 10 cm, com válvula anti-dreno SAM, regulador PRS 2,1bar , dispositivo "Flow Protect".	RD-04-SP30-F	A37341	75	**57785**	**V**	**21,00 €**
Pulverizador emergente 10 cm, com válvula anti-dreno SAM, regulador PRS 3,1bar , dispositivo "Flow Protect".	RD-04-SP45-F	A37441	75	**57786**	**V**	**21,00 €**
Pulverizador emergente 15cm, com válvula anti-dreno SAM, regulador PRS 2,1 bar, dispositivo "Flow Protect".	RD-06-S-P30-F	A37361	50	**66670**	**V**	**31,00 €**
Pulverizador emergente 30cm, com válvula anti-dreno SAM, regulador PRS 2,1 bar, dispositivo "Flow Protect".	RD-12-S-P30-F	A37321	50	**68273**	**V**	**42,00 €**

1400 BROTADOR

Circulares e autocompensantes. Rosca 1/2" fêmea.

DESIGNAÇÃO	MODELO	Ref. Rain Bird	UNID./EMB.	CÓDIGO	L. Desc.	PVP Unid.
Caudal: 0,02 L/s	1401	A16110	250 (25)	**14466**	**V**	**16,00 €**
Caudal: 0,03 L/s	1402	A16120	250 (25)	**14467**	**V**	**16,00 €**
Caudal: 0,06 L/s	1404	A16130	250 (25)	**14468**	**V**	**16,00 €**
Caudal: 0,13 L/s	1408	A16140	250 (25)	**14469**	**V**	**16,00 €**

ACESSÓRIOS PARA PULVERIZADORES

DESIGNAÇÃO	MODELO	Ref. Rain Bird	UNID./EMB.	CÓDIGO	L. Desc.	PVP Unid.
Adaptador ½"F instalar bicos sobre estaca ½"M	PA-8S	A16501	250(50)	**14470**	**V**	**4,50 €**
Extensão para pulverizadores com 16,5 cm	1800-EXT	A44500	50	**14471**	**V**	**10,00 €**

#Até final de stock

PULVERIZADORES

RAIN BIRD

BICOS HE-VAN

DESIGNAÇÃO	MODELO	Ref. Rain Bird	UNID./ EMB.	CÓDIGO	L. D.	PVP Unid.
Bicos ajustáveis 8' Alta eficiência Cinzento	HE-VAN-08	HE0801	25	**58782**	**V**	**3,00 €**
Bicos ajustáveis 10' Alta eficiência Azul	HE-VAN-10	HE1001	25	**58783**	**V**	**3,00 €**
Bicos ajustáveis 12' de alta eficiência Castanho	HE-VAN-12	HE1201	25	**56557**	**V**	**3,00 €**
Bicos ajustáveis 15' de alta eficiência Preto	HE-VAN-15	HE1501	25	**56558**	**V**	**3,00 €**

BICOS VAN DE ÂNGULO REGULÁVEL

10-VAN	Trajectória 10°						
	bar	m	m³/h	■ mm/h	▲ mm/h	Código / PVP	Ref. Rain Bird
360°	1,0	2,1	0,44	96	111	**14464 (Azul) 3,00 €** 250 (25)	P1001001
	1,5	2,4	0,53	89	103		
	2,0	2,7	0,57	76	88		
	2,1	3,1	0,59	63	73		
270°	1,0	2,1	0,33	96	111		
	1,5	2,4	0,40	89	103		
	2,0	2,7	0,43	76	88		
	2,1	3,1	0,48	68	79		
180°	1,0	2,1	0,22	97	112		
	1,5	2,4	0,27	92	106		
	2,0	2,7	0,29	76	88		
	2,1	3,1	0,33	71	82		
90°	1,0	2,1	0,11	96	110		
	1,5	2,4	0,13	89	103		
	2,0	2,7	0,14	76	88		
	2,1	3,1	0,17	73	85		

4-VAN	Trajectória 0°						
	bar	m	m³/h	■ mm/h	▲ mm/h	Código / PVP	Ref. Rain Bird
330°	1,0	0,9	0,14	189	218	**20462 (Amarelo) 3,00 €** 250 (25)	P10004
	1,5	1,0	0,17	183	215		
	2,0	1,2	0,20	152	176		
	2,1	1,2	0,20	152	176		
270°	1,0	0,9	0,12	198	229		
	1,5	1,0	0,14	187	216		
	2,0	1,2	0,16	168	171		
	2,1	1,2	0,17	157	181		
180°	1,0	0,9	0,07	173	200		
	1,5	1,0	0,09	180	208		
	2,0	1,2	0,10	139	161		
	2,1	1,2	0,10	139	161		
90°	1,0	0,9	0,05	247	285		
	1,5	1,0	0,06	240	277		
	2,0	1,2	0,06	167	193		
	2,1	1,2	0,07	194	224		

12-VAN	Trajectória 15°						
	bar	m	m³/h	■ mm/h	▲ mm/h	Código / PVP	Ref. Rain Bird
360°	1,0	2,7	0,40	56	63	**14465 (Castanho) 3,00 €** 250 (25)	P1001201
	1,5	3,2	0,48	47	54		
	2,0	3,6	0,59	46	53		
	2,1	3,7	0,60	44	51		
270°	1,0	2,7	0,30	55	63		
	1,5	3,2	0,36	47	54		
	2,0	3,6	0,45	46	53		
	2,1	3,7	0,45	44	51		
180°	1,0	2,7	0,20	55	63		
	1,5	3,2	0,24	47	54		
	2,0	3,6	0,30	46	53		
	2,1	3,7	0,30	44	51		
90°	1,0	2,7	0,10	55	63		
	1,5	3,2	0,12	47	54		
	2,0	3,6	0,15	46	53		
	2,1	3,7	0,15	44	51		

6-VAN	Trajectória 0°						
	bar	m	m³/h	■ mm/h	▲ mm/h	Código / PVP	Ref. Rain Bird
330°	1,0	1,2	0,19	144	166	**20463 (Laranja) 3,00 €** 250 (25)	P10006
	1,5	1,5	0,23	112	129		
	2,0	1,8	0,27	91	105		
	2,1	1,8	0,27	91	105		
270°	1,0	1,2	0,18	167	193		
	1,5	1,5	0,21	124	143		
	2,0	1,8	0,24	99	114		
	2,1	1,8	0,25	103	119		
180°	1,0	1,2	0,10	139	161		
	1,5	1,5	0,11	98	113		
	2,0	1,8	0,13	80	92		
	2,1	1,8	0,14	86	99		
90°	1,0	1,2	0,06	167	193		
	1,5	1,5	0,07	124	143		
	2,0	1,8	0,08	99	114		
	2,1	1,8	0,09	99	114		

15-VAN	Trajectória 23°						
	bar	m	m³/h	■ mm/h	▲ mm/h	Código / PVP	Ref. Rain Bird
360°	1,0	3,4	0,60	52	60	**09413 (Preto) 3,00 €** 250 (25)	P1001501
	1,5	3,9	0,72	47	55		
	2,0	4,5	0,84	41	48		
	2,1	4,6	0,84	40	46		
270°	1,0	3,4	0,45	52	60		
	1,5	3,9	0,54	47	55		
	2,0	4,5	0,63	41	48		
	2,1	4,6	0,63	40	46		
180°	1,0	3,4	0,30	52	60		
	1,5	3,9	0,36	47	55		
	2,0	4,5	0,42	41	48		
	2,1	4,6	0,42	40	46		
90°	1,0	3,4	0,15	52	60		
	1,5	3,9	0,18	47	55		
	2,0	4,5	0,21	41	48		
	2,1	4,6	0,21	40	46		

8-VAN	Trajectória 5°						
	bar	m	m³/h	■ mm/h	▲ mm/h	Código / PVP	Ref. Rain Bird
330°	1,0	1,8	0,27	91	105	**14463 (Verde) 3,00 €** 250 (25)	P10008
	1,5	2,1	0,32	79	91		
	2,0	2,3	0,38	78	90		
	2,1	2,4	0,39	74	86		
270°	1,0	1,8	0,25	103	119		
	1,5	2,1	0,30	91	105		
	2,0	2,3	0,34	86	99		
	2,1	2,4	0,35	81	94		
180°	1,0	1,8	0,19	117	135		
	1,5	2,1	0,23	104	120		
	2,0	2,3	0,26	98	113		
	2,1	2,4	0,27	94	109		
90°	1,0	1,8	0,12	148	71		
	1,5	2,1	0,14	127	147		
	2,0	2,3	0,16	121	140		
	2,1	2,4	0,16	111	128		

18-VAN	Trajectória 26°						
	bar	m	m³/h	■ mm/h	▲ mm/h	Código / PVP	Ref. Rain Bird
360°	1,0	4,3	0,96	52	60	**20464 (Beje) 3,00 €** 250 (25)	P10018
	1,5	4,8	1,07	47	55		
	2,0	5,4	1,20	41	48		
	2,1	5,5	1,21	40	46		
270°	1,0	4,3	0,72	52	60		
	1,5	4,8	0,80	47	55		
	2,0	5,4	0,90	41	48		
	2,1	5,5	0,91	40	46		
180°	1,0	4,3	0,48	52	60		
	1,5	4,8	0,50	47	55		
	2,0	5,4	0,60	41	48		
	2,1	5,5	0,61	40	46		
90°	1,0	4,3	0,24	52	60		
	1,5	4,8	0,27	47	55		
	2,0	5,4	0,30	41	48		
	2,1	5,5	0,30	40	46		

Letra de desconto V

PULVERIZADORES

RAIN BIRD

BICOS MPR

Alfa num. C08

Série 12	Trajectória 30°						
	bar	m	m³/h	■ mm/h	▲ mm/h	Código / PVP	Ref. Rain Bird
12F	1,0 1,5 2,0 2,1	2,7 3,2 3,6 3,7	0,40 0,48 0,59 0,60	55 47 46 44	63 54 53 51	**14450** **3,50 €** 250 (25)	A47009
12H	1,0 1,5 2,0 2,1	2,7 3,2 3,6 3,7	0,20 0,24 0,30 0,30	55 47 46 44	63 54 53 51	**#14453** **3,50 €** 250 (25)	A47012
12Q	1,0 1,5 2,0 2,1	2,7 3,2 3,6 3,7	0,10 0,12 0,15 0,15	55 47 46 44	63 54 53 51	**14455** **3,50 €** 250 (25)	A47014

Série 8	Trajectória 8°						
	bar	m	m³/h	■ mm/h	▲ mm/h	Código / PVP	Ref. Rain Bird
8F	1,0 1,5 2,0 2,1	1,5 1,9 2,3 2,4	0,12 0,16 0,22 0,23	52 47 41 40	60 55 48 46	**14456** **3,50 €** 250 (25)	A4701801
8H	1,0 1,5 2,0 2,1	1,5 1,9 2,3 2,4	0,06 0,09 0,11 0,12	52 47 41 40	60 55 48 46	**14457** **3,50 €** 250 (25)	A4701901
8Q	1,0 1,5 2,0 2,1	1,5 1,9 2,3 2,4	0,03 0,04 0,05 0,06	52 47 41 40	60 55 48 46	**14459** **3,50 €** 250 (25)	A4702001

Série 10	Trajectória 15°						
	bar	m	m³/h	■ mm/h	▲ mm/h	Código / PVP	Ref. Rain Bird
10F	1,0 1,5 2,0 2,1	2,1 2,4 3,0 3,1	0,26 0,30 0,35 0,36	58 50 39 37	67 57 45 43	**14446** **3,50 €** 250 (25)	A47015
10H	1,0 1,5 2,0 2,1	2,1 2,4 3,0 3,1	0,13 0,14 0,18 0,18	58 50 39 37	67 57 45 43	**14447** **3,50 €** 250 (25)	A47016
10Q	1,0 1,5 2,0 2,1	2,1 2,4 3,0 3,1	0,07 0,07 0,09 0,09	58 50 39 37	67 57 45 43	**14449** **3,50 €** 250 (25)	A47017

Série 15	Trajectória 30°						
	bar	m	m³/h	■ mm/h	▲ mm/h	Código / PVP	Ref. Rain Bird
15F	1,0 1,5 2,0 2,1	3,4 3,9 4,5 4,6	0,60 0,72 0,84 0,84	52 47 41 40	60 55 48 46	**14429** **3,50 €** 250 (25)	A47000
15H	1,0 1,5 2,0 2,1	3,4 3,9 4,5 4,6	0,30 0,36 0,42 0,42	52 47 41 40	60 55 48 46	**14432** **3,50 €** 250 (25)	A47070
15Q	1,0 1,5 2,0 2,1	3,4 3,9 4,5 4,6	0,15 0,18 0,21 0,21	52 47 41 40	60 55 48 46	**14434** **3,50 €** 250 (25)	A47005

Série 15	Faixa Lateral - Trajectória 30°				
	bar	m	m³/h	Código / PVP	Ref. Rain Bird
15EST*	1,0 1,5 2,0 2,1	1,2x4,0 1,2x4,3 1,2x4,3 1,2x4,6	0,10 0,11 0,13 0,14	**14436** **3,50 €** 250 (25)	A47006
15CST*	1,0 1,5 2,0 2,1	1,2x7,9 1,2x8,5 1,2x8,5 1,2x9,2	0,20 0,23 0,25 0,27	**14437** **3,50 €** 250 (25)	A47007
15SST*	1,0 1,5 2,0 2,1	1,2x7,9 1,2x8,5 1,2x8,5 1,2x9,2	0,20 0,23 0,25 0,27	**14438** **3,50 €** 250 (25)	A47008
15LCS	-	-	-	**57789[V]** **3,50 €** 250 (25)	A47033A
15RCS	-	-	-	**57790[V]** **3,50 €** 250 (25)	A47034A

Série 5	Trajectória 5°						
	bar	m	m³/h	■ mm/h	▲ mm/h	Código / PVP	Ref. Rain Bird
5F	1,0 1,5 2,0 2,1	0,6 1,0 1,4 1,5	0,02 0,05 0,08 0,09	52 47 41 40	60 55 48 46	**20458** **3,50 €** 250 (25)	A47086
5H	1,0 1,5 2,0 2,1	0,6 1,0 1,4 1,5	0,01 0,02 0,04 0,05	52 47 41 40	60 55 48 46	**20459** **3,50 €** 250 (25)	A47083
5Q	1,0 1,5 2,0 2,1	0,6 1,0 1,4 1,5	0,01 0,01 0,02 0,02	52 47 41 40	60 55 48 46	**20461** **3,50 €** 250 (25)	A47084

#Até final de stock

Letra de desconto V

PULVERIZADORES

RAIN BIRD

BICOS U DE DUPLO ORIFÍCIO

U-8	bar	m	m³/h	■ mm/h	▲ mm/h	Código / PVP	Ref. Rain Bird
U-8F	1,0 1,5 2,0 2,1	1,5 1,9 2,3 2,4	0,12 0,16 0,22 0,23	52 47 41 40	60 55 48 46	**42174** **6,00 €** 250 (25)	U10320
U-8H	1,0 1,5 2,0 2,1	1,5 1,9 2,3 2,4	0,06 0,09 0,11 0,12	52 47 41 40	60 55 48 46	**42175** **6,00 €** 100 (25)	U10310
U-8Q	1,0 1,5 2,0 2,1	1,5 1,9 2,3 2,4	0,03 0,04 0,05 0,06	52 47 41 40	60 55 48 46	**42176** **6,00 €** 250 (25)	U10315

U-10	bar	m	m³/h	■ mm/h	▲ mm/h	Código / PVP	Ref. Rain Bird
U-10F	1,0 1,5 2,0 2,1	2,1 2,4 3,0 3,1	0,24 0,30 0,31 0,37	52 47 41 40	60 55 48 46	**42179** **6,00 €** 100 (25)	U10215
U-10H	1,0 1,5 2,0 2,1	2,1 2,4 3,0 3,1	0,12 0,15 0,15 0,19	52 47 41 40	60 55 48 46	**42178** **6,00 €** 100 (25)	U10210
U-10Q	1,0 1,5 2,0 2,1	2,1 2,4 3,0 3,1	0,06 0,07 0,08 0,09	52 47 41 40	60 55 48 46	**42177** **6,00 €** 100 (25)	U10220

U-12	bar	m	m³/h	■ mm/h	▲ mm/h	Código / PVP	Ref. Rain Bird
U-12F	1,0 1,5 2,0 2,1	2,7 3,2 3,6 3,7	0,40 0,48 0,59 0,60	55 47 46 44	63 54 53 51	**20465** **6,00 €** 100 (25)	U10120
U-12H	1,0 1,5 2,0 2,1	2,7 3,2 3,6 3,7	0,20 0,24 0,30 0,30	55 47 46 44	63 54 53 51	**20466** **6,00 €** 100 (25)	U10110
U-12Q	1,0 1,5 2,0 2,1	2,7 3,2 3,6 3,7	0,10 0,12 0,15 0,15	55 47 46 44	63 54 53 51	**20467** **6,00 €** 100 (25)	U10115

U-15	bar	m	m³/h	■ mm/h	▲ mm/h	Código / PVP	Ref. Rain Bird
U-15F	1,0 1,5 2,0 2,1	3,4 3,9 4,5 4,6	0,60 0,72 0,84 0,84	52 47 41 40	60 55 48 46	**20468** **6,00 €** 100 (25)	U10020
U-15H	1,0 1,5 2,0 2,1	3,4 3,9 4,5 4,6	0,30 0,36 0,42 0,42	52 47 41 40	60 55 48 46	**20469** **6,00 €** 100 (25)	U10010
U-15Q	1,0 1,5 2,0 2,1	3,4 3,9 4,5 4,6	0,15 0,18 0,21 0,21	52 47 41 40	60 55 48 46	**20470** **6,00 €** 100 (25)	U10015

Letra de desconto V

Bicos giratórios

Proporcionam uma distribuição eficaz da água num intervalo de alcances de 4 a 7,6 m. A pluviometria destes bicos é igual à pluviometria os bicos Rain Bird 5000/5000Plus e proporcionam flexibilidade. Os novos modelos RVAN são de arco ajustável de 45º a 270º.

DESIGNAÇÃO	MODELO	Ref. Rain Bird	UNID./CX.	CÓDIGO	L. Desc.	PVP Unid.
Bico giratório ajustável 45º-270º, Raio 2,4-4,6m , Deflector azul.	R-VAN14	A84659	10	**68679**	**V**	**10,00 €**
Bico giratório ajustável 45º-270º, Raio 4-5m, Deflector beje.	R-VAN18	A84660	10	**66375**	**V**	**10,00 €**
Bico giratório ajustável 45º-270º, Raio 5,2-7,3m, Deflector amarelo.	R-VAN24	A84661	10	**71383**	**V**	**10,00 €**
Bico giratório 360º, Raio 2,4-4,6m	RVAN14360	A84664	10	**71554**	**V**	**10,00 €**
Bico giratório 360º, Raio 4,0-5,5m	RVAN18360	A84665	10	**71555**	**V**	**10,00 €**
Bico giratório 360º, Raio 5,2-7,3m	RVAN24360	A84666	10	**71556**	**V**	**10,00 €**
R-VAN Bico canto esquerdo, 1,5x4,6m	R-VAN-LCS	A84667	10	**71557**	**V**	**10,00 €**
R-VAN Bico canto direito, 1,5x4,6m	R-VAN-RCS	A84668	10	**71433**	**V**	**10,00 €**
R-VAN Bico lateral franja , 1.5 x 9.1m	R-VAN-SST	A84669	10	**71558**	**V**	**10,00 €**

ASPERSORES DE TURBINA ½"

RAIN BIRD

3500

Aspersores de turbina sectoriais 40-360o com retorno. Caudal 0,12-1,04 m³/h. Pressão trabalho 1,7-3,8 bar. Alcance 4,6-10,7m.

DESIGNAÇÃO	MODELO	Ref. Rain Bird	UNID./EMB.	CÓDIGO	L. Desc.	PVP Unid.
Emergente 10 cm, parte de círculo	3504-PC	Y34001	20	**23242**	**V**	**18,00 €**
Aspersor 10 cm 1/2"F. Sectorial 40º-360º com anti-drenagem, retem até 2,1 mca	3504-PCSAM	Y34500	20	**26345**	**V**	**33,00 €**

Bicos	bar	m	m³/h	■ mm/h	▲ mm/h
0,75	1,7	4,6	0,12	12	14
	2,0	4,8	0,13	12	13
	2,5	5,2	0,16	12	13
	3,0	5,2	0,17	13	15
	3,5	5,4	0,19	13	15
	3,8	5,5	0,19	13	15
1,0	1,7	6,1	0,17	9	11
	2,0	6,2	0,19	10	11
	2,5	6,4	0,21	10	12
	3,0	6,4	0,24	12	13
	3,5	6,6	0,26	12	14
	3,8	6,7	0,27	12	14

Bicos	bar	m	m³/h	■ mm/h	▲ mm/h
1,5	1,7	7,0	0,24	10	11
	2,0	7,0	0,26	11	12
	2,5	7,0	0,30	12	14
	3,0	7,3	0,33	12	14
	3,5	7,3	0,36	13	15
	3,8	7,3	0,37	14	16
2,0	1,7	8,2	0,32	9	11
	2,0	8,2	0,34	10	12
	2,5	8,2	0,39	12	13
	3,0	8,2	0,43	13	15
	3,5	8,4	0,47	13	15
	3,8	8,5	0,49	13	15

Bicos	bar	m	m³/h	■ mm/h	▲ mm/h
3,0	1,7	8,8	0,49	13	14
	2,0	9,1	0,53	13	14
	2,5	9,4	0,60	13	16
	3,0	9,4	0,67	15	18
	3,5	9,6	0,71	15	18
	3,8	9,8	0,74	16	18
4,0	1,7	9,4	0,67	15	17
	2,0	9,7	0,73	16	18
	2,5	10,1	0,83	16	19
	3,0	10,6	0,92	16	19
	3,5	10,7	1,00	18	20
	3,8	10,7	1,04	18	21

ASPERSORES DE TURBINA ¾"

5000 PLUS

Aspersores de turbina sectoriais 40-360o e circulares sem retorno. Possibilidade de corte individual do jato. Série PRS com regulador de pressão. Caudal 0,17-2,19 m³/h. Pressão trabalho 1,7-4,5 bar. Alcance 7,6-15,2 m.

DESIGNAÇÃO	MODELO	Ref. Rain Bird	UNID./EMB.	CÓDIGO	L. Desc.	PVP Unid.
Emergente 10 cm, círculo completo	5004-FC	Y45010	20	**27922**	**V**	**32,00 €**
Emergente 10 cm, parte de círculo 40º-360º	5004-PC	Y4510030	20	**27921**	**V**	**26,00 €**
Modelo circulo completo e sectorial (40-360º), válvula SAM antidrenagem	5004+PC-SAM	Y45650	20	**71533**	**V**	**38,00 €**
Aspersor 10 cm sectorial e circular 40-360º, emergente em inox. anti-drenagem, regulador pressão	5004PLPC SAMPRSSS	Y65750SS	20	**59217**	**V**	**47,00 €**
Aspersor 5004 PLUS PRS PS SAM. 10 cm. Para águas não potáveis	5004+PC-SR-NP	Y65670NP	20	**37381**	**V**	**62,00 €**
Emergente 15 cm, parte de círculo 40º-360º	5006-PC-PLUS	YA45850	20	**75502**	**V**	**85,00 €**
Aspersor circulo completo e sectorial 40-360° fecho de caudal, emergente de aço inoxidável. SAM & PRS Altura de emergência 15 cm (6")	5006 PL PC SAM	Y65950SS	20	**64504**	**V**	**120,00 €**
Aspersor círculo completo e sectorial, 40-360° fecho de caudal com válvula SAM incorporada e PRS; Altura de emergência 30 cm (12")	5012 PL PC SAM PRS	Y66050	20	**63134**	**V**	**107,00 €**

5000 E

Aspersores de turbina sectoriais 40-360o. Caudal 0,17-2,19 m³/h. Pressão trabalho 1,7-4,5 bar. Alcance 7,6-15,2 m.

DESIGNAÇÃO	MODELO	Ref. Rain Bird	UNID./EMB.	CÓDIGO	L. Desc.	PVP Unid.
Emergente 10 cm, parte de círculo	5004E-PC	Y5410730	20	**37378**	**V**	**22,00 €**
Emergente 10 cm, parte de círculo, com válvula SAM anti-drenagem	5004 PC-SAM	Y55007	20	**67503**	**V**	**32,00 €**
Modelo circulo completo e sectorial (40-360º) com sistema regulador de pressão. Altura de emergência 10 cm (4")	5004PCR	Y74007	20	**59874**	**V**	**35,00 €**

ASPERSORES DE TURBINA ¾"

RAIN BIRD

PRESTAÇÃO DOS BICOS DO 5000

ÂNGULO BAIXO

Bicos	bar	m	m³/h	■ mm/h	▲ mm/h
1,0	1,7	7,6	0,17	6	7
	2,0	8,0	0,18	6	6
	2,5	8,6	0,20	5	6
	3,0	8,8	0,22	6	7
	3,5	8,8	0,24	6	7
	4,0	8,8	0,26	7	8
	4,5	8,8	0,27	7	8
1,5	1,7	8,2	0,26	8	9
	2,0	8,6	0,28	8	9
	2,5	9,2	0,32	8	9
	3,0	9,4	0,35	8	9
	3,5	9,4	0,38	9	10
	4,0	9,4	0,41	9	11
	4,5	9,4	0,44	10	11
2,0	1,7	8,8	0,33	9	10
	2,0	9,1	0,36	9	10
	2,5	9,5	0,41	9	10
	3,0	9,7	0,45	10	11
	3,5	9,9	0,49	10	11
	4,0	10,1	0,52	10	12
	4,5	10,1	0,56	11	13
3,0	1,7	8,8	0,51	13	15
	2,0	9,3	0,55	13	15
	2,5	10,1	0,62	12	14
	3,0	10,6	0,68	12	14
	3,5	10,8	0,74	13	15
	4,0	11,0	0,80	13	15
	4,5	11,0	0,84	14	16

ÂNGULO STANDARD

Bicos	bar	m	m³/h	■ mm/h	▲ mm/h
1,5	1,7	10,1	0,25	5	6
	2,0	10,2	0,28	5	6
	2,5	10,4	0,31	6	7
	3,0	10,6	0,34	6	7
	3,5	10,7	0,37	7	8
	4,0	10,6	0,40	7	8
	4,5	10,4	0,42	8	9
2,0	1,7	10,7	0,34	6	7
	2,0	10,8	0,36	6	7
	2,5	11,0	0,41	7	8
	3,0	11,2	0,45	7	8
	3,5	11,3	0,49	8	9
	4,0	11,1	0,52	8	10
	4,5	10,7	0,55	10	11
2,5	1,7	10,7	0,41	7	8
	2,0	10,9	0,44	7	9
	2,5	11,3	0,50	8	9
	3,0	11,3	0,56	9	10
	3,5	11,3	0,60	9	11
	4,0	11,3	0,64	10	12
	4,5	11,3	0,68	11	12
3,0	1,7	11,0	0,51	8	10
	2,0	11,2	0,55	9	10
	2,5	11,2	0,62	9	11
	3,0	12,1	0,69	9	11
	3,5	12,2	0,74	10	12
	4,0	12,2	0,80	11	12
	4,5	12,2	0,84	11	13
4,0	1,7	11,3	0,66	10	12
	2,0	11,6	0,71	11	12
	2,5	12,3	0,81	11	13
	3,0	12,7	0,89	11	13
	3,5	12,8	0,97	12	14
	4,0	12,8	1,04	13	15
	4,5	12,8	1,10	13	15
5,0	1,7	11,9	0,84	12	14
	2,0	12,1	0,91	12	14
	2,5	12,7	1,03	13	15
	3,0	13,5	1,13	12	14
	3,5	13,7	1,23	13	15
	4,0	13,7	1,32	14	16
	4,5	13,7	1,40	15	17
6,0	1,7	11,9	0,97	14	16
	2,0	12,4	1,05	14	16
	2,5	13,2	1,21	14	16
	3,0	13,9	1,34	14	16
	3,5	14,2	1,45	14	17
	4,0	14,9	1,55	15	17
	4,5	14,6	1,64	15	18
8,0	1,7	11,0	1,34	22	26
	2,0	11,8	1,45	21	24
	2,5	13,3	1,63	19	21
	3,0	14,1	1,79	18	21
	3,5	14,9	1,93	18	20
	4,0	15,2	2,06	18	21
	4,5	15,2	2,19	19	22

ACESSÓRIOS PARA 5000

DESIGNAÇÃO	MODELO	Ref. Rain Bird	UNID./EMB.	CÓDIGO	L. Desc.	PVP Unid.
Jogo 12 bicos série 5000 de uniformidade, Rain Curtain tm, 8 standard + 4 ângulo baixo	5000 Plus TREE	Y04500	10	**27930**	**V**	**0,05 €**
Bolsa 30 bicos	5000MPRMPK	Y046MPK	30	**59218**	**V**	**0,05 €**
Chave para aspersor série 5000	ROTORTOOL	Y05100	10	**42026**	**V**	**8,00 €**
Válvula SAM (anti-drenagem)	5000PL SAM Kit	Y046MPK	250 (50)	**14390**	**V**	**14,00 €**

42026

PRESTAÇÕES BICOS MPR-25

Bicos	bar	m	m³/h	■ mm/h	▲ mm/h
90°	1,7	7,0	0,17	13,7	15,8
	2,4	7,3	0,20	14,9	17,3
	3,1	7,6	0,23	15,6	18,1
	3,8	7,6	0,25	17,4	20,1
	4,5	7,6	0,27	18,9	21,9
180°	1,7	7,0	0,33	13,3	15,4
	2,4	7,3	0,39	14,7	17,0
	3,1	7,6	0,45	15,5	17,9
	3,8	7,6	0,50	17,3	20,0
	4,5	7,6	0,55	18,9	21,8
360°	1,7	7,0	0,63	12,8	14,8
	2,4	7,3	0,76	14,2	16,4
	3,1	7,6	0,87	14,9	17,3
	3,8	7,6	0,97	16,6	19,2
	4,5	7,6	1,05	18,1	20,9

PRESTAÇÕES BICOS MPR-30

Bicos	bar	m	m³/h	■ mm/h	▲ mm/h
90°	1,7	8,8	0,23	12,0	13,8
	2,4	9,1	0,28	13,4	15,4
	3,1	9,1	0,32	15,2	17,6
	3,8	9,1	0,35	17,0	19,6
	4,5	9,1	0,38	18,4	21,2
180°	1,7	8,8	0,49	12,5	14,4
	2,4	9,1	0,59	14,1	16,2
	3,1	9,1	0,67	16,1	18,6
	3,8	9,1	0,75	17,9	20,7
	4,5	9,1	0,82	19,6	22,6
360°	1,7	8,8	0,96	12,3	14,2
	2,4	9,1	1,15	13,8	15,9
	3,1	9,1	1,31	15,7	18,1
	3,8	9,1	1,45	17,4	20,0
	4,5	9,1	1,57	18,8	21,7

PRESTAÇÕES BICOS MPR-35

Bicos	bar	m	m³/h	■ mm/h	▲ mm/h
90°	1,7	9,8	0,32	13,4	15,4
	2,4	10,4	0,38	14,1	16,3
	3,1	10,7	0,44	15,3	17,7
	3,8	10,7	0,48	17,0	19,6
	4,5	10,7	0,52	18,4	21,3
180°	1,7	9,8	0,62	13,1	15,2
	2,4	10,4	0,76	14,1	16,3
	3,1	10,7	0,87	15,2	17,6
	3,8	10,7	0,96	16,9	19,5
	4,5	10,7	1,05	18,4	21,3
360°	1,7	9,8	1,22	12,8	14,8
	2,4	10,4	1,50	14,0	16,2
	3,1	10,7	1,72	15,1	17,5
	3,8	10,7	1,91	16,8	19,4
	4,5	10,7	2,30	18,3	21,2

ASPERSORES 1" Série FALCON 6504

RAIN BIRD

FALCON 6504

Aspersores de turbina sectoriais 40-360º e circulares sem retorno. Estator universal. Válvula anti-drenagem SAM retem 3,1 mca. Caudal 0,66-4,93 m³/h. Pressão trabalho 2,1-6,2 bar. Alcance 11,3-19,8 m.

DESIGNAÇÃO	MODELO	Ref. Rain Bird	UNID./EMB.	CÓDIGO	L. Desc.	PVP Unid.
Círculo completo, standard	FALCON FC	B65311	20	**14402**	**V**	**108,00 €**
Parte de círculo, standard	FALCON PC	B65301	20	**14403**	**V**	**101,00 €**
Círculo completo, em aço inox	FALCON FC-SS	B65811	20	**14404**	**V**	**144,00 €**
Parte de círculo, em aço inox	FALCON PC-SS	B65801	20	**14405**	**V**	**144,00 €**
Parte de círculo, inox, de rotação rápida	FALCON PC-SS-HS	B65841	20	**20476**	**V**	**252,00 €**

Nota: O aspersores FALCON 6504, são vendidos sem bico, incluír no pedido os bicos necessários, estes serão enviados sem custo.

Bicos	bar	m	m³/h	■ mm/h	▲ mm/h
04	2,1	11,9	0,66	9	11
	2,5	12,3	0,72	10	11
	3,0	12,5	0,78	10	12
	3,5	12,5	0,85	11	13
	4,0	12,5	0,89	11	13
	4,5	12,5	0,96	12	14
	5,0	12,7	1,01	13	15
	5,5	13,1	1,04	12	14
06	2,1	13,1	0,95	11	13
	2,5	13,5	1,05	12	13
	3,0	14,1	1,16	12	13
	3,5	14,9	1,26	11	13
	4,0	14,4	1,34	13	15
	4,5	14,6	1,40	13	15
	5,0	14,9	1,47	13	15
	5,5	14,9	1,56	14	16
08	2,5	14,9	1,50	13	16
	3,0	15,1	1,56	14	16
	3,5	15,5	1,69	14	16
	4,0	15,5	1,83	15	17
	4,5	15,5	1,95	16	19
	5,0	15,7	2,05	17	19
	5,5	16,1	2,13	16	19

Bicos	bar	m	m³/h	■ mm/h	▲ mm/h
10	2,5	15,5	1,84	15	18
	3,0	15,8	1,92	15	18
	3,5	16,2	2,08	16	18
	4,0	16,6	2,23	16	19
	4,5	17,1	2,37	16	19
	5,0	17,2	2,50	17	19
	5,5	16,8	2,63	19	22
12	2,5	16,2	2,20	17	19
	3,0	16,4	2,31	17	20
	3,5	16,8	2,52	18	21
	4,0	17,3	2,72	18	21
	4,5	17,7	2,89	18	21
	5,0	18,1	3,04	19	21
	5,5	18,6	3,18	18	21
14	2,5	16,8	2,57	18	21
	3,0	17,2	2,68	18	21
	3,5	18,0	2,91	18	21
	4,0	18,5	3,12	18	21
	4,5	18,6	3,32	19	22
	5,0	18,6	3,51	20	23
	5,5	18,6	3,67	21	25

Bicos	bar	m	m³/h	■ mm/h	▲ mm/h
16	2,5	16,8	2,86	20	24
	3,0	17,4	3,00	20	23
	3,5	18,6	3,27	19	22
	4,0	19,1	3,50	19	22
	4,5	19,2	3,71	20	23
	5,0	19,2	3,91	21	24
	5,5	19,2	4,10	22	26
18	2,5	18,0	3,11	19	22
	3,0	18,0	3,25	20	23
	3,5	18,1	3,53	22	25
	4,0	19,0	3,81	21	24
	4,5	19,5	4,03	21	24
	5,0	19,8	4,23	22	25
	5,5	19,8	4,44	23	26
	6,0	19,8	4,79	24	28
	6,2	19,8	4,93	25	29

BICOS PARA ASPERSORES 1" SÉRIE FALCON 6504

DESIGNAÇÃO	MODELO	Ref. Rain Bird	UNID./EMB.	CÓDIGO	L. Desc.	PVP Unid.
Bico FALCON 6504/8005: 04, 06, 08	RAINNOZLOW	B81610	40	**74772**	**V**	**0,05 €**
Bico FALCON 6504 /8005: 10, 12, 14, 16, 18	RAINNOZSTD	B81620	40	**74706**	**V**	**0,05 €**

ASPERSORES DE TURBINA 1"

8005

Aspersores de turbina sectoriais 50-330º e 360º sem retorno nas mesmas condições. Memória de arco. Proteção de engrenagens. Limite esquerdo e direito ajustáveis. Estator universal. Válvula anti-drenagem SAM retem 3,1mca. Caudal 2,54-8,24 m³/h. Pressão trabalho 3,5-6,9 bar. Alcance 17,4-24,7 m.

DESIGNAÇÃO	MODELO	Ref. Rain Bird	UNID./EMB.	CÓDIGO	L. Desc.	PVP Unid.
Parte de círculo e círculo completo, standard	8005-SAM	B8120018	20	**26357**	**V**	**140,00 €**
Parte de círculo e círculo completo, em aço inox	8005-SAM-SS	B8140018	20	**26358**	**V**	**203,00 €**
Bico 8005: 20, 22, 24, 26	RAINNOZHI	B81630	40	**74822**	**V**	**0,05 €**

ASPERSORES DE IMPACTO EMERGENTES

MAXI-PAW 2045

Aspersor de impacto sectorial e circular com bico alterável 08 instalada. Dupla tomada 3/4"h e 1/2"h. Caudal 0,34-1,91 m³/h. Pressão trabalho 1,7-4,1 bar. Alcance 6,7-13,7 m.

DESIGNAÇÃO	MODELO	Ref. Rain Bird	UNID./EMB.	CÓDIGO	L. Desc.	PVP Unid.
Parte círculo e círculo completo, com bico 8	2045A-08	B0690008	20	**14397**	**V**	**55,00 €**
Aspersor de impacto MAXI-PAW SAM não potável	2045A08-NP	B0615008NP	20	**37388**	**V**	**79,00 €**
Chave para montagem e desmontagem	42064	B41866	1	**26352**	**V**	**54,00 €**
Bico MAXI-PAW ângulo 23º- cor vermelho tamanho 06	206592-06	20659206	100	**57869**	**V**	**0,05 €**
Bico MAXI-PAW ângulo 11º- cor amarela tamanho 10	115902-10	11590210	100	**57876**	**V**	**0,05 €**

Bicos	Bicos MPR				
	bar	m	m³/h	■ mm/h	▲ mm/h
06	1,7	-	-	-	-
	2,0	-	-	-	-
	2,5	11,4	0,46	7	8
	3,0	11,5	0,51	8	9
	3,5	11,6	0,55	8	9
	4,0	11,6	0,58	9	10
	4,1	11,6	0,59	9	10
07	1,7	9,8	0,50	10	12
	2,0	10,4	0,55	10	12
	2,5	11,0	0,60	10	11
	3,0	11,7	0,66	10	11
	3,5	12,2	0,72	10	11
	4,0	12,5	0,78	10	12
	4,1	12,5	0,79	10	12
08	1,7	10,7	0,64	11	13
	2,0	11,1	0,68	11	13
	2,5	11,5	0,75	11	13
	3,0	12,0	0,82	11	13
	3,5	12,4	0,89	12	13
	4,0	12,7	0,94	12	14
	4,1	12,8	0,95	12	13

Bicos	Bicos MPR				
	bar	m	m³/h	■ mm/h	▲ mm/h
10	1,7	11,6	0,95	14	16
	2,0	12,0	1,01	14	16
	2,5	12,3	1,11	15	17
	3,0	12,7	1,21	15	17
	3,5	13,0	1,31	16	18
	4,0	13,3	1,42	16	19
	4,1	13,4	1,45	16	19
12	1,7	11,9	1,25	18	20
	2,0	12,3	1,32	17	20
	2,5	12,7	1,45	18	21
	3,0	13,2	1,58	18	21
	3,5	13,6	1,72	19	22
	4,0	13,7	1,86	20	23
	4,1	13,7	1,91	20	24

Bicos	Bicos LA				
	bar	m	m³/h	■ mm/h	▲ mm/h
07LA	1,7	6,7	0,34	15	17
	2,0	6,9	0,38	16	18
	2,5	7,1	0,42	17	19
	3,0	7,4	0,46	17	19
	3,5	7,6	0,50	17	20
	4,0	7,6	0,54	19	22
	4,1	7,6	0,54	19	22
10LA	1,7	7,6	0,77	27	31
	2,0	8,1	0,83	25	29
	2,5	8,7	0,91	24	28
	3,0	9,2	1,00	24	27
	3,5	9,6	1,09	24	27
	4,0	9,8	1,09	25	29
	4,1	9,8	1,23	26	30

ASPERSORES DE IMPACTO AÉREOS

RAIN BIRD

MAXI-BIRD

DESIGNAÇÃO	MODELO	Ref. Rain Bird	UNID./EMB.	CÓDIGO	L. Desc.	PVP Unid.
Parte círculo e círculo completo, plástico, ½" M, bico 8	2045PJ-08	B4600008	20	**14411**	**V**	**47,00 €**

25BPJ-TNT

DESIGNAÇÃO	MODELO	Ref. Rain Bird	UNID./EMB.	CÓDIGO	L. Desc.	PVP Unid.
Parte círculo e círculo completo, bronze, ½" M, bico 10	25BPJ-FP-ADJ	A3440310	30	**14413**	**V**	**70,00 €**

TUBO FLEXÍVEL SPX-FLEX

DESIGNAÇÃO	MODELO	Ref. Rain Bird	UNID./EMB.	CÓDIGO	L. Desc.	PVP Unid.
Tubo flexível SPX-FLEX, rolo de 30 m	SPXFLEX30	A82060	48	**42191**	**V**	**56,00€**

*Sob pedido

FERRAMENTAS E ACESSÓRIOS DE DIFUSORES E ASPERSORES

RAIN BIRD

DESIGNAÇÃO	MODELO	Ref. Rain Bird	UNID./EMB.	CÓDIGO	L. Desc.	PVP Unid.
Joelho serrilhado 1/2"M	SBE-050	A46010	50	**20482**	**V**	**0,50 €**
Joelho serrilhado 3/4"M	SBE-075	A46011	50	**20483**	**V**	**0,50 €**
Ligação conexão espiga pp	SB-CPLG	A46006	50	**20487**	**V**	**0,50 €**
Té conexão espiga pp	SB-TEE	A46004	50	**20486**	**V**	**0,50 €**

DESIGNAÇÃO	MODELO	Ref. Rain Bird	UNID./EMB.	CÓDIGO	L. Desc.	PVP Unid.
Joelho articulado: comprimento 12", diâm. 1" BSP	SJ-12-100-22	JB000022	15	**20488**	**V**	**66,00 €**
Joelho articulado: comp. 12", diâm. 1½" BSP x 1½" ACME	SJ-12-150-23	JH000023	15	**49743**	**V**	**90,00 €**
Joelho articulado 1,5" macho BSP x 1,5" ACME 45 cm	SJ-18-150-23	JI000023	10	**49744**	**V**	**99,00 €**
Adaptador 1 1/2" macho BSP para 1 1/2" macho ACME	ADPT150	21337103	5	**53512**	**V**	**20,00 €**
Adaptador 1" fêmea BSP x 1" macho ACME	ADPT100	21337101	1	**65100**	**V**	**19,00 €**

SWING-JOINT

ELECTROVÁLVULAS

HV

Electroválvulas de 1" para aplicações residenciais. Corpo em Polipropileno reforçado com fibra de vidro. Fluxo inverso. Só quatro parafusos cativos. Pressão: 1,0 a 10,3 bar. Caudal: 0,05 a 6,82 m³/h

DESIGNAÇÃO	MODELO	Ref. Rain Bird	UNID./EMB.	CÓDIGO	L. Desc.	PVP Unid.
Electroválvula 1"Fêmea PP 24 VAC	100-HV	H01000	20	**57635**	**V**	**27,00 €**
Electroválvula 1" Macho PP 24 VAC	100-HV-MM	H05000	20	**57799**	**V**	**27,00 €**
Electroválvula 1"Fêmea PP 24 VAC com regulador de caudal	100-HVF	H01010	20	**57800**	**V**	**32,00 €**
Solenoide 24 VAC para válvulas serie 100-HV	236307	236307	1	**64284**	**V**	**24,00 €**

LFV

Electroválvulas de baixo caudal aptas para instalações de rega localizada. Pressão 1-10,3 bar. Caudal 45,4-1136 l/h

DESIGNAÇÃO	MODELO	Ref. Rain Bird	UNID./EMB.	CÓDIGO	L. Desc.	PVP Unid.
Fêmea ¾" - 24 V, de baixo caudal	LFV-075	X12100	12	**35015**	**V**	**45,00 €**
Fêmea ¾" - 9 V, de baixo caudal	LFV-075-9V	X12105	12	**37399**	**V**	**61,00 €**

DV

Electroválvulas de 1" para aplicações residenciais. Parafusos de aço inoxidável. Pressão 1-10,4 bar. Caudal 075DV: 0,05-5 m³/h. caudal 100DV: 0,75-9,08 m³/h

DESIGNAÇÃO	MODELO	Ref. Rain Bird	UNID./EMB.	CÓDIGO	L. Desc.	PVP Unid.
Fêmea ¾" - 24V	075-DV	B72110	20	**14473**	**V**	**44,00 €**
Fêmea 1" - 24V	100-DV	B70211	20	**09394**	**V**	**44,00 €**
Fêmea 1" - 9V	100DVFT-BOS	B70350	20	**74559**	**V**	**70,00 €**
Fêmea 1" - 24V, com regulador caudal	100-DVF	B70311	20	**09395**	**V**	**56,00 €**
Macho 1" - 24V	100-DV-MM	B70500	20	**26398**	**V**	**44,00 €**
Macho 1" - 9V	100-DV-MM-9V	B70540	20	**33359**	**V**	**70,00 €**

DESIGNAÇÃO	MODELO	Ref. Rain Bird	UNID./EMB.	CÓDIGO	L. Desc.	PVP Unid.
Solenóide 24VAC para DV/ DVF/ JTV/ LFV	20858801	20858801	1	**09396**	**V**	**32,00 €**

PGA

As electroválvulas PGA são as indicadas para espaços verdes públicos e campos de desporto. Configuração linha/ângulo. Corpo em PVC. Regulação de caudal. Possibilidade de instalação de um regulador de pressão PRS-Dial ajustável desde 1,0 até 6,9 bares (opcional). Pressão: desde 1,0 até 10,4 bar. Caudal: desde 0,5 até 34,0 m³/h.

	DESIGNAÇÃO	MODELO	Ref. Rain Bird	UNID./EMB.	CÓDIGO	L. Desc.	PVP Unid.
	Fêmea 1" - 24V	100-PGA	B31410	10	**14475**	**V**	**73,00 €**
	Fêmea 1" - 9V	100-PGA-9V	B31440	10	**33360**	**V**	**125,00 €**
	Fêmea 1½" - 24V	150-PGA	B31510	8	**09398**	**V**	**117,00 €**
	Fêmea 1½" - 9V	150-PGA-9V	B31540	8	**33361**	**V**	**153,00 €**
	Fêmea 2" - 24V	200-PGA	B31610	4	**09399**	**V**	**165,00 €**
	Fêmea 2" - 9V	200-PGA-9V	B31640	4	**33362**	**V**	**200,00 €**
novidade	Fêmea 1", Solenóide IVM	100PGA-IVM	B31410IVM	1	**75713**	**V**	**247,00 €**
novidade	Fêmea 1 1/2", Solenóide IVM	150PGA-IVM	B31510IVM	1	**75714**	**V**	**297,00 €**
novidade	Fêmea 2", Solenóide IVM	200PGA-IVM	B31610IVM	1	**74617**	**V**	**368,00 €**

DESIGNAÇÃO	MODELO	Ref. Rain Bird	UNID./EMB.	CÓDIGO	L. Desc.	PVP Unid.
Solenóide 24VAC para PGA/ PEB/ EFB	20953202	236239	1	**09397**	**V**	**86,00 €**

ELECTROVÁLVULAS

RAIN BIRD

PEB

Estas válvulas foram desenhadas para instalações de rega automática de parques e campos de desporto. Configuração em linha. Fabricadas em nylon reforçado com fibra de vidro. Filtro auto-limpante. Dispositivo depurador na Serie PESB: um raspador activado mediante o deslocamento do diafragma limpa o filtro de aço inoxidável em cada abertura e fechamento da válvula. Regulador de caudal. Possibilidade de instalação de um regulador de pressão PRS-Dial ajustável desde 1,0 até 6,9 bares (opcional). Admite solenoide de impulsos Rain Bird (tipo TBOS™), é importante não ultrapassar a pressão de 10 bar ao utiliza-los. Pressão 1,4-13,8 bar. Caudal: 0,06-45,0 m^3/h. Caudal com PRS-Dial: 5,0-45,0 m^3/h.

DESIGNAÇÃO	MODELO	Ref. Rain Bird	UNID./EMB.	CÓDIGO	L. Desc.	PVP Unid.
Fêmea 1" - 24V	100-PEB	B34073	10	**23038**	**V**	**150,00 €**
Fêmea 1½" - 24V	150-PEB	B34083	8	**23039**	**V**	**200,00 €**
Fêmea 2" - 24V	200-PEB	B34093	8	**23040**	**V**	**299,00 €**

300-BPE / 300-BPES

Válvulas eléctricas indicadas para instalações agrícolas, áreas verdes públicas e desportivas. Corpo fabricado em bronze e a tampa em nylon reforçado com fibra de vidro. Regulador de caudal. Configuração linha/ângulo. Dispositivo depurador na Serie PESB: um raspador activado mediante o deslocamento do diafragma limpa o filtro de aço inoxidável em cada abertura e fechamento da válvula. Possibilidade de instalar o regulador de pressão PRS-Dial, ajustável entre 1,0 a 6,9 bares (opcional).Admite solenoide de impulsos Rain Bird (tipo TBOS™), é importante não ultrapassar a pressão de 10 bar ao utiliza-los. Pressão: 1,4-13,8 bar. Caudal: 14,0-68,0 m^3/h.

DESIGNAÇÃO	MODELO	Ref. Rain Bird	UNID./EMB.	CÓDIGO	L. Desc.	PVP Unid.
Fêmea 3" - 24V, com dispositivo depurador	300-BPES	B38213	1	**35127**	**V**	**1.999,00 €**

BOCAS DE REGA

BOCAS DE REGA EM PLÁSTICO - ¾"M

DESIGNAÇÃO	MODELO	Ref. Rain Bird	UNID./EMB.	CÓDIGO	L. Desc.	PVP Unid.
Com tampa de plástico verde	P-33	LP3300	20	**24121**	**V**	**31,00€**
Chave - ¾"M	P-33DK	LP3310	100 (10)	**24122**	**V**	**6,00 €**
Boca rega 5LRC 1"H bronze com tampa e fechadura	5LRC-BSP	B12806	1	**23589**	**V**	**225,00 €**
Chave 1"M para boca rega 5LRC	55K-1-BSP	B13401	1	**23591**	**V**	**219,00 €**
Joelho giratório 1"H para 55K bronze	SH-2-BSP	B40103	1	**37398**	**V**	**285,00 €**

ACESSÓRIOS

RAIN BIRD

ACESSÓRIOS PARA ELECTROVÁLVULAS

DESIGNAÇÃO	MODELO	Ref. Rain Bird	UNID./EMB.	CÓDIGO	L. Desc.	PVP Unid.
Módulo de regulação de pressão	PRS-DIAL	B33135	1	**37403**	**V**	**160,00 €**
Adaptador de solenóide TBOS para PGA, PEB	TBOS-ADAPP	K80510	16	**35058**	**V**	**14,00 €**

CABO ELÉCTRICO

DESIGNAÇÃO	MODELO	Ref. Rain Bird	ROLO (m)	CÓDIGO	L. Desc.	PVP Unid.
Cabo eléctrico, de 24 V, 1x1,5 mm²	CEL-015	C03075	500	**42035**	**V**	**564,00 €**
Cabo eléctrico, de 24 V, em malha 3x0,8 mm²	C03075	C05075	75	**44581**	**V**	**139,00 €**
Cabo eléctrico, de 24 V, em malha 5x0,8 mm²	C05075	C07075	75	**42029**	**V**	**217,00 €**
Cabo eléctrico, de 24 V, em malha 7x0,8 mm²	C07075	C09075	75	**992187**	**V**	**273,00 €**
Cabo eléctrico, de 24 V, em malha 9x0,8 mm²	C09075	C13075	75	**42032**	**V**	**380,00 €**
Cabo eléctrico, de 24 V, em malha 13x0,8 mm²	C13075	MW0501	75	**42034**	**V**	**515,00 €**
Cabo de sinal 2x2,5 mm², para descodificadores (azul)	MW0501	C011530500	500	**#37412**	**V**	**2.256,00 €**
Cabo 1x1,5mm2 isolamento duplo PE-PVC bobina 500m	DI115	C0115240500	500	**62137**	**V**	**698,00 €**

NOTA: O preço de venda do cabo poderá ser alterado em função do preço de venda do cobre.
Consultar disponibilidade do produto.

ACESSÓRIOS ELETROVÁLVULAS - CONEXÕES ESTANQUES

CONECTORES ESTANQUES

73071

314IR

DESIGNAÇÃO	MODELO	Ref. Rain Bird	UNID./EMB.	CÓDIGO	L. Desc.	PVP Unid.
Conector para 3 cabos 0.5-1.5mm2 (máx.30V) Marca 3M	314IR		30	**314IR**	**V**	**1,20 €**
Conector «Residencial» para um máximo de 3 cabos de 1,5 mm² (máx. 30V)	DBM10	236632	10	**73071**	**V**	**3,00 €**

DESIGNAÇÃO	MODELO	Ref. Rain Bird	UNID./EMB.	CÓDIGO	L. Desc.	PVP Unid.
Conector KING max. 3 cabos de 1,5 mm² ou 2 cabos de 2, 5 mm² (max.30V)	KING	L63000	10	**23583**	**V**	**2,00 €**

DESIGNAÇÃO	MODELO	Ref. Rain Bird	UNID./EMB.	CÓDIGO	L. Desc.	PVP Unid.
Conector para um máximo de 3 cabos de 4 mm² (máx. 600V)	WPSK20	WC20	10	**66376**	**V**	**4,00 €**

Pilha alcalina 9V 6LR61	BAT 9AL	BAT9AL	20	**20456**	**V**	**4,00 €**

#Até final de stock

CAIXAS DE POLIETILENO DE ALTA DENSIDADE HDPE

RAIN BIRD

CAIXAS VB

DESIGNAÇÃO	MODELO	Ref. Rain Bird	CÓDIGO	L. Desc.	PVP Unid.
Caixa Circular de 7" VB-7RND	A11480	A11458	**56095**	**V**	**26,00 €**
Caixa Circular de 10" VB-10RND-H	A11458	A11408	**56096**	**V**	**36,00 €**
Caixa Rectangular VB-STD-H	A11408	A11438	**56097**	**V**	**66,00 €**
Caixa Rectangular Jumbo VB-JMB-H	A11438	A61473	**56098**	**V**	**100,00 €**
Caixa Rectangular Super Jumbo VB-SPR-H	A61473	A61483	**56099**	**V**	**383,00 €**
Caixa Rectangular Maxi Jumbo VB-MAX-H	A61483	A11420	**56100**	**V**	**680,00 €**
Extensão STD de 6" VB-STD-6EXT-B	A11420	A11445	**56101**	**V**	**52,00 €**
Extensão Jumbo de 6" VB-JMB-6EXT-B	A11445	A11454	**56102**	**V**	**78,00 €**
Tampa redonda para arqueta VB-10RND	VB-10RND-L	A11404	**59313**	**V**	**26,00 €**
Tampa rectangular para arqueta VB-STD	VB-STD-L	A11434	**59314**	**V**	**35,00 €**
Tampa rectangular para arqueta VB-JMB	VB-JMB-L	A11465	**59315**	**V**	**66,00 €**

Nota: sob pedido pode fornecer-se as tampas em separado.

PROGRAMADORES ELÉCTRICOS

RAIN BIRD

ESP-RZX INTERIOR

DESIGNAÇÃO	MODELO	Ref. Rain Bird	UNID./EMB.	CÓDIGO	L. Desc.	PVP Unid.
Programador RZXe4i -230V 4 estações, interiores, compatível WiFi	RZXe4i -230V	F55324	6	**69683**	V	**129,00 €**
Programador RZXe6i -230V 6 estações, interiores, compatível WiFi	RZXe6i -230V	F55326	6	**69684**	V	**143,00 €**
Programador RZXe8i -230V 8 estações, interiores, compatível WiFi	RZXe8i -230V	F55328	6	**69685**	V	**183,00 €**

PEN WiFi

DESIGNAÇÃO	MODELO	Ref. Rain Bird	UNID./EMB.	CÓDIGO	L. Desc.	PVP Unid.
LNK Módulo adaptador WIFI para RZX e ESP	LNKWIFI	F55005	5	**75466**	V	**188,00 €**

ESP-RZX EXTERIOR

DESIGNAÇÃO	MODELO	Ref. Rain Bird	UNID./EMB.	CÓDIGO	L. Desc.	PVP Unid.
Programador ESP-RZXe 4 estações, exteriores, compatível WiFi	RZXe4 Outdoor	F55354	6	**69686**	V	**232,00 €**
Programador ESP-RZXe 6 estações, exteriores, compatível WiFi	RZXe6 Outdoor	F55356	6	**69687**	V	**274,00 €**
Programador ESP-RZXe 8 estações, exteriores, compatível WiFi	RZXe8 Outdoor	F55358	6	**69688**	V	**335,00 €**

ESP MODULAR

Programador híbrido modular de 4 estações ampliáveis até 22 mediante módulos de 3. Memória não volátil. Armário com transformador interno e chave. Programas: 4. Inícios: 6. Tempos: 0-24h.

DESIGNAÇÃO	MODELO	Ref. Rain Bird	UNID./EMB.	CÓDIGO	L. Desc.	PVP Unid.
novidade Programador Modular 4 est. amp. 22 est. compatível LNK WIFI	ESP4ME3EUR	F55420	4	**74041**	V	**350,00 €**
Painel programador ESP compatível WIFI	639392	639392	4	**69690**	V	**134,00 €**
Módulo de extensão de 3 estações	ESP-SM3	F38200	1	**32163**	V	**71,00 €**
Módulo de extensão de 6 estações IESP	ESP-SM6	F38260	1	**58785**	V	**126,00 €**

PROGRAMADORES SÉRIE ESP-TM2 WiFi

Programador eletrónico residencial 230VAC, para interior e exterior. Compatível WiFi mediante o módulo LNKWIFI (opcional). Interfaz a programação com selector. Pantalha retroiluminada. Sequencial de 3 programas com 4 inícios de rega por programa.

DESIGNAÇÃO	MODELO	Ref. Rain Bird	UNID./ EMB.	CÓDIGO	L. Desc.	PVP Unid.
Programador ESP-TM2 4 estações, 230V, exteriores, compatível WiFi	TM2-4-230	F54224	6	**72721**	V	**219,00 €**
Programador ESP-TM2 6 estações, 230V, exteriores, compatível WiFi	TM2-6-230	F54226	6	**72722**	V	**276,00 €**
Programador ESP-TM2 8 estações, 230V, exteriores, compatível WiFi	TM2-8-230	F54228	6	**72723**	V	**322,00 €**
Programador ESP-TM2 12 estações, 230V, exteriores, compatível WiFi	TM2-12-230	F54232	6	**72724**	V	**380,00 €**

ESP LX MODULAR

Programador híbrido modular básico de 8 o 12 estações ampliável até 48 mediante módulos de 4, 8 e 12. Amplia ecrã multilingue. Triplo programa mais um D-gotejamento simultaneamente. Calendário 365 dias. Função Contractor-Default que guarda um programa predeterminado de fácil recuperação. Atraso entre válvulas programável. Programável para empapado. Programas: 4. Inícios: 8. Tempos: 0-12h. Funciones inteligentes avançadas. Pode transformar-se em satélite IQ.

DESIGNAÇÃO	MODELO	Ref. Rain Bird	UNID./EMB.	CÓDIGO	L. Desc.	PVP Unid.
Programador modular de 8 estações	I8LXMEEU	F44082	1	**42036**	V	**650,00 €**
Programador modular de 12 estações	I12ESPLXMEEU	F45122	1	**56041**	V	**1 220,00 €**
Módulo de extensão de 8 estações	ESP LX M SM8	F42210	12	**42208**	V	**255,00 €**
Módulo de extensão de 12 estações	ESP LX M SM12	F42220	6	**53514**	V	**375,00 €**
Módulo Flow Smart para programador ESP-LXME	FSMLXME	F45000	1	**59330**	V	**219,00 €**

DIVERSOS

RAIN BIRD

PROGRAMADOR DE TORNEIRA

Ecrã digital, alimentação a 2 pilhas alcalinas AA 1,5V (não incluídas). Entrada 3/4" fêmea, saída 3/4" macho.
Pressão de trabalho 1 a 6 bar.
Até 2 arranques por dia, programação semanal e duração do ciclo de rega de 1 minuto a 6 horas.

DESIGNAÇÃO	MODELO	Ref. Rain Bird	UNID./EMB.	CÓDIGO	L. Desc.	PVP Unid.
Programador de torneira a pilhas	1ZEHTMR SPG	ZA84002	5	**58756**	**V**	**95,00 €**

ACESSÓRIOS PARA PROGRAMADORES

DESIGNAÇÃO	MODELO	Ref. Rain Bird	UNID./EMB.	CÓDIGO	L. Desc.	PVP Unid.
Sensor de chuva	RSD-BEx	A61200	20	**23584**	**V**	**66,00 €**
Sensor sem fios, chuva / congelação	WR2-RFC-868	A553300	1	**53516**	**V**	**219,00 €**
Transformador 220/24 VAC para interiores RZXi/ITC/IMAGE/IRRI/IRC	71P50642	71P50642	1	**#09425**	**V**	**90,00 €**
Kit Sensor de humidade de solo	SMRTYI	A65020	1	**61397**	**V**	**430,00 €**

PROGRAMADORES A PILHAS

ESP-9V

Ecrã digital. Alimentação por 2 pilhas alcalinas AA 1,5V (não incluídas). Entrada 3/4"H saída 3/4"M. Pressão trabalho 1 a 6 bar. Uma ou duas regas ao dia. Programação semanal. Duração da rega de 1 min a 6 horas.

novidade

DESIGNAÇÃO	MODELO	Ref. Rain Bird	UNID./EMB.	CÓDIGO	L. Desc.	PVP Unid.
Programador ESP-9V 1 zona	ESP9V1	F48351	6	**75506**	**V**	**131,00 €**
Programador ESP-9V 2 zonas	ESP9V2	F48352	6	**75507**	**V**	**226,00 €**
Programador ESP-9V 4 zonas	ESP9V4	F48354	6	**75510**	**V**	**245,00 €**
Programador ESP-9V para 6 zonas	ESP9V6	F48356	6	**75511**	**V**	**277,00 €**
1 zona + solenóide de 9 V	ESP9V1SOL	F48361	6	**75513**	**V**	**175,00 €**
1 zona + válvula DV de 1" (SLIP)	ESP9VDVKIT	F48373	4	**75514**	**V**	**131,00 €**

T-BOS

T-BOS

DESIGNAÇÃO	MODELO	Ref. Rain Bird	UNID./EMB.	CÓDIGO	L. Desc.	PVP Unid.
Solenóide impulsos 9V	LU3100	K80920	8(4)	**14497**	**V**	**66,00 €**
Adaptador para solenóide	K80510	K80510	16	**35058**	**V**	**14,00 €**

T-BOS II

DESIGNAÇÃO	MODELO	Ref. Rain Bird	UNID./EMB.	CÓDIGO	L. Desc.	PVP Unid.
Consola TBOS-II (compatível com caixas T-BOS, T-BOS-II e Módulos rádio T-BOS)	F48220	F48220	1	**58736**	**V**	**550,00 €**

#Até final de stock

PROGRAMADORES AUTÓNOMOS

RAIN BIRD

PROGRAMADORES AUTÓNOMOS SERIE TBOS-BT

Alimentação 9V. Instala-se em quaquer lugar. Resistente ao vandalismo. Certificado estanque IP68.Controla até 6 válvulas. Compatível com a consola de programação. Mesmas características que TBOS II. Controlo remoto. Fácil de usar. Programação e operações manuais a partir do smartphone (aplicação Rain Bird). Funções avançadas com IQ. Máximo alcance 12m.

DESIGNAÇÃO	MODELO	Ref. Rain Bird	UNID./EMB.	CÓDIGO	L. Desc.	PVP Unid.
Caixa de Conexão TBOS Bluetooth® 1 estação	TBOS-BT1	F48501	6	**71405**	**V**	**238,00 €**
Caixa de Conexão TBOS Bluetooth® 2 estações	TBOS-BT2	F48502	6	**71406**	**V**	**234,00 €**
Caixa de Conexão TBOS Bluetooth® 4 estações	TBOS-BT4	F48504	6	**71407**	**V**	**325,00 €**
Caixa de Conexão TBOS Bluetooth® 6 estações	TBOS-BT6	F48506	6	**71408**	**V**	**270,00 €**

DESIGNAÇÃO	MODELO	Ref. Rain Bird	UNID./EMB.	CÓDIGO	L. Desc.	PVP Unid.
Módulo Radio TBOS-II Compatível com caixas TBOS e TBOS-II	ITBOS2 RA EU	F48230	6	**58737**	**V**	**225,00 €**

SISTEMAS DE CONTROLO CENTRAL

RAIN BIRD

ESP-LXD

Programador de dois fios com gestão de caudal integrada. Pode controlar até 50 estações, facilmente ampliáveis até 200 mediante módulos de 75. Utiliza os descodificadores FD, SD-210 e dispositivo de proteção LSP-1.

DESIGNAÇÃO	MODELO	Ref. Rain Bird	CÓDIGO	L. Desc.	PVP Unid.
Programador ESP-LXD 50 estações	ESP-LXD	F43120	**53518**	**V**	**3.108,00 €**
Módulo de 75 endereços de descodificadores	ESP-LXD SM75	F43150	**53519**	**V**	**799,00 €**

DESCODIFICADORES

DESIGNAÇÃO	MODELO	Ref. Rain Bird	CÓDIGO	L. Desc.	PVP Unid.
Descodificador 1 código endereço, 1 solenóide por estação	FD-101	M61101	**42230**	**V**	**187,00 €**
Descodificador 1 código endereço, 2 solenóides por estação	FD-102	M61000	**23026**	**V**	**280,00 €**
Descodificador 2 códigos endereço, 2 solenóides por estação	FD-202	M61400	**23027**	**V**	**455,00 €**
Descodificador 4 códigos endereço, 1 solenóide por estação	FD-401	M61440	**23028**	**V**	**510,00 €**
Descodificador 6 códigos endereço, 1 solenóide por estação	FD-601	M61600	**23029**	**V**	**895,00 €**
Protecção anti-descarga para cabo comunicação	LSP-1	M98999	**42231**	**V**	**130,00 €**
Descodificador de bomba	PD-210	M72000	**42232**	**V**	**1.350,00 €**
Descodificadores de sensor e/ou impulso	SD-210	M62001	**42233**	**V**	**799,00 €**

REGA LOCALIZADA

RAIN BIRD

KIT CONTROLO

DESIGNAÇÃO	MODELO	Ref. Rain Bird	UNID./ EMB.	CÓDIGO	L. Desc.	PVP Unid.
Válvula LFV ¾" 24V e filtro regulador pressão RBY ¾"	XCZ-075-PRF	X10306	10	**42054**	**V**	**66,00 €**
Válvula LFV ¾" 9V e filtro regulador pressão RBY ¾"	ICZ-075-PRF	X10308	10	**57804**	**V**	**100,00 €**
Válvula DV 1" 24V e filtro regulador pressão RBY 1"	XCZ-100-PRF	X10325	10	**42055**	**V**	**63,00 €**
Válvula DV 1" 9V e filtro regulador pressão RBY 1"	IXZ-100-PRF	X10327	10	**57805**	**V**	**93,00 €**

REGULADORES DE PRESSÃO

DESIGNAÇÃO	MODELO	Ref. Rain Bird	UNID./ EMB.	CÓDIGO	L. Desc.	PVP Unid.
Regulador de Pressão 3/4"H 1 bar (0,45 - 5 m³/h)	PSI-M15	A8860015	20	**37432**	**V**	**18,00 €**
Regulador de pressão: 3/4"H 1,4 bar (0,45-5m³/h)	PSI-M20	A8860020	80 (20)	**37433**	**V**	**18,00 €**
Regulador de pressão: 3/4"H 1,75 bar (0,45-5m³/h)	PSI-M25	A8860025	80 (20)	**37434**	**V**	**18,00 €**
Regulador de pressão: 3/4"H 1,75 bar (0,45-5m³/h)	PSI-M30	A8860030	80 (20)	**37435**	**V**	**18,00 €**
Regulador de pressão 3/4"H 2,8 bar (0,45 - 5 m³/h)	PSI-M40	A8860040	20	**37436**	**V**	**18,00 €**

FILTROS REGULADORES DE PRESSÃO

DESIGNAÇÃO	MODELO	Ref. Rain Bird	UNID./ EMB.	CÓDIGO	L. Desc.	PVP Unid.
Filtro regulador de pressão RBY de ¾"	PRF-075-RBY	X13000	5	**37438**	**V**	**33,00 €**
Filtro regulador de pressão RBY de 1"	PRF-100-RBY	X13013	5	**37440**	**V**	**35,00 €**
Cartucho filtrante malla 75 micras mod. RBY 200	RBY-200MX	X14020	6	**37442**	**V**	**14,00 €**
Filtro cesta de malha 1" macho com regulador de pressão integrado (75 micras 2,8bar).	IPRB100	X14145	6	**60185**	**V**	**70,00 €**
Cartucho cesta malla 75 micrones	QKCHK-200M	X14136	6	**65336**	**V**	**49,00 €**

*Até final de stock

XB-PC

DESIGNAÇÃO	MODELO	Ref. Rain Bird	UNID./ EMB.	CÓDIGO	L. Desc.	PVP Unid.
Gotejador auto-compensante azul - caudal 2 L/h	XB-05 PC	X68525	1000 (100)	**42038**	**V**	**0,50 €**
Gotejador auto-compensante preto - caudal 4 L/h	XB-10 PC	X58530	1000 (100)	**42039**	**V**	**0,50 €**
Gotejador auto-compensante vermelho - caudal 8 L/h	XB-20 PC	X58535	1000 (100)	**992881**	**V**	**0,50 €**

PC MÓDULOS DE COMPENSAÇÃO DE PRESSÃO

DESIGNAÇÃO	MODELO	Ref. Rain Bird	UNID./ EMB.	CÓDIGO	L. Desc.	PVP Unid.
Emissor auto-compensante castanho escuro - caudal 45 L/h	PC-12	X71012	200 (10)	**59183**	**V**	**2,50 €**
Emissor auto-compensante branco - caudal 68 L/h	PC-18	X71018	200 (10)	**59184**	**V**	**2,50 €**

REGA LOCALIZADA

RAIN BIRD

GOTEJADOR MÚLTIPLAS SAÍDAS AUTO-COMPENSANTE

DESIGNAÇÃO	MODELO	Ref. Rain Bird	UNID./ EMB.	CÓDIGO	L. Desc.	PVP Unid.
Gotejador de 6 saídas - caudal 4 L/h por saída	XB-10-6	X67000	50 (10)	**42040**	V	**11,00 €**
Colector de 6 saídas, caudal livre por saída, rosca ½"F	EMT-6X	X57000	150 (10)	**42041**	V	**11,00 €**

XS

DESIGNAÇÃO	MODELO	Ref. Rain Bird	UNID./ EMB.	CÓDIGO	L. Desc.	PVP Unid.
Micro-Pulverizador a 90°: caudal e alcance regulável	XS-090	XPD13118	1000 (10)	**59195**	V	**1,50 €**
Micro-Pulverizador a 180°: caudal e alcance regulável	XS-180	XPD13128	1000 (10)	**59196**	V	**1,50 €**
Micro-Pulverizador a 360°: caudal e alcance regulável	XS-360	XPD13148	1000 (10)	**59197**	V	**1,50 €**

SXB/XS SPIKE

DESIGNAÇÃO	MODELO	Ref. Rain Bird	UNID./ EMB.	CÓDIGO	L. Desc.	PVP Unid.
Micro-aspersor de caudal regulável a 360°, em estaca	SXB-360-SK	XPD1403	300 (10)	**59190**	V	**1,50 €**
Micro-Pulverizador de caudal regulável a 360°, em estaca	XS-360TS-SK	XPD1303	300 (10)	**59191**	V	**1,50 €**

JET SPIKE

DESIGNAÇÃO	MODELO	Ref. Rain Bird	UNID./ EMB.	CÓDIGO	L. Desc.	PVP Unid.
Micro-aspersor regulável, 90° em estaca de 310 mm	JS-310-90	XT020034	50 (10)	**58693**	V	**5,00 €**
Micro-aspersor regulável, 180° em estaca de 310 mm	JS-310-180	XT020035	50 (10)	**58694**	V	**5,00 €**
Micro-aspersor regulável, 360° em estaca de 310 mm	JS-310-360	XT020036	50 (10)	**58695**	V	**5,00 €**

MICRO-PULVERIZADOR XERI-POP

DESIGNAÇÃO	MODELO	Ref. Rain Bird	UNID./ EMB.	CÓDIGO	L. Desc.	PVP Unid.
Micro-pulverizador emergente 10 cm, rosca ¼"	XP400X	X54400	50 (10)	**59205**	V	**7,00 €**

REGA LOCALIZADA

RAIN BIRD

FERRAMENTAS

DESIGNAÇÃO	MODELO	Ref. Rain Bird	UNID./EMB.	CÓDIGO	L. Desc.	PVP Unid.
Ferramenta para instalação de gotejadores XP-PC	XM-TOOL	X80100	20	**992878**	**V**	**8,00 €**

ACESSÓRIOS

DESIGNAÇÃO	MODELO	Ref. Rain Bird	UNID./EMB.	CÓDIGO	L. Desc.	PVP Unid.
Adaptador auto-perfurante para tubo 16 mm	SPB-025	X42030	500 (25)	**58696**	**V**	**0,90 €**
Estaca 100 mm para sustentar microtubo 6 mm	TS-025	X54000	1000 (100)	**59203**	**V**	**1,00 €**
Tampão para tubo (orifícios indesejados)	EMA-GPX	XPL1117	8000 (80)	**58719**	**V**	**0,18 €**
Microtubo de distribuição 4-6 mm (rolo 30 m)	XQ100	X33010	160 (10)	**58610**	**V**	**26,00 €**
Microtubo de distribuição 4-6 mm (rolo 300 m)	XQ1000	X33100MX	32	**59201**	**V**	**194,00 €**
Balde com de microtubo distribuição 4-6 mm (rolo 300 m)	XQ1000B	X33101	32	**59202**	**V**	**219,00 €**

SISTEMA DE REGA RADICULAR

DESIGNAÇÃO	MODELO	Ref. Rain Bird	UNID./EMB.	CÓDIGO	L. Desc.	PVP Unid.
Sistema com brotador, 1401, altura 91,4 cm	RWS-BGX	A22430	6	**37452**	**V**	**61,00 €**
Manga anti-areia do sistema radicular	RWS-SOCK	A22460	8	**37453**	**V**	**14,00 €**
Sistema com brotador 1401, altura 45,7 cm	RWS-M-BG	A22460	12	**37454**	**V**	**45,00 €**
Sistema com brotador 1401, altura 25,4 cm	RWS-S-BG	A22485	20	**37455**	**V**	**31,00 €**

XF - TUBO COM GOTEJADOR PLANO AUTO-COMPENSANTE

DESIGNAÇÃO	MODELO	Ref. Rain Bird	ROLO (m)	CÓDIGO	L. Desc.	PVP Unid.
Castanho com espaçamento de 0,33 m (caudal 2,2 L/h)	XFD2333100	X44202	100	**44586**	**V**	**168,00 €**
Castanho com espaçamento de 0,40 m (caudal 2,2 L/h)	XFD2340100	X44212	100	**44587**	**V**	**137,00 €**
Castanho com espaçamento de 0,50 m (caudal 2,2 L/h)	XFD2350100	X44222	100	**44588**	**V**	**144,00 €**

TUBO GOTA-A-GOTA XFS PARA ENTERRAR

Tubo com gotejadores de 16 mm de diâmetro, especial para rega subterrânea

DESIGNAÇÃO	MODELO	Ref. Rain Bird	ROLO (m)	CÓDIGO	L. Desc.	PVP Unid.
Tubo castanho com espaçamento de 0,33 m	XFD1633100	X48201	100	**56104**	**V**	**280,00 €**
Tubo roxo com espaçamento de 0,33 XFSV2333100 m	XFSV2333100	X48261	100	**56106**	**V**	**296,00 €**

REGA LOCALIZADA

RAIN BIRD

TUBO EMISSOR GOTA-A-GOTA RAIN BIRD 1/4"

Tubo emissor com gotejadores integrados, diâmetro 1/4", especial para reja em jardim, vasos e pequenas zonas.

DESIGNAÇÃO	MODELO	Ref. Rain Bird	UNID. CAIXA	CÓDIGO	L. Desc.	PVP Unid.
Rolo 30 m. Micro-tubo ¼". Distância entre gotejadores 15 cm. Caudal 3 l/h	LDQ0806100	X35201	125	**66672**	**V**	**63,00 €**
Rolo 30 m. Micro-tubo ¼". Distância entre gotejadores 30 cm. Caudal 3 l/h	LDQ0812100	X35203	125	**67213**	**V**	**45,00 €**

ACESSÓRIOS PARA TUBO GOTEJADOR

DESIGNAÇÃO	MODELO	Ref. Rain Bird	UNID./EMB.	CÓDIGO	L. Desc.	PVP Unid.
Acoplamento rápido de união 16 mm x rosca macho de ½" para XF Dripline	BF-82-50LOCK	XP008250	850 (50)	**59167**	**V**	**1,00 €**
Acoplamento rápido de união 16 mm x rosca fêmea ½" para XF Dripline	BF-62-50LOCK	XP006250	700 (50)	**59168**	**V**	**2,50 €**
Acoplamento rápido de união 16 mm x rosca macho ¾" para XF Dripline	BF-82-75LOCK	XP008275	800 (50)	**59169**	**V**	**1,00 €**
Acoplamento rápido de união 16 mm x rosca fêmea ¾" para XF Dripline	BF-62-75LOCK	XP006275	600 (50)	**59170**	**V**	**2,50 €**
Válvula manual ¾" tipo bloqueio para Dripline e XF Dripline	XP0092	XP0092	70 (10)	**59171**	**V**	**3,50 €**
Tampão de extremidade rápido para XF Dripline	BF-PLUG-LOCK	XP0062	1000 (50)	**59172**	**V**	**1,20 €**
Válvula manual de fecho x rosca macho ¾"	BF-VALVE-LOCK	XP008275V	400 (50)	**59173**	**V**	**3,00 €**
Abraçadeira para tubo 16 mm	Clamp	XCL017	1500 (100)	**59178**	**V**	**0,50 €**
Estaca para tubo 16 mm	C12	XPD3113	100 (25)	**59179**	**V**	**0,60 €**
União Canelada (17 mm) para XF Dripline	XFF-COUP	X36370		**59174**	**V**	**0,50 €**
Joelho Canelado (17 mm) para XF Dripline	XFF ELBOW	X36372		**59175**	**V**	**0,75 €**
"T" Canelado (17mm) para XF Dripline	XFF TEE	X36373		**58738**	**V**	**0,90 €**
Adaptador Macho Canelado 17 mm x ½" para XF Dripline	XFF-MA-050	X36374		**59176**	**V**	**0,75 €**
Adaptador Macho Canelado 17 mm x ¾" para XF Dripline	XFF-MA-75	X36375		**58720**	**V**	**0,90 €**
Adaptador "T" Macho Canelado 17mm x ½" x 17 mm para XF Dripline	XFF-TMA	X36376		**59177**	**V**	**1,20 €**
Ferramenta de Inserção para Acessórios Canelados XFF da Rain Bird	FITINSTOOL X	X36380		**58721**	**V**	**6,00 €**

KIT VÁLVULA DE AR

DESIGNAÇÃO	MODELO	Ref. Rain Bird	UNID./EMB.	CÓDIGO	L. Desc.	PVP Unid.
Válvula ar e vácuo de 1/2"	ARV050	X17001	12	**74719**	**V**	**21,00 €**

ACESSÓRIOS PARA MICRO-TUBO

DESIGNAÇÃO	MODELO	Ref. Rain Bird	UNID./EMB.	CÓDIGO	L. Desc.	PVP Unid.
União canelada para micro-tubo 4-6 mm	BF-1	XPD2304	5000 (50)	**992895**	**V**	**0,30 €**
Joelho canelado para micro-tubo 4-6 mm	BF-2	XPD2204	5000 (50)	**992896**	**V**	**0,50 €**
Tê canelado para micro-tubo 4-6 mm	BF-3	XPD2104	2000 (50)	**992897**	**V**	**0,50 €**

BOMBAS E FONTES

BOMBAS E FONTES	Pág. 72
KITS DE BOMBAS PARA LAGOS E FONTES DECORATIVAS	Pág. 74
FLTRAÇÃO PARA LAGOS	Pág. 75
BOMBAS DE SUPERFÍCIE	Pág. 76
BOMBAS DE DRENAGEM	Pág. 76

BOMBAS PARA RECIRCULAÇÃO COM MOTOR SÍNCRONO

BOMBAS SUBMERSÍVEL SICCE. SÉRIE SYNCRA

Uma nova gama de bombas que asseguram um alto nível de poupança energética, extremamente silenciosas, potentes, resistentes e com design compacto e ergonómico.

A série Syncra, pela sua inovadora tecnologia garante uma grande versatilidade de utilizações. Ideal para lagos, aquários, fontes de interior e exterior, refrigeração por água ou qualquer outra utilização submersível que necessite de altos rendimentos, tanto em água doce como salgada, garantindo sempre um funcionamento silencioso. Graças aos 35 anos de experiência Sicce, a série Syncra foi desenvolvida com um motor sincrónico e um rotor de avançada tecnologia que a torna 100% silenciosa.

Concebidas para trabalhar, tanto submergidas como a seco, facilmente se regula o caudal, através de uma câmara de volume variável.

DESIGNAÇÃO	UNID./EMB.	CÓDIGO	L. Desc.	PVP Unit.
Bomba SYNCRA 1.0 - 950 l/h - H 150 cm - Cabo com 1,5 m	24	**54679**	**W**	**45,00 €**
Bomba SYNCRA 1.0 - 950 l/h - H 150 cm - Cabo com 1,5 m com tomada tipo Schuko	24	**55189**	**W**	**52,00 €**
Bomba SYNCRA 1.5 - 1350 l/h - H 180 cm - Cabo com 1,5 m	24	**54680**	**W**	**55,00 €**
Bomba SYNCRA 1.5 - 1350 l/h - H 180 cm - Cabo com 1,5 m com tomada tipo Schuko	24	**55190**	**W**	**57,00 €**
Bomba SYNCRA 2.0 - 2150 l/h - H 200 cm - Cabo com 2,2 m	27	**54681**	**W**	**68,00 €**
Bomba SYNCRA 2.0 - 2150 l/h - H 200 cm - Cabo com 1,5 m com tomada tipo Schuko	27	**55191**	**W**	**81,00 €**
Bomba SYNCRA 2.5 - 2400 l/h - H 240 cm - Cabo com 2,2 m	27	**54682**	**W**	**85,00 €**
Bomba SYNCRA 2.5 - 2400 l/h - H 240 cm - Cabo com 1,5 m com tomada tipo Schuko	27	**55192**	**W**	**92,00 €**
Bomba SYNCRA 3.0 - 2700 l/h - H 300 cm - Cabo com 2,2 m	27	**54683**	**W**	**101,00 €**
Bomba SYNCRA 3.0 - 2700 l/h - H 300 cm - Cabo com 1,5 m com tomada tipo Schuko	27	**55193**	**W**	**114,00 €**
Bomba SYNCRA 4.0 - 3500 l/h - H 370 cm - Cabo com 1,5 m com tomada tipo Schuko	8	**55195**	**W**	**144,00 €**
Bomba SYNCRA 5.0 - 5000 l/h - H 380 cm - Cabo com 1,5 m com tomada tipo Schuko	8	**55196**	**W**	**157,00 €**
Bomba SYNCRA ADV 7.0 - 7000l/h - H 350 cm - 55W - Cabo com 10 m com tomada tipo Schuko	8	**71777**	**W**	**203,00 €**
Bomba SYNCRA ADV 9.0 - 9500l/h - H 450 cm - 90W - Cabo com 10 m com tomada tipo Schuko	8	**71778**	**W**	**277,00 €**
Bomba SYNCRA HF 12.0 - 12500 l/h - H 500 cm - Cabo com 3 m com tomada tipo Schuko	4	**54688**	**W**	**419,00 €**
Bomba SYNCRA HF 16.0 - 16000 l/h - H 450 cm - Cabo com 3 m com tomada tipo Schuko	4	**54689**	**W**	**466,00 €**
BOMBA SYNCRA ADV 10.0 - 10.000l/h - H 700cm - 95W - 10m com tomada tipo Schuko	8	**72945**	**W**	**Consultar**
BOMBA SYNCRA 3.0 2700 L/H - H 300 CM - 230-12V~/50Hz 1.5m EU 2P Caixa branca	24	**74653**	**W**	**Consultar**
BOMBA SYNCRA 3.5 - 2500 L/H - H 370 CM - 230-12V~/50Hz EU 2P Caixa branca	24	**74654**	**W**	**Consultar**
BOMBA SYNCRA 4.0 - 3500 L/H - H 370 CM - 230-12V~/50Hz EU 2P Caixa branca	24	**74655**	**W**	**Consultar**

Nota: Utilizar imanes de Neodimio a partir da Syncra 3.5

SYNCRA HF

SYNCRA ADV

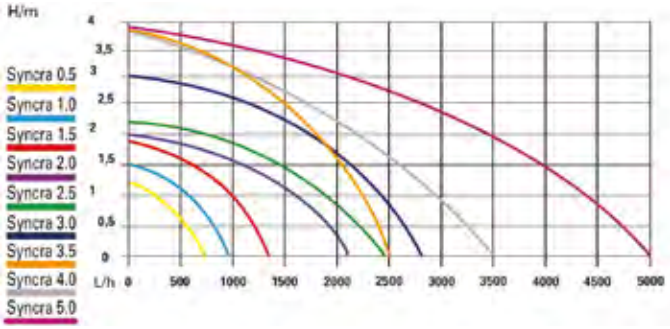

SYNCRA	Pumps dimensions LxWxH	In hose connector ø	Out hose connector ø
0.5	mm 90x48x72	mm 13 - 18	mm 13 - 18
1.0	mm 90x48x72	mm 13 - 18	mm 13 - 18
1.5	mm 103x60x78	mm 15 - 20	mm 15 - 20
2.0	mm 123x85x105	mm 20 - 25	mm 20 - 25
2.5	mm 123x85x105	mm 20 - 25	mm 20 - 25
3.0	mm 123x85x105	mm 20 - 25	mm 20 - 25
3.5	mm 173x99x118	mm 25 - 32	mm 20 - 25
4.0	mm 173x99x118	mm 25 - 32	mm 20 - 25
5.0	mm 173x99x118	mm 25 - 32	mm 20 - 25

SYNCRA SDC WIFI

Nova série de bombas SYNCRA, com controlo remoto por via Wi-Fi.
- % de potência da bomba
- Vários programa pré-definidos
- Possibilidade de seleccionar um programa personalizado
- Alerta acerca: da bomba estar a funcionar em seco, se o rotor está bloqueado, se não há Wi-Fi.
- APP gratuita "SICCE ContrAll" descarregue em Apple App Store e Google Play Store.

DESIGNAÇÃO	UNID./EMB.	CÓDIGO	L. Desc.	PVP Unit.
Bomba SYNCRA SDC 7.0 controlo WIFI 3000-7000 l/h 2-5 m	1	**70657**	**W**	**642,00 €**
Bomba SYNCRA SDC 9.0 controlo WIFI 4000-9000 l/h 2,6-7 m	1	**70656**	**W**	**696,00 €**

BOMBAS DE FONTES

BOMBAS SUBMERSÍVEIS SICCE. SÉRIE EASY LINE

Bombas totalmente submersíveis, aptas para todo o tipo de fontes ou para qualquer utilização que necessite de recirculação de água. Construídas de acordo com as normas de segurança internacionais mais rígidas, estas bombas são fáceis de manter, de dimensões bastante reduzidas e de alta fiabilidade. Esta gama dispõe de ajuste variável de caudal, bem como dos adaptadores para ligar às tubagens flexíveis de 13 a 20 milímetros.
As dimensões compactas destas bombas, fazem com que esta seja a solução ideal para utilização em pequenos espaços.

DESIGNAÇÃO	UNID./EMB.	CÓDIGO	L. Desc.	PVP Unit.
Bomba submersível MI-MOUSE-Q 300 l/h - H 50 cm - cabo 1,5m	48	**21348**	**W**	**17,00 €**
Bomba submersível MI-MOUSE-Q 300 l/h - H 50 cm - cabo 1,5m com tomada tipo Schuko	48	**26572**	**W**	**22,00 €**
Bomba submersível MICRA - 400 l/h - H 60 cm- cabo 1,5m	24	**11558**	**W**	**17,00 €**
Bomba submersível MICRA - 400 l/h - H 60 cm- cabo 1,5m com tomada tipo Schuko	24	**26573**	**W**	**27,00 €**
Bomba submersível NOVA 800 l/h - H 160 cm - cabo 1,5m	24	**11559**	**W**	**26,00 €**
Bomba submersível NOVA 800 l/h - H 160 cm - cabo 1,5m com tomada tipo Schuko	24	**26574**	**W**	**36,00 €**
Bomba submersível IDRA - 1300 l/h - H 220 cm- cabo 1,5m	27	**11560**	**W**	**39,00 €**
Bomba submersível IDRA -1300 l/h - H 220 cm cabo 1,5m com tomada tipo Schuko	27	**26575**	**W**	**48,00 €**
Bomba submersível EXTREMA -2500 l/h - H 250 cm- cabo 1,5m	27	**11561**	**W**	**71,00 €**
Bomba submersível EXTREMA - 2500 l/h - H 250 cm- cabo 1,5m com tomada tipo Schuko	27	**26576**	**W**	**81,00 €**
Bomba submersível SUPREMA - 4000 l/h - H 250 cm- cabo 1,5m	27	**11562**	**W**	**76,00 €**
Bomba submersível SUPREMA - 4000 l/h - H 250 cm- cabo 1,5m com tomada tipo Schuko	27	**26577**	**W**	**102,00 €**

21348
26572

11558
26573

11559
26574

11560
26575

11561
26576

11562
26577

MULTI-FUNÇÕES PARA RECIRCULAÇÃO

28533
28534

28535
28536

28537
28538

28539
28540

28541
28542

BOMBAS SUBMERSÍVEIS SICCE. SÉRIE MULTI

Construídas com base nas mais restritas normas de segurança internacionais, funcionam em seco e submergidas. O sistema NRG é um sistema revolucionário no sector dos motores sincrónicos a imán permanente e permite obter potências excepcionais, reduzidos consumos, grande fiabilidade e os mais baixos níveis de ruído.
Quando actua fora de água, a bomba no aquece. Os vedantes mecânicos não apresentam nenhum problema de perda de água e em caso de bloqueio ou de mau funcionamento da turbina, o protector térmico corta o fluxo de corrente ao motor, evitando qualquer dano na bomba.

DESIGNAÇÃO	UNID./EMB.	CÓDIGO	L. Desc.	PVP Unit.
Bomba submersível MULTI 800 840 l/h - H 130 cm- cabo 1,5m	36	**28533**	**W**	**32,00 €**
Bomba submersível MULTI 800 840 l/h - H 130 cm - cabo 1,5 mts. c/ tomada tipo Schuko	36	**28534**	**W**	**37,00 €**
Bomba submersível MULTI 1300 1200 l/h - H 170 cm - cabo 1,5 mts.	36	**28535**	**W**	**41,00 €**
Bomba submersível MULTI 1300 1200 l/h - H 170 cm - cabo 1,5 mts. c/ tomada tipo Schuko	36	**28536**	**W**	**48,00 €**
Bomba submersível MULTI 2500 2450 l/h - H 308cm - cabo 1,5 mts.	8	**28537**	**W**	**73,00 €**
Bomba submersível MULTI 2500 2450 l/h - H 308 cm - cabo 1,5 mts. c/ tomada tipo Schuko	8	**28538**	**W**	**75,00 €**
Bomba submersível MULTI 4000 3800 l/h - H 295 cm - cabo 1,5 mts.	8	**28539**	**W**	**79,00 €**
Bomba submersível MULTI 4000 3800 l/h - H 295 cm - cabo 1,5 mts. c/ tomada tipo Schuko	8	**28540**	**W**	**81,00 €**
Bomba submersível MULTI 5800 5760 l/h - H 377 cm - cabo 1,5 mts.	8	**28541**	**W**	**123,00 €**
Bomba submersível MULTI 5800 5760 l/h - H 377 cm - cabo 1,5 mts. c/ tomada tipo Schuko	8	**28542**	**W**	**138,00 €**
MULTI 5800 KIT Misturador de ar	6	**61440**	**W**	**16,00 €**

Nota: Opcionalmente pode pedir-se acessórios para a mistura de ar, disponível para os modelos 2500, 4000, 5800, aumentando consideravelmente a concentração de oxigênio (O_2).

BOMBAS PARA FONTES

BOMBAS DE ESGOTO E IMPULSÃO DE ÁGUA SUJA

As bombas da gama Master DW foram concebidas para utilização em lagos de grandes dimensões ou para águas particularmente sujas, para criar cascatas ou para utilização conjunta com filtros externos.
A capacidade de passagem de sólidos é de 8".
Estas bombas têm o mais avançado sistema de controlo electrónico, que permite uma saída perfeita e o rendimento mais elevado do mercado. A simplicidade e a grande fiabilidade dos motores sincrónicos, combinados com a electrónica mais sofisticada, fazem das Master DW uma gama realmente única.

28196
28197

DESIGNAÇÃO	UNID./EMB.	CÓDIGO	L. Desc.	PVP Unit.
Bomba SYNCRA DW 3.0 - 2700 l/h H 300 cm - cabo 10 mts. com tomada tipo Schuko	8	**28543**	**W**	**136,00 €**
BOMBA SYNCRA DW 4.0 - 3500l/h H 370cm- cabo 10m c/ tomada tipo Schuko	8	**60707**	**W**	**153,00 €**
Bomba MASTER DW 4.000 l/h - 275cm - cabo 10 m com tomada tipo Schuko	-	**59873**	**W**	**180,00 €**
Bomba MASTER DW 5.500 l/h - 400 cm - cabo 10 mts. com tomada tipo Schuko	4	**28196**	**W**	**187,00 €**
Bomba MASTER DW 8.000 l/h - 600 cm - cabo 10 mts. com tomada tipo Schuko	4	**28197**	**W**	**259,00 €**
Bomba EKO POWER 10.000l/h 230VAC 50Hz cabo 10 mts com tomada tipo Schuko	-	**64531**	**W**	**356,00 €**
Bomba EKO POWER 12.000l/h 230VAC 50Hz cabo 10 mts com tomada tipo Schuko	-	**64532**	**W**	**410,00 €**
Bomba EKO POWER 14.000l/h 230VAC 50Hz cabo 10 mts com tomada tipo Schuko	-	**64533**	**W**	**433,00 €**

BOMBAS DE FONTES

ACESSÓRIOS BOMBAS SICCE

DESIGNAÇÃO	UNID./EMB.	CÓDIGO	L. Desc.	PVP Unit.
Kit 4 bicos para ECOPOND 1, MICRA e NOVA	30	**11568**	**W**	**18,00 €**
Bico CAMPANOLA GRANDE FONTE PARA ECOPOND 2	6	**11564**	**W**	**10,00 €**
Bico LÍRIO GRANDE FONTE PARA ECOPOND 2	6	**11565**	**W**	**11,00 €**
Bico GEYSSER GRANDE FONTE ECOPOND 2	6	**11566**	**W**	**10,00 €**
Bico MARGARITA GRANDE FONTE ECOPOND 2	12	**11567**	**W**	**8,00 €**

Projector LED HALLEY (Submersível/Superfície)	1	**67336**	**W**	**94,00 €**
Projector LED NATHUR (Submersível/Superfície)	8	**68250**	**W**	**68,00 €**

FONTES DECORATIVAS

AQUA3 é uma linha de bombas multi-funcionais que contem as 3 funções principais das bombas de lago: oxigenação, filtração e o efeito cascata ou fonte. A Aqua3 representa a nova geração de bombas para lagos, permitindo o funcionamento em contínuo, sem necessidade de efectuar limpezas frequentes.

DESIGNAÇÃO	UNID./EMB.	CÓDIGO	L. Desc.	PVP Unit.
Fonte ECOPOND 1 700 l/h H 120 cm - 10 mts. com tomada tipo Schuko	4	**17056**	**W**	**97,00 €**
Fonte ECOPOND 2 1350 l/h H 180 cm - 10 mts. com tomada tipo Schuko	4	**17057**	**W**	**109,00 €**

17056
17057
17058

DESIGNAÇÃO	UNID./EMB.	CÓDIGO	L. Desc.	PVP Unit.
AQUA 3 800 l/h - H 150 cm cabo 10 mts. com tomada tipo Schuko	6	**28529**	**W**	**77,00 €**
AQUA 3 1500 l/h - H 200 cm cabo 10 mts. com tomada tipo Schuko	6	**28530**	**W**	**100,00 €**
AQUA 3 2500 l/h - H 290 cm cabo 10 mts. com tomada tipo Schuko	4	**28531**	**W**	**149,00 €**
AQUA 3 4000 l/h - H 300 cm cabo 10 mts. com tomada tipo Schuko	4	**28532**	**W**	**172,00 €**

28529
28530
28531
28532

DESIGNAÇÃO	UNID./EMB.	CÓDIGO	L. Desc.	PVP Unit.
KIT Fonte PLUG & PLAY lança	1	**66979**	**W**	**3.072,00 €**
KIT Fonte PLUG & PLAY espuma	1	**66980**	**W**	**3. 182,00 €**
KIT Fonte PLUG & PLAY vulcão	1	**66981**	**W**	**3. 426,00 €**
KIT Fonte PLUG & PLAY cogumelo	1	**66982**	**W**	**3. 182,00 €**

66979
66980
66981
66982

FILTRAÇÃO PARA LAGOS

SICCE made in Italy

FILTROS BIOLÓGICOS DE PRESSÃO

A nova gama GREEN RESET representa a facilidade de limpeza de lagos de jardim. Este novo Bio-Filtro UVC a pressão, está disponível nos modelos de 25 e 40 litros. A água é levada através das esponjas (filtração mecânica) e posteriormente através das biobolas (filtração biológica) e conjuntamente com 1 lâmpada UVC conseguimos garantir uma água cristalina. A particularidade das GREEN RESET é a grande facilidade das operações de manutenção.

DESIGNAÇÃO	CÓDIGO	L. Desc.	PVP Unit.
Filtro semi-automático GREEN RESET 25 l com lâmpada UV. Lago de 8.000 litros	**75125**	**W**	**Consultar**
Filtro semi-automático GREEN RESET 40 l com lâmpada UV. Lago de 16.000 litros	**75124**	**W**	**Consultar**
Filtro semi-automático GREEN RESET 60L com lâmpada UVC 2x20 W. Lago 20.000 litros	**75108**	**W**	**Consultar**
Filtro semi-automático GREEN RESET 100L com lâmpada UVC 2x25 W. Lago 30.000 litros	**75107**	**W**	**Consultar**
Kit Filtro GREEN RESET 100L, lámpara UVC 2x25W, bomba Ekopower 12.0 . Estanque 30.000 litros máx.	**75126**	**W**	**Consultar**
Lâmpada UVC 10W para GREEN RESET 25	**SKT0110**	**W**	**34,00 €**
Lâmpada UVC 20W para GREEN RESET 40	**SKT0111**	**W**	**38,00 €**
Lâmpada UVC 20W para GREEN RESET 60 L	**SKT0145**	**W**	**35,00 €**
Lâmpada UVC 25W para GREEN RESET 100 L	**SKT0135**	**W**	**47,00 €**

75125 / 75124

FILTRAÇÃO

ALTERAÇÃO DE POSIÇÃO

LAVAGEM

BOMBAS DE SUPERFÍCIE

CENTRÍFUGAS MULTITURBINA SÉRIE EH

Bombas centrífugas multicelulares horizontais e silenciosas. Adequadas para aplicações domésticas, industriais, grupos ou sistemas de rega.
- Ø Aspiração e impulsão: 1"
- Fluido: água limpa e líquidos não agressivos nem viscosos, isentos de substâncias sólidas
- Temp. máx líquido: 60ºC
- Pressão máx. de trabalho: 14 bars
- Altura máx. aspiração: 8 m

	POTÊNCIA (CV)	Q (m³/h)	m.c.a.	Código	L. Desc.	PVP Unit.
Bomba multiturbina inox. EH-80	0,8	1,2 - 6	35 - 10	**49975**	**W**	**203,00 €**
Bomba multiturbina inox. EH-100	1	1,2 - 6	45 - 20	**49976**	**W**	**230,00 €**

GRUPOS DE PRESSÃO DOMÉSTICOS SÉRIE EH/PR

Grupo de pressão com controlador de pressão iControl.
- Ø Aspiração e impulsão: 1"

	POTÊNCIA (CV)	Q (m³/h)	m.c.a.	Código	L. Desc.	PVP Unit.
Bomba multiturbina/presscontrol inox. EH-80/iMatic Solgarden	0,8	1,2 - 6	35 - 10	**49977-IM**	**W**	**275,00 €**
Bomba multiturbina inox / control presión EH-100/iMatic	1	1,2 - 6	45 - 20	**49978-IM**	**W**	**322,00 €**

BOMBAS DE DRENAGEM

BOMBAS DE DRENAGEM PLÁSTICO SÉRIE WA

Bomba submersível fabricada em plástico para drenagem de águas com sólidos em suspensão até 5 mm. Indicadas para drenagem de caves, garagens e locais inundados. Incorporam boia para utilização automática.
Passagem de sólidos: 5 mm ● Ø Impulsão de 11/2"

	POTÊNCIA (CV)	Q (m3/h)	m.c.a.	Código	L. Desc.	PVP Unit.
Bomba submersível para drenagem, em plástico WA-350 Solgarden	0,45	1,2 - 6	7 - 1	**55922**	**W**	**114,00 €**

BOMBAS DE DRENAGEM PLÁSTICO SÉRIE EQS

Bomba submersível de drenagem sem sólidos em suspensão. Indicadas para drenagem de caves, garagens e locais inundados.
Pode instalar-se em espaços de 20 x 20 cm. Bóia interna automática como selector de uso manual ou automático.
Passagem de sólido: 5 mm ● Nível da água: 2-3 mm ● Ø Impulsão de 11/4"

	POTÊNCIA (CV)	Q (m3/h)	m.c.a.	Código	L. Desc.	PVP Unit.
Bomba submersível de drenagem c/ boia automática EQS-550 Solgarden	0,75	1,2 – 7,5	5 – 0,4	**57775**	**W**	**139,00 €**

BOMBAS DE DRENAGEM

BOMBAS DE DRENAGEM INOX SÉRIE XKS-S

Bomba de drenagem em inox para águas que não contenham sólidos em suspensão. Indicadas para drenagem de caves, garagens e locais inundados. Incorporam boia e racor para utilização automática.
Passagem de sólido: 5 mm ● Ø Impulsão de 11/4"

	POTÊNCIA (CV)	Q (m3/h)	m.c.a.	Código	L. Desc.	PVP Unit.
Bomba submersível para drenagem Inox XKS-750S Solgarden	1	1,2 - 11,4	9 - 1	**53163**	**W**	**174,00 €**

BOMBAS DRENAGEM PLÁSTICO SÉRIE WB

Bomba de drenagem para águas que contenham sólidos em suspensão. Indicado para drenagem em garagens e locais inundados. Incorporam boia para utilização autonoma.
Passagem de sólidos: 35mm ● Impulsão: 1 1/2"

	POTÊNCIA (CV)	Q (m3/h)	m.c.a.	Código	L. Desc.	PVP Unit.
Bomba submersível para drenagem de águas residuais em plástico WB-400 Solgarden	0,5	1,2 – 7,5	5 – 0,4	**49560**	**W**	**117,00 €**

BOMBAS DE DRENAGEM INOX SÉRIE XKS-SW

Bomba de drenagem em Inox para águas residuais que contenham sólidos em suspensão. Indicadas para a construção, redes de esgotos, escavações e fossos, assim como drenagem de poços ou fossas sépticas. Incorporam boia para utilização automática.
Passagem de sólidos: 35 mm ● Ø Impulsão de 11/2"

	POTÊNCIA (CV)	Q (m3/h)	m.c.a.	Código	L. Desc.	PVP Unit.
Bomba submersível para drenagem de águas residuais inox XKS-750SW Solgarden	1	2,4 - 13,6	8 - 1	**53164**	**W**	**182,00 €**
Bomba submersível para drenagem de águas residuais inox XKS-1000SW Solgarden	1,5	2,4 - 15,6	11 - 1	**53165**	**W**	**220,00 €**

BOMBA SUMERSÍVEL PARA IMPULSÃO DE ÁGUA LIMPA

Electrobomba submersível multicelular para impulsão de água limpa não agresiva. Para aplicações que requerem alta pressão.
Temperatura máxima do líquido: 35ºC

Altura máxima: 40 mca
Caudal máximo: 5.400 l/h
Cabo 10m revestido de neopreno, com tomada Schuko.

	POTÊNCIA (CV)	Q (m3/h)	m.c.a.	Código	L. Desc.	PVP Unit.
Bomba submersível água limpa 4A 230VCA	1	5,4	40	**70465**	**W**	**259,00 €**

ACESSÓRIOS

CONTROLADORES DE PRESSÃO

Evita que a bomba funcione sem água e transmite pressão e caudal constantes à rede. Ligações de 1".
Tensão de 230V

	Código	L. Desc.	PVP Unit.
AQUACONTROL Regulador de pressão, tomada de rosca 1"M, 1,5-10bar, 230VCA Monofásica, 10A 1,5CV máximo, IP-65	**56308**	**W**	**58,00 €**

SISTEMAS DE REGA AGRICOLA

GOTEJADORES Pág. 80

TUBOS Pág. 81

ACESSÓRIOS GOTA-A-GOTA Pág. 84

ASPERSORES Pág. 85

GOTEJADORES

GOTEJADORES AUTO-COMPENSANTES MOD. CETA

- Desmontáveis para fácil verificação e limpeza.
- O fluxo turbulento tem ação de limpeza reduzindo assim ao mínimo as obstruções.
- Inclui um defletor para reduzir a acumulação de insetos.
- Bases codificadas por cores para fácil identificação dos diferentes caudais.
- Tratamento anti-UV para prolongar o tempo de vida útil.
- Resistente a produtos químicos agrícolas e fertilizantes.
- Secção mínima de passagem 0,8 mm.

47200

47201

47202

DESIGNAÇÃO	UNID./CX.	CÓDIGO	L. Desc.	PVP Unit.
Gotejador CETA PC 2 l/h vermelho	1.000/8.000	**47200**	**V**	**0,40 €**
Gotejador CETA PC 4 l/h preto	1.000/8.000	**47201**	**V**	**0,40 €**
Gotejador CETA PC 8 l/h verde	1.000/8.000	**47202**	**V**	**0,40 €**

Nota: Fornecido em embalagens completas

		Características Gotejador Ceta						
		PRESSÃO (m.c.a.)						
		5	10	15	20	25	30	35
CAUDAIS	2 lph	1.9	2.0	2.2	2.3	2.3	2.3	2.2
	4 lph	3.3	3.8	4.2	4.4	4.4	4.4	4.3
	8 lph	6.2	7.9	7.9	8.1	8.1	8.0	7.8

GOTEJADOR TURBULENTO REGULÁVEL R-70

- Gotejador regulável entre 0 e 70 l/h.
- Esta característica permite adaptar o caudal do gotejador ao tamanho da planta ou árvore.

DESIGNAÇÃO	UNID./CX.	CÓDIGO	L. Desc.	PVP Unit.
Gotejador regulável - 70	500/5000	**25403**	**V**	**0,15 €**

GOTEJADOR AUTOCOMPENSANTES KATIF ® E SUPERTIF ®

Fluxo constante entre 0,8 e 3 bar.
Auto-limpeza a baixa pressão (no início e no final do irrigação).
Resistente aos fertilizantes usados em agricultura.

Silhueta baixa em Katif - fácil coleta dos lados
Versão de saída de água lateral para Katif.
Instalação: Inserida em furos de 2,8 mm. (Katif) e de 2.0 (Supertif)

DESIGNAÇÃO	UNID./CX.	CÓDIGO	L. Desc.	PVP Unit.
Gotejador KATIF PC negro 2,3 L/H Saída lateral	1.000/10.000	**10659**	**V**	**0,25 €**
Gotejador KATIF PCvermelho 3,75 L/H Saída lateral	1.000/10.000	**10661**	**V**	**0,25 €**
Gotejador KATIF PC verde 8 L/H Saída MIXTA	1.000/10.000	**10662**	**V**	**0,25 €**
PERFORADOR KATIF 2,8 mm para Gotejador Saída lateral	1	**1004003**	**V**	**11,00 €**
Gotejador SUPERTIF PC 2,2 L/H castanho Saída cónica	1000/4000	**60706**	**V**	**0,40 €**
Gotejador SUPERTIF PC 3,85 L/H negro Saída cónica	1000/4000	**10670**	**V**	**0,40 €**
Gotejador SUPERTIF PC 7,8 L/H verde Saída cónica	1000/4000	**68105**	**V**	**0,40 €**
perfurador SUPERTIF 2 mm para Gotejador em linha	1	**60757**	**V**	**8,00 €**

Nota: Fornecido em embalagens completas

TUBOS COM GOTEJADORES INTEGRADOS CEPEX

CEPEX

TUBO COM GOTEJADORES AUTOCOMPENSANTE CILINDRICO CEPEX PCDRIP

Exclusivo mecanismo de labirinto de compensação. Alta resistência à obturação graças ao seu desenho especial anti-sedimentação. Utilização em rega enterrada ou de superfície.

Diâmetro (mm)	Caudal (l/h)	Distância entre gotejadores (m)	Rolo (m)	CÓDIGO	L. Desc.	PVP Unit.	Un. RL/PL
16	2,2	0,33	400	**34853**	**V**	**1,00 €**	16
16	2,2	0,35	100	***47088**	**V**	**88,00 €**	24
16	2,2	0,50	400	***20312**	**V**	**294,00 €**	20
16	2,2	0,50	100	***47089**	**V**	**78,00 €**	24
16	2,2	0,75	400	***20313**	**V**	**266,00 €**	20
16	2,2	1,00	400	***20314**	**V**	**243,00 €**	20
16	3,5	0,33	400	***34858**	**V**	**368,00 €**	20
16	3,5	0,50	400	***20315**	**V**	**303,00 €**	20
16	3,5	0,75	400	***20316**	**V**	**267,00 €**	20
16	3,5	1,00	400	***20317**	**V**	**245,00 €**	20

Para outros diâmetros, caudais e distâncias entre gotejadores por favor consulte-nos.
Nota: os códigos de produto identificados com um * antes do código têm PVP ao rolo.

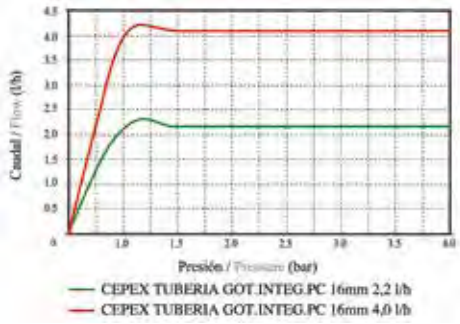

TUBO COM GOTEJADORES TURBULENTOS CILINDRICOS CEPEX DRIPLINE

Máxima resistência à obturação graças ao efeito anti-sedimentação.
Produto normalizado UNE 68076 Categoria A. Espessura de parede 1mm.

Diâmetro (mm)	Caudal (l/h)	Distância entre gotejadores (m)	Rolo (m)	CÓDIGO	L. Desc.	PVP Unit.
16	2	0,35	50	**60768**	**V**	**32,00 €**
16	2	0,33	400	**20323**	**V**	**227,00 €**
16	2	0,35	100	**47090**	**V**	**60,00 €**
16	2	0,40	400	**20324**	**V**	**155,00 €**
16	2	0,50	100	**47091**	**V**	**53,00 €**
16	2	0,50	400	**20325**	**V**	**184,00 €**
16	2	0,75	400	**20326**	**V**	**180,00 €**
16	4	0,33	400	**34882**	**V**	**237,00 €**
16	4	0,4	400	**34883**	**V**	**175,00 €**
16	4	0,5	400	**34884**	**V**	**206,00 €**
16	4	0,75	400	**34886**	**V**	**178,00 €**
16	4	1	400	**34887**	**V**	**177,00 €**

Nota: Disponível uma grande variedade de diâmetros, caudais e distâncias entre gotejadores, consultar.

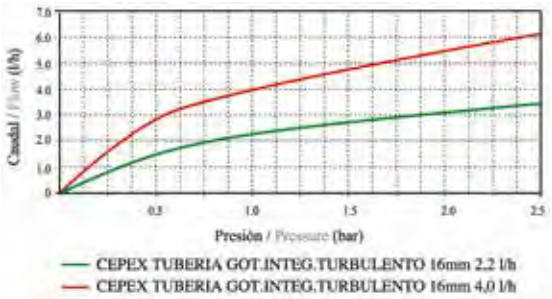

TUBOS COM GOTEJADORES INTEGRADOS CEPEX

CEPEX

TUBO COM GOTEJADORES TURBULENTOS PLANOS CEPEX FLATLINE

- Tecnologia anti-sedimentação no labirinto.
- Grande superfície de filtração.
- Gotejadores disponíveis de 1, 1.6, 2,2 e 3,4 l/h.
- Rolos compactos que diminuem custos de transporte e armazenagem.
- Espessura 0,9 mm.

Diámetro (mm)	Caudal (l/h)	Distância entre gotejadores (m)	Rolo (m)	CÓDIGO	L. Desc.	PVP Unit.
16	2,2	0,33	500	**46709**	**V**	**0,90 €**

Nota: Disponível uma grande variedade de diâmetros, caudais e distâncias entre gotejadores, consultar.

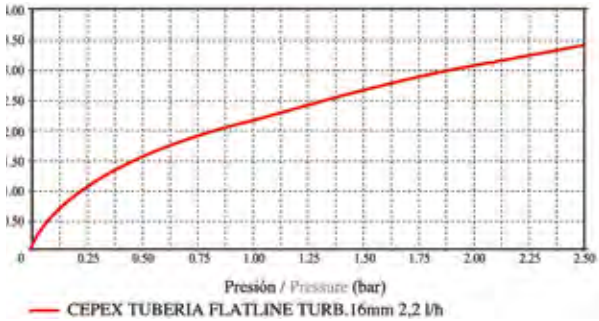

TUBO COM GOTEJADORES AUTO-COMPENSANTES PLANOS CEPEX PCFLAT

- Tecnologia anti-sedimentação no labirinto.
- Grande superfície de filtração.
- Gotejadores disponíveis de 2,2 e 3,5 l/h.
- Membrana de silicone resistente a produto químicos.
- Alta uniformidade em condições de terreno irregulares.
- Rolos compactos que diminuem custos de transporte e armazenagem.

Diâmetro (mm)	Caudal (l/h)	Distância entre gotejadores (m)	Rolo (m)	CÓDIGO	L. Desc.	PVP Unit.
16	3,5	0,75	500	**46718**	**V**	**0,70 €**
16	3,5	1,00	500	**46719**	**V**	**0,60 €**

Nota: Disponível uma grande variedade de diâmetros, caudais e distâncias entre gotejadores, consultar.

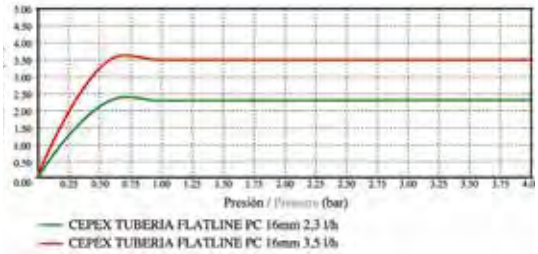

TUBO LISO CEPEX

CEPEX

TUBO LISO CEPEX
Fabricado em polietileno PE-32, com a última tecnologia de extrusão, cumprindo com os parâmetros de qualidade da norma U.N.E 13244. Pressão Máxima 2.5 bar

Diâmetro (mm)	DESIGNAÇÃO	Rolo (m)	CÓDIGO	L. Desc.	PVP Unit.
16	Tubo PE BD D.16	50	**37501**	**V**	**0,60 €**
16	Tubo PE normalizado D.16	100	**37502**	**V**	**0,55 €**
16	Tubo PE normalizado D.16	400	**10737**	**V**	**0,55 €**
16	Tubo normalizado D.16	400	**61160000**	**V**	**0,35 €**
20	Tubo PE normalizado D.20 espessura 1,3 mm	250	**67495**	**V**	**0,60 €**

MICROTUBO CEPEX

MICROTUBO REGA GOTA-A-GOTA

DESIGNAÇÃO	Rolo (m)	CÓDIGO	L. Desc.	PVP Unit.
Bobina 25 m de microtubo PVC flexível 6 x 4 mm	25	**23165**	**V**	**12,00 €**
Microtubo PE 5,5 x 4 mm, em bobinas de 50 metros, por metro	50	**64333**	**V**	**15,00 €**
Microtubo PE 6,5 x 4,5 mm em bobinas de 1300 m, por metro	1300	**10706**	**V**	**0,40 €**

TUBO PREMIER
Tubo compensante gotejador plano - Premier

DESIGNAÇÃO	Rolo (m)	CÓDIGO	L. Desc.	PVP Unit.
Tubo Premier Flat 16 esp. 50 1,6 l/h 1 mm	500	**46997**	**V**	**Consultar**
Tubo Premier Flat 16 esp. 50 2,3 l/h 1 mm	500	**46998**	**V**	**Consultar**
Tubo Premier Flat 16 esp. 100 3,5 l/h 1 mm	500	**46999**	**V**	**Consultar**

Nota: Disponibilidade sob consulta.

ACESSÓRIOS PARA GOTA-A-GOTA

CEPEX

ACESSÓRIOS GOTA-A-GOTA CEPEX

- Nova gama de acessórios gota-a-gota de 16 mm CEPEX.
- Foi estudado o desenho para facilitar uma cómoda e rápida aplicação, procurando a poupança em mão de obra na sua instalação.

DESIGNAÇÃO	UNID./CX.	CÓDIGO	L. Desc.	PVP Unit.
Acessório ligação a tubo PE D.16	100/2400	**04451**	**V**	**0,30 €**
Acessório ligação a tubo PE D.20	50/600	**35083**	**V**	**0,25 €**
Acessório ligação a tubo PE c/ junta D.16	100/800	**35084**	**V**	**0,45 €**
Tampão D.16	100/1800	**04454**	**V**	**0,30 €**
Anel fim de linha D.16	100/1000	**35086**	**V**	**0,30 €**
Anel fim de linha D.20	100/500	**35087**	**V**	**0,20 €**
Ligação "TÊ" D.16	100/800	**04459**	**V**	**0,35 €**
Ligação "TÊ" D.20	25/200	**04461**	**V**	**0,50 €**
Ligação "TÊ" D.25	100/500	**04462**	**V**	**0,45 €**
Joelho 90º D.16	100/600	**04464**	**V**	**0,35 €**
Joelho 90º D.20	25/300	**04466**	**V**	**0,25 €**
Ligação a tubo PVC c/ junta em L got.D.20 m	100/1000	**70376**	**V**	**0,50 €**
União redução D.16 x 12	50/100	**04468**	**V**	**0,15 €**
União redução D.20 x 16	50/750	**04471**	**V**	**0,15 €**
União mista D.16 x 1/2" macho	100/600	**04473**	**V**	**0,35 €**
União mista D.16 x 3/4" macho	100/400	**34906**	**V**	**0,35 €**
União mista D.20 x 3/4" macho	25/250	**04474**	**V**	**0,50 €**
União D.16	100/900	**04477**	**V**	**0,30 €**
União D.20	100/1000	**04480**	**V**	**0,20 €**
Ligação a tubo PVC c/ junta bilabial D.16	50/400	**04483**	**V**	**0,40 €**
Junta p/ ligação a tubo PVC D.16-20	100/3000	**04484**	**V**	**0,40 €**
Válvula D.16	25/400	**04486**	**V**	**1,00 €**
Válvula D.20	25/350	**09446**	**V**	**1,40 €**
Mini válvula D.16 x 16 estriada	25/400	**27140**	**V**	**0,80 €**
Furador c/ expulsador Ø 3 mm	1/50	**06956**	**V**	**6,00 €**
Furador c/ expulsador Ø 4 mm	1/50	**20582**	**V**	**6,00 €**
Furador c/ expulsador Ø 7 mm	1/50	**06957**	**V**	**6,00 €**
Embalagem 500 tampões gota-a-gota 4 mm	1000/30000	**25404**	**V**	**23,00 €**
Embalagem 500 tampões gota-a-gota 5 mm	1000/24000	**25405**	**V**	**23,00 €**
Te conexão anel de segurança D.16 mm	100/1000	**20336**	**V**	**0,30 €**
Ligação recta anel segurança D.16	100/2000	**20579**	**V**	**0,20 €**
Conexão PVC anel segurança D.16 mm	100/2000	**20345**	**V**	**0,20 €**
Válvula anel segurança D.16	100/1000	**20349**	**V**	**0,85 €**

04451 / 35083

35084

04454 / 04457

35086 / 35087

04459 / 04461 / 04462

04464 /04466

04473 / 34906
04474

04471/04468

06956 /06957 / 20582

04477 / 04480

25404 /25405

27140

04486 / 09446

04484

34908

ASPERSORES

CEPEX

ASPERSORES DE IMPACTO

DESIGNAÇÃO	UNID./CX.	CÓDIGO	L. Desc.	PVP Unit.
Aspersor impacto plástico 1/2"M alcance 12 m	50	**M-1612**	**V**	**8,00 €**
Aspersor impacto sectorial plástico brazo metal 1/2" macho 12 m	50	**60776**	**V**	**17,00 €**
Aspersor impacto circular plástico 1/2" macho 12 m 2 boq. plástico	50	**37338**	**V**	**12,00 €**
Aspersor impacto circular plástico 3/4"macho 16 m 2 boq. plástico	50	**60778**	**V**	**12,00 €**
Aspersor impacto circular metálico 1/2" macho 12 m 1 boq. 4,4 mm metal	50	**37337**	**V**	**25,00 €**
Aspersor impacto circular metálico 3/4" macho 16 m 1 boq. 4,4 mm metal	50	**37339**	**V**	**30,00 €**
Aspersor impacto sectorial metálico 3/4" macho 16 m 1 boq. metal	5	**37340**	**V**	**47,00 €**

M-1612

37337

60776

37338

37340

60778

CANHÕES DE REGA CEPEX

ASPERSORES DE CURTO E MÉDIO ALCANCE.

DESIGNAÇÃO	UNID./CX.	CÓDIGO	L. Desc.	PVP Unit.
CSR3015. Aspersor impacto sectorial metálico 1-1/2" F 36 m	1	**62220**	**V**	**164,00 €**
CSR30125. Aspersor impacto sectorial metálico 1-1/4" F 29 m	1	**62219**	**V**	**141,00 €**

62220

62219

62224

62225

ASPERSORES DE MÉDIO E LONGO ALCANCE

DESIGNAÇÃO	UNID./CX.	CÓDIGO	L. Desc.	PVP Unit.
CSR2520-L. Canhão impacto sectorial 25º ligação 2" F BSP 51 m	1	**62224**	**V**	**1.077,00 €**
CSR2530. Canhão impacto sectorial 25º ligação ISO 78X130 65 m	1	**62225**	**V**	**1.435,00 €**

VÁLVULAS HIDRÁULICAS

VÁLVULAS BÁSICAS Pág. 88

VÁLVULAS EQUIPADAS Pág. 88

SOLENÓIDES Pág. 93

ACESSÓRIOS Pág. 94

VÁLVULAS HIDRÁULICAS

VÁLVULAS HIDRÁULICAS METÁLICAS - HIDROCONTA

Corpo e tampa de fundição com revestimento epóxido.
• Membrana reforçada com borracha natural.
• Junta de vedação em neoprene.
• Parafusos em aço galvanizado.

DESIGNAÇÃO	CÓDIGO	L. Desc.	PVP Unit.
Válvula hidráulica metálica básica DN15- 0,75" fêmea PN10	68297	V	62,00 €
Válvula hidráulica metálica básica DN25- 1" fêmea PN10	68298	V	66,00 €
Válvula hidráulica metálica básica DN30- 1,25" fêmea PN10	68299	V	67,00 €
Válvula hidráulica metálica básica DN40- 1,5" fêmea PN10	68300	V	65,00 €
Válvula hidráulica metálica básica DN50- 2" fêmea PN10	68301	V	74,00 €
Válvula hidráulica metálica básica DN65- 2,5"-2"-2,5" fêmea PN10	68302	V	79,00 €
Válvula hidráulica metálica básica DN80- 3-3-3" fêmea PN10	68303	V	158,00 €
Válvula hidráulica metálica básica 2" - DN50 FLANGE PN10	68304	V	138,00 €
Válvula hidráulica metálica básica 3"- DN80 FLANGE PN10	68305	V	226,00 €
Válvula hidráulica metálica básica 4" - DN100 FLANGE PN10	75226	V	Consultar
Válvula hidráulica metálica básica 5"- DN125 FLANGE PN10	68307	V	410,00 €
Válvula hidráulica metálica básica 6" - DN150 FLANGE PN10	68308	V	687,00 €
Válvula hidráulica metálica básica 8" - DN200 FLANGE PN16	68309	V	842,00 €
Válvula hidráulica metálica básica 10" - DN250 FLANGE PN16	68310	V	2.404,00 €
Válvula hidráulica metálica básica 12" - DN300 FLANGE PN16	68311	V	2.451,00 €

VÁLVULAS HIDRÁULICAS PLÁSTICAS - HIDROCONTA

DESIGNAÇÃO	CÓDIGO	L. Desc.	PVP Unit.
Válvula hidráulica plástica básica DN40- 1,5" fêmea PN10	68393	V	73,00 €
Válvula hidráulica plástica básica DN50- 2" fêmea PN10	68394	V	75,00 €
Válvula hidráulica plástica básica DN65- 2,5"-2"-2,5" fêmea PN10	68395	V	86,00 €
Válvula hidráulica plástica básica DN80- 3-3-3" fêmea PN10	68396	V	94,00 €
Válvula hidráulica plástica básica DN80 junta PN10	70620	V	389,00 €

VÁLVULAS HIDRÁULICAS EQUIPADAS

VÁLVULA COM COMANDO MANUAL Válvula de 3 vias, filtro de toma, ligações de plástico e microtubo	CÓDIGO Metal	L. Desc.	PVP Unit.	CÓDIGO Plástico	L. Desc.	PVP Unit.
DN 40 – 1 ½" ROSCA F PN10	68321	V	129,00 €	68397	V	228,00 €
DN 50 – 2" ROSCA F PN10	68322	V	138,00 €	68398	V	126,00 €
DN 65 – 2½ - 2 - 2½" ROSCA F PN10	68323	V	141,00 €	68399	V	141,00 €
DN80 3–3–3" ROSCA F PN10	68324	V	230,00 €	68400	V	149,00 €
DN50 FLANGEADAS PN10	68325	V	181,00 €			
DN80 FLANGEADAS PN10	68326	V	274,00 €			
DN100 FLANGEADAS PN10	68327	V	375,00 €			
DN125 FLANGEADAS PN10	68328	V	481,00 €			
DN150 FLANGEADAS PN10	68329	V	795,00 €			
DN200 FLANGEADAS PN16	68330	V	980,00 €			
DN250 FLANGEADAS PN16	68331	V	2.523,00 €			
DN300 FLANGEADAS PN16	68332	V	2.570,00 €			

NOTA:
* N.A.: Electroválvula normalmente aberta
* N.F.: Electroválvula normalmente fechada
* Todas as válvulas equipadas apenas de fabricam sob pedido

KIT

KIT DE CONVERSÃO

DESIGNAÇÃO	CÓDIGO	L. Desc.	PVP Unit.
Kit de acessórios para Válvula Hidráulica de Membrana VHM. Filtro interno com válvula manual de 3 vias, tubo e acessórios de polietileno. Conjunto montado.	68312	V	39,00 €
Kit de VH COM ELECTROVÁLVULA 24 Vac NA, para Válvula Hidráulica de Membrana VHM. Filtro interno, válvula manual de 3 vias, solenóide de 24 Vac NA, base de plástico, tubos e acessórios e polietileno. Conjunto montado.	68313	V	120,00 €
Kit de VH COM ELECTROVÁLVULA de travamento 9-30 Vdc para Válvula Hidráulica de Membrana VHM. Filtro interno, válvula manual de 3 vias, solenóide de travamento 9-30 Vdc, base de plástico, tubos e acessórios e polietileno. Conjunto montado	68314	V	103,00 €
Kit Reductor de Pressão para Válvula Hidráulica de Membrana VHM. Filtro interno, válvula manual de 3 vias, piloto reductor de pressão 3 vias de plástico, suportes,tubos e acessórios e polietileno. Conjunto montado.	68315	V	176,00 €
Kit Reductor de Pressão + Solenóide 24 Vac NA para Válvula Hidráulica de Membrana VHM. Filtro interno, válvula manual de 3 vias, piloto reductor de pressão 3 vias de plástico, suportes , solenóide 24 Vac NA base de plástico, tubos e acessórios e polietileno. Conjunto montado.	68316	V	172,00 €
Kit de Reductor de Pressão + Solenoide 24 Vac NA para Válvula Hidráulica de Membra na VHM. Filtro interno, válvula manual de 3 vias, piloto reductor de pressão 3 vias plástico, suportes, solenoide 24 Vac NA base plástico, acessórios e tubo de polietileno. Conjunto montado.	68317	V	270,00 €
Kit Reductor de Pressão + Solenóide 24 Vac NA para Válvula Hidráulica de Membrana VHM. Filtro interno, válvula manual de 3 vias, piloto reductor de pressão 3 vias de plástico, suportes , solenóide 24 Vac NA base de plástico, tubos e acessórios e polietileno. Conjunto montado.	68318	V	266,00 €
Kit de Reductor de Pressão + Solenóide de travamento 9-30b Vdc para Válvula Hidráulica de Membrana VHM. Filtro interno, válvula manual de 3 vias, piloto reductor de pressão de 3 vias Plástico, suportes, solenóide de travamento de 9-30 Vdc em base de plástico, acessórios e e tubos de polietileno. Conjunto montado.	68319	V	244,00 €
Kit Sustentador de Pressão + Solenóide de travamento 9-30Vdc para Válvula Hidráulica de Membrana VHM. Filtro interno, válvula manual de 3 vias, piloto sustentador de pressão de 3 vias plástico, suportes, solenóide de travamento de 9-30 Vdc em base de plástico, acessórios e e tubos de polietileno. Conjunto montado.	68320	V	238,00 €

ELECTROVÁLVULAS

ELECTROVÁLVULA 24VAC N.C. Solenóide NA, válvula de 3 vias, filtro de toma, ligações de plástico e microtubo	CÓDIGO Metal	L. Desc.	PVP Unit.	CÓDIGO Plástico	L. Desc.	PVP Unit.
DN 40 – 1 ½" ROSCA F PN10	**68333**	**V**	**224,00 €**	**68413**	**V**	**214,00 €**
DN 50 – 2" ROSCA F PN10	**68334**	**V**	**223,00 €**	**68414**	**V**	**214,00 €**
DN 65 – 2½-2-2½" ROSCA F PN10	**68335**	**V**	**212,00 €**	**68415**	**V**	**226,00 €**
DN80 3–3–3" ROSCA F PN10	**68336**	**V**	**300,00 €**	**68416**	**V**	**231,00 €**
DN50 FLANGEADA PN10	**68337**	**V**	**284,00 €**			
DN80 FLANGEADA PN10	68338	**V**	**372,00 €**			
DN100 FLANGEADA PN10	68339	**V**	**444,00 €**			
DN125 FLANGEADA PN10	**68340**	**V**	**532,00 €**			
DN150 FLANGEADA PN10	**68341**	**V**	**881,00 €**			
DN200 FLANGEADA PN16	**68342**	**V**	**1.045,00 €**			
DN250 FLANGEADA PN16	**68343**	**V**	**2.787,00 €**			
DN300 FLANGEADA PN16	**68344**	**V**	**2.849,00 €**			

ELECTROVÁLVULA 9-12V travamento N.F. Solenóide N.A., válvula de 3 vias, filtro de toma, ligações de plástico e microtubo	CÓDIGO Metal	L. Desc.	PVP Unit.	CÓDIGO Plástico	L. Desc.	PVP Unit.
DN 40 – 1 ½" ROSCA F PN10	**68345**	**V**	**178,00 €**	**68417**	**V**	**174,00 €**
DN 50 – 2" ROSCA F PN10	**68346**	**V**	**176,00 €**	**68418**	**V**	**176,00 €**
DN 65 – 2½-2-2½" ROSCA FLANGEADA PN10	**68347**	**V**	**187,00 €**	**68419**	**V**	**177,00 €**
DN80 3–3–3" ROSCA FLANGEADA PN10	**68348**	**V**	**265,00 €**	**68420**	**V**	**257,00 €**
DN50 FLANGEADA PN10	**68349**	**V**	**242,00 €**			
DN80 FLANGEADA PN10	**68350**	**V**	**330,00 €**			
DN100 FLANGEADA PN10	**68351**	**V**	**401,00 €**			
DN125 FLANGEADA PN10	**68352**	**V**	**481,00 €**			
DN150 FLANGEADA PN10	**68353**	**V**	**842,00 €**			
DN200 FLANGEADA PN16	**68354**	**V**	**983,00 €**			
DN250 FLANGEADA PN16	**68355**	**V**	**2.743,00 €**			
DN300 FLANGEADA PN16	**68356**	**V**	**2.800,00 €**			

NOTA:
* N.A.: Electroválvula normalmente aberta
* N.F.: Electroválvula normalmente fechada
* Todas as válvulas equipadas apenas se fabricam sob pedido

VÁLVULAS

VÁLVULA REDUCTORA DE PRESSÃO Metálica: Piloto metálico, manómetro, válvula de 3 vias, filtro de toma, ligações de plástico e microtubo. Plástica: Piloto plástico, válvula de 3 vias, filtro de toma, ligações de plástico e microtubo	CÓDIGO Metal	L. Desc.	PVP Unit.	CÓDIGO Plástico	L. Desc.	PVP Unit.
DN 40 – 1 ½" ROSCA F PN10	68357	V	277,00 €	68401	V	256,00 €
DN 50 – 2" ROSCA F PN10	68358	V	295,00 €	68402	V	271,00 €
DN 65 – 2½-2-2½" ROSCA F PN10	68359	V	313,00 €	68403	V	285,00 €
DN80 3–3–3" ROSCA F PN10	68360	V	371,00 €	68404	V	286,00 €
DN50 FLANGEADA PN10	68361	V	325,00 €			
DN80 FLANGEADA PN10	68362	V	427,00 €			
DN100 FLANGEADA PN10	68363	V	523,00 €			
DN125 FLANGEADA PN10	68364	V	641,00 €			
DN150 FLANGEADA PN10	68365	V	1.224,00 €			
DN200 FLANGEADA PN16	68366	V	1.362,00 €			
DN250 FLANGEADA PN16	68367	V	2.942,00 €			
DN300 FLANGEADA PN16	68368	V	3.096,00 €			

VÁLVULA SUSTENTADORA DE PRESSÃO Metálica: Piloto metálico, manómetro, válvula de 3 vias, filtro de toma, ligações de plástico e microtubo. Plástica: Piloto plástico, válvula de 3 vias, filtro de toma, ligações de plástico e microtubo	CÓDIGO Metal	L. Desc.	PVP Unit.	CÓDIGO Plástico	L. Desc.	PVP Unit.
DN 40 – 1 ½" ROSCA F PN10	68369	V	280,00 €	68405	V	251,00 €
DN 50 – 2" ROSCA F PN10	68370	V	289,00 €	68406	V	271,00 €
DN 65 – 2½-2-2½" ROSCA F PN10	68371	V	301,00 €	68407	V	285,00 €
DN80 3–3–3" ROSCA F PN10	68372	V	373,00 €	68408	V	287,00 €
DN50 FLANGEADA PN10	68373	V	324,00 €			
DN80 FLANGEADA PN10	75737	V	420,00 €			
DN100 FLANGEADA PN10	68375	V	509,00 €			
DN125 FLANGEADA PN10	68376	V	622,00 €			
DN150 FLANGEADA PN10	68377	V	1.224,00 €			
DN200 FLANGEADA PN16	68378	V	1.443,00 €			
DN250 FLANGEADA PN16	68379	V	3.006,00 €			
DN300 FLANGEADA PN16	68380	V	3.159,00 €			

VÁLVULAS HIDRÁULICAS

VÁLVULA REDUCTORA E SUSTENTADORA DE PRESSÃO Metálica: 2 Pilotos metálicos, 2 manómetros, válvula de 3 vias, filtro de toma, ligações de plástico e microtubo. Plástica: 2 Pilotos plásticos, válvula de 3 vias, filtro de toma, ligações de plástico e microtubo.	Código Metal	L. Desc.	PVP Unit.	Código Plástico	L. Desc.	PVP Unit.
DN 40 – 1 ½" ROSCA F PN10	**68381**	V	**418,00 €**	**68409**	V	**383,00 €**
DN 50 – 2" ROSCA F PN10	**68382**	V	**418,00 €**	**68410**	V	**388,00 €**
DN 65 – 2½-2-2½" ROSCA F PN10	**68383**	V	**423,00 €**	**68411**	V	**403,00 €**
DN80 3–3–3" ROSCA F PN10	**68384**	V	**504,00 €**	**68412**	V	**406,00 €**
DN50 FLANGEADA PN10	68385	V	**467,00 €**			
DN80 FLANGEADA PN10	68386	V	**560,00 €**			
DN100 FLANGEADA PN10	68387	V	**647,00 €**			
DN125 FLANGEADA PN10	**68388**	V	**759,00 €**			
DN150 FLANGEADA PN10	**68389**	V	**1.376,00 €**			
DN200 FLANGEADA PN16	**68390**	V	**1.538,00 €**			
DN250 FLANGEADA PN16	**68391**	V	**3.331,00 €**			
DN300 FLANGEADA PN16	**68392**	V	**3.493,00 €**			

NOTA:
* N.A.: Electroválvula normalmente aberta.
* N.F.: Electroválvula normalmente fechada.
* Todas as válvulas equipadas apenas se fabricam sob pedido.

VÁLVULAS DE ALÍVIO RÁPIDO

VÁLVULA DE ALIVIO RÁPIDO Metálica: 1 Piloto metálico, 1 manómetro, filtro de toma, conexões e microtubo metálico. Pressão de trabalho de 2 a 16 bar .	Código Metal (PN16)	L. Desc.	PVP Unit.
VHM ALIVIO RÁPIDO COM PILOTO METÁLICO E MANÓMETRO DN40 – 1,5"H ROSCA PN16	**71286**	V	**487,00 €**
VHM ALIVIO RÁPIDO COM PILOTO METÁLICO E MANÓMETRO DN50 – 2"H ROSCA PN16	**71287**	V	**501,00 €**
VHM ALIVIO RÁPIDO COM PILOTO METÁLICO E MANÓMETRO DN65 – 2½" H ROSCA PN16	**71288**	V	**487,00 €**
VHM ALIVIO RÁPIDO COM PILOTO METÁLICO E MANÓMETRO DN80 –3"–3–3"H ROSCA PN16	**71289**	V	**569,00 €**
VHM ALIVIO RÁPIDO COM PILOTO METÁLICO E MANÓMETRO DN50 FLANGEADA PN16	71290	V	**534,00 €**
VHM ALIVIO RÁPIDO COM PILOTO METÁLICO E MANÓMETRO DN80 FLANGEADA PN16	71291	V	**625,00 €**
VHM ALIVIO RÁPIDO COM PILOTO METÁLICO E MANÓMETRO DN100 FLANGEADA PN16	71292	V	**724,00 €**
VHM ALIVIO RÁPIDO COM PILOTO METÁLICO E MANÓMETRO DN125 FLANGEADA PN16	**71293**	V	**797,00 €**
VHM ALIVIO RÁPIDO COM PILOTO METÁLICO E MANÓMETRO DN150 FLANGEADA PN16	**71294**	V	**1.091,00 €**
VHM ALIVIO RÁPIDO COM PILOTO METÁLICO E MANÓMETRO DN200 FLANGEADA PN16	**71295**	V	**1.256,00 €**
VHM ALIVIO RÁPIDO CON PILOTO METÁLICO E MANÓMETRO DN250 FLANGEADA PN16	**71296**	V	**2.784,00 €**
VHM ALIVIO RÁPIDO CON PILOTO METÁLICO E MANÓMETRO DN300 FLANGEADA PN16	**71297**	V	**2.847,00 €**

SOLENÓIDES

SOLENOIDES 24 VAC

DESIGNAÇÃO	Referência	CÓDIGO	L. Desc.	PVP Unit.
SOLENOIDE BACCARA GEMSOL BASE METAL. 3 VIAS 24VAC N.O. 5,5W 1,6 MM	GEM-A21043N2341	**06910**	**V**	**88,00 €**
SOLENOIDE BACCARA GEMSOL BASE METAL. 3 VIAS 24VAC N.C. 5,5W 1,6 MM	GEM-A21033N2341	**06910C**	**V**	**92,00 €**
SOLENOIDE BACCARA GEMSOL BASE METAL. 3 VIAS 24VAC N.O. 5,5W 2,0 MM	GEM-A-21044N2-341	**37357**	**V**	**94,00 €**
SOLENOIDE BACCARA G75 BASE PLAST. 1/8" 3 VIAS 24VAC N.C. 1,6 MM	G75-A-110313-1	**37355**	**V**	**57,00 €**
SOLENOIDE BACCARA G75 BASE PLAST. 1/8" 3 VIAS 24VAC N.O. 1,6 MM	G75-A-110413-1	**37355-NO**	**V**	**45,00 €**
SOLENOIDE BACCARA G75 BASE PLAST. 1/8" 3 VIAS 24VAC N.C. 1,2 MM	G75-A-110312-1	**37354**	**V**	**57,00 €**
SOLENOIDE BACCARA G75 BASE PLAST. 1/8" 3 VIAS 24VAC N.O. 1,2 MM	G75-A-110412-1	**37354-NO**	**V**	**57,00 €**
SOLENOIDE BACCARA G75 SEM BASE 2 VIAS 24VAC N.C.	G75-O-1-1	**09393**	**V**	**23,00 €**
SOLENOIDE BACCARA LARGA DISTÂNCIA BASE METAL. 3 VIAS 12VDC N.O. 1/3W. 2,0 MM	LDOS-21044N021	**26448-12V**	**V**	**307,00 €**
SOLENOIDE BACCARA LARGA DISTÂNCIA BASE METAL. 3 VIAS 24VAC N.O. 1/3W. 2,0 MM	LDOS-21044N011	**26448**	**V**	**310,00 €**

06910 / 37357

26448

37355
37354

09393

UNIDADE LDO MONTADA COM ATUADOR
G75-A E SOLENOIDE

20429
25407
42159

SOLENOIDES 9-12V LATCH

DESIGNAÇÃO	Referência	CÓDIGO	L. Desc.	PVP Unit.
SOLENOIDE G75-LDO OPERADOR DISTÂNCIA 24VAC / 12-24VDC COM VÁLVULA 3WNO 1,6 MM LATCH 4 OHM	GEM-A-21043N2-271	**65532**	**V**	**94,00 €**
SOLENOIDE GEMSOL BACCARA BASE METAL 1/8", 3 VIAS NO, 12VDC 3,5W, 1,6 MM, CONTROLO MANUAL	G75-A-110413-4	**67804**	**V**	**58,00 €**
SOLENOIDE G75 BACCARA SEM BASE, 2 VIAS NC, 24VDC	G75-O-1-5	**09393-VDC**	**V**	**32,00 €**
SOLENOIDE BACCARA GEMSOL BASE METAL. 3 VIAS 12V LATCH N.O. 2,0 MM	GEM-A21044NIL1	**25406**	**V**	**109,00 €**
SOLENOIDE BACCARA G75 BASE PLAST. 3 VIAS 9/12V LATCH N.O. 2 HILOS 1,2 MM	G75-A-110402-B	**20429**	**V**	**63,00 €**
SOLENOIDE BACCARA G75 BASE PLAST. 3 VIAS 9/12V LATCH N.O. 2 HILOS 1,6 MM	G75-A-110403-B	**20439**	**V**	**57,00 €**
SOLENOIDE BACCARA G75 BASE PLAST. 3 VIAS 9/12V LATCH N.C. 2 HILOS 1,2 MM	G75-A-110302-B	**25407**	**V**	**65,00 €**
SOLENOIDE BACCARA G75 BASE PLAST. 3 VIAS 9/12V LATCH 9 OHM N.O. 3 FIOS 1,6 MM	G75-A-110403-Ca	**42159**	**V**	**83,00 €**
SOLENOIDE BACCARA G75 BASE METAL. 3 VIAS 9/12V LATCH N.O. 3 FIOS 1,2 MM	G75-A-110402-Ca	**42161**	**V**	**99,00 €**
SOLENOIDE BACCARA G75 BASE METAL. 3 VIAS 9/12V LATCH N.O. 2 FIOS 1,2 MM	G75-A-310402-B	**42160**	**V**	**80,00 €**
SOLENOIDE BACCARA G75 3 VIAS NC 9/12VDC LATCH 1/8"H 2 FIOS 1MM SEM BASE	G75-O-1031-C	**37353**	**V**	**62,00 €**
SOLENOIDE BACCARA G75 3 VIAS NO 1,2MM 9/12VDC LATCH 4OHM 1/8"HBSP*3/4-20UNF M SEM BASE	G75-0-1042-C	**37353-NO**	**V**	**60,00 €**
SOLENOIDE BACCARA G75 SEM BASE 2 VIAS 9/12V LATCH NC	G75-O-1-B	**37351**	**V**	**36,00 €**
SOLENOIDE BACCARA MOD. GEVA 60 12VDC 3 FIOS	G60-41022	**37356#**	**V**	**183,00 €**

37351

25406

42161
42160

37356

#Até fim de stock

ACESSÓRIOS VÁLVULAS HIDRÁULICAS

42290 06966

DESIGNAÇÃO	CÓDIGO	L. Desc.	PVP Unit.
Piloto redutor ou sustentador de 3 vias em latão. Pressão máxima de trabalho 16 bar. Conexões roscadas 1/4" e 1/8".	**68424**	**V**	**123,00 €**
Piloto redutor de 2 vias em latão. Pressão máxima de trabalho 16 bar. Conexões roscadas 1/4" e 1/8".	**68427**	**V**	**136,00 €**
Piloto redutor de 2 vias em latão. Pressão máxima de trabalho 16 bar. Conexões roscadas 1/4" e 1/8".	**68426**	**V**	**128,00 €**
Piloto acelerador de 2 vias em latão. Pressão máxima de trabalho 16 bar. Conexões roscadas 1/4" e 1/8"	**68423**	**V**	**179,00 €**
Kit flutuador de um nível de 2 vias com 10 mts. De tubo de cobre de 10 mm. De diâmetro. Pressão máxima de trabalho 16 bar.	**70618**	**V**	**155,00 €**
Kit piloto flutuador em latão, flutuador diferencial 2 níveis, com 10 mts de tubo de cobre de 10 mm de diâmetro. Pressão máxima de trabalho 16 bar	**70619**	**V**	**680,00 €**
Piloto limitador de caudal de 3 vias em plástico. Pressão máxima de trabalho 8 bar. Conexões roscadas 1/4" e 1/8".	**68421**	**V**	**87,00 €**

VÁRIOS

DESIGNAÇÃO	CÓDIGO	L. Desc.	PVP Unit.
G75-PG-10Y RELÉ HIDRÁULICO PLÁSTICO	**38952#**	**V**	**91,00 €**
Válvula de abertura e fecho manual de 3 vias, adaptável a válvulas hidráulicas. Rosca 1/4"H - 1/8"M	**68428**	**V**	**13,00 €**
Válvula de bertura e fecho manual de 3 vias, adaptável a válvulas hidráulicas. Rosca 1/4"H - 1/4"M	**68429**	**V**	**28,00 €**
FILTRO TOMA latão/inox 1/4"M	**04281**	**V**	**Consultar**
Filtro de toma em plástico 1/4". Pressão máxima de serviço 10 Atm	**68430**	**V**	**3,70 €**

MICROTUBO CONTROLO HIDRÁULICO

DESIGNAÇÃO	m/bobina	CÓDIGO	L. Desc.	PVP Unit.
MICROTUBO PE CONTROLO HIDRÁULICO 8 X5,6 MM NEGRO	50	**60903**	**V**	**0,55 €**
MICROTUBO PE CONTROLO HIDRÁULICO 8 X5,6 MM NEGRO	1000	**14529**	**V**	**0,35 €**
MICROTUBO PE CONTROLO HIDRÁULICO 8x5,6mm AZUL	800	**14529AZUL**	**V**	**0,35 €**

#Até fim de stock

ACESSÓRIOS

TEFEN

DESIGNAÇÃO	UNID./CX.	CÓDIGO	L. Desc.	PVP Unit.
Ligação macho 1/8 x 6 mm	100	**19290**	**V**	**2,40 €**
Ligação macho 1/4 x 6 mm	100	**19291**	**V**	**2,40 €**
Ligação macho 1/8 x 8 mm	100	**19292**	**V**	**2,65 €**
Ligação macho 1/4 x 8 mm	100	**19293**	**V**	**2,75 €**
Joelho macho 1/8 x 6 mm	100	**19294**	**V**	**3,05 €**
Joelho macho 1/4 x 6 mm	100	**19295**	**V**	**2,95 €**
Joelho macho 1/8 x 8 mm	100	**19297**	**V**	**3,10 €**
Joelho macho 1/4 x 8 mm	100	**19296**	**V**	**3,10 €**
Tê macho 1/8 x 6 mm	100	**19308**	**V**	**3,75 €**
Tê macho 1/4 x 6 mm	100	**19309**	**V**	**3,75 €**
Tê macho 1/8 x 8 mm	100	**19310**	**V**	**3,90 €**
Tê macho 1/4 x 8 mm	100	**19311**	**V**	**4,05 €**
Tê igual 3 vias 6 x 6 x 6 mm	100	**19298**	**V**	**6,00 €**
Tê igual 3 vias 8 x 8 x 8 mm	100	**19299**	**V**	**6,00 €**
Casquilho 1/8"	100	**19300**	**V**	**1,15 €**
Casquilho 1/4"	100	**19301**	**V**	**1,30 €**
Redução M-F 1/4" - 1/8"	100	**19302**	**V**	**1,40 €**
Redução M-F 1/2" - 1/8"	100	**19303**	**V**	**1,60 €**
Redução M-F 1/2" - 1/4"	100	**19697**	**V**	**1,70 €**
União 6 mm	100	**19304**	**V**	**2,95 €**
União 8 mm	100	**19305**	**V**	**3,05 €**
União fêmea 1/8" mm	100	**19306**	**V**	**5,00 €**
União fêmea 1/4" mm	100	**19307**	**V**	**1,40 €**
Redução D.8-D.6 mm	100	**26635**	**V**	**3,25 €**
Joelho 8 mm	100	**19312**	**V**	**3,20 €**

19290 / 19291
19292 / 19293

19294 / 19295
19297 / 19296

19308 / 19309
19310 / 19311

19298 / 19299

19300 / 19301

19302 / 19303 /19697

19304 / 19305

19306 / 19307 / 26635

19312

CONTADORES E DISPOSITIVOS DE CONTROLO

CONTADORES DE ÁGUA Pág. 98

CAUDALÍMETROS Pág. 102

VENTOSAS Pág. 103

MEDIDORES DE PRESSÃO Pág. 104

CONTADORES

CONTADORES DE JACTO ÚNICO HIDROCONTA ATLANTIS MID

* Para água fria 0,1ºC até 30ºC
* Pressão de trabalho < 16 bar
* Corpo de liga de cobre.
* Leitura directa em contador de roda de 5 dígitos que indicam m³.
* Relojoaria completamente seca e não submersa.
* Transmissão magnética protegida contra campos magnéticos externos.
* O dia pode ser rotado manualmente: Para uma leitura em qualquer posição.
* Aprovação de modelo Ratio R160.
* Aprovação MID para água potável. Directiva 2014/32/UE.
* Sem necessidade de trechos rectilíneos na entrada nem na saída do contador U0-D0.
* Pré-equipado para emissor de impulsos inductivo k=10 (1impulso = 10 Litros)

DESIGNAÇÃO	CÓDIGO	L. Desc.	PVP Unit.
Contador jato único esfera seca r160 mid dn13-1/2".	73110	V	43,00 €
Contador jato único esfera seca r160 mid dn15-1/2".	73116	V	46,00 €
Contador jato único esfera seca r160 mid dn20-3/4".	73115	V	52,00 €

Nota: Só funcionam com o emissor de impulsos 74647

CONTADORES DE JACTO MÚLTIPLO

CONTADORES JACTO MULTIPLO COMPOSITO

1. Totalizador de leitura fácil.
2. Corpo em poliamida com fibra de vidro.
3. Turbina e relógio em material termoplástico.
4. Montagem do relógio em vácuo para impedir a condensação da água.
5. Transmissor magnético protegido contra campos magnéticos externos.
6. Pré equipado com emissor de impulsos para tele gestão. Rápida instalação sem necessidade de parar ou desmontar o contador.
7. Alta resistência mecânica e ao desgaste. Não necessita de troços rectos na entrada ou saída.
8. Homologação CE Classe B.
9. Emissor de impulsor com cabo de Standard de 1,5m. Valor de Standard de impulsos 1/100 (1 impulso = 100 Litros).
10. Temperatura: 0.1 C ~ 30 C.
11. Pressão <= 10 bar.
12. Ligações com rosca macho incluídas.

DESIGNAÇÃO	CÓDIGO	L. Desc.	PVP Unit.
Contador jacto múltiplo composito. CL.B DN20-3/4" c/ligações	66400M	V	46,00 €
Contador jacto múltiplo composito. CL.B DN25-1" c/ligações	66401M	V	61,00 €
Contador jacto múltiplo composito. CL.B DN30-1 1/4" c/ligações	66402M	V	80,00 €
Contador jacto múltiplo composito. CL.B DN40-1 1/2" c/ligações	66403M	V	130,00 €

CONTADORES DE JACTO MÚLTIPLO METÁLICO MFSM

1. Totalizador de leitura fácil.
2. Corpo metálico com pintura Epoxy.
3. Turbina e relógio em material termoplástico.
4. Montagem do relógio em vácuo para impedir a condensação da água.
5. Transmissor magnético protegido contra campos magnéticos externos.
6. Pré equipado com emissor de impulsos para tele gestão. Rápida instalação sem necessidade de parar ou desmontar o contador.
7. Alta resistência mecânica e ao desgaste. Não necessita de troços rectos na entrada ou saída.
8. Homologação MID de água potável. Directiva MID 2014/32/UE
9. Emissor de impulsor com cabo de Standard de 1,5m. Valor de Standard de impulsos 1/100 (K1, K10, K100 sob pedido).
10. Temperatura: 0.1 C ~ 30 C.
11. Pressão <= 16 bar.
12. Ligações com rosca macho incluídas.

DESIGNAÇÃO	CÓDIGO	L. Desc.	PVP Unit.
Contador jacto múltiplo R80H DN15-1/2" c/ ligações	66404M	V	56,00 €
Contador jacto múltiplo R80H DN20-3/4" c/ ligações	66405M	V	61,00 €
Contador jacto múltiplo R80H DN25-1" c/ ligações	66406M	V	93,00 €
Contador jacto múltiplo R80H DN32-1 1/4" c/ ligações	66407M	V	117,00 €
Contador jacto múltiplo R80H DN40-1 1/2" c/ ligações	66408M	V	204,00 €
Contador jacto múltiplo R80H DN50-2" c/ ligações	66409M	V	288,00 €

CONTADORES

CONTADORES DE JACTO ÚNICO, ESFERA SECA , HIDROCONTA TRITÓN MID

"* Corpo de liga de cobre revestido com pintura Epoxy.
* Turbina e relojoaria em material termoplástico.
* Montagem de relojoaria ao vácuo para impedir a condensação da água.
* Transmissão magnética protegida contra campos magnéticos externos.
* Pré-equipado com emissor de impulsos para tele leitura. Rápida conexão sem necessidade de parar o funcionamento do contador ou desmonta-lo.
* Alta resistência mecânica ao desgaste.
* Homologação MID de água potável. Directiva MID 2014/32/UE. *Aprovação Ratio R80
* Sem necessidade de techos rectilíneos na entrada nem a saída do contador. * Temperatura trabalho: 0,1ºC a 40ºC * Pressão trabalho < 16 bar
* Pré-equipado para emissor de impulsos inductivo k=10 (1impulso = 10 Litros)

DESIGNAÇÃO	CÓDIGO	L. Desc.	PVP Unit.
Contador jato múltiple r160 mid dn15-1/2" c/racores.	73114	V	88,00 €
Contador jato múltiple r160 mid dn20-3/4" c/racores.	73113	V	113,00 €
Contador jato múltiple r160 mid dn25-1" c/racores.	73112	V	213,00 €

Nota: Só funcionam com o emissor de impulsos 74647

CONTADORES DE JACTO MÚLTIPLO METÁLICO MFSM PARA ÁGUA POTÁVEL

Características iguais ao MFSM, excepto ponto 8: Aprovação MID para água potável. Directiva 2004/22/CE.

DESIGNAÇÃO	CÓDIGO	L. Desc.	PVP Unit.
Contador jacto múltiplo R80 mid DN32-1 1/4" c/ligações	68240	V	165,00 €
Contador jacto múltiplo R80 mid DN40-1 1/2" c/ligações	68241	V	277,00 €
Contador jacto múltiplo R80 mid DN50-2" c/ligações	68242	V	351,00 €

EMISSORES DE IMPULSOS PARA CONTADORES DE JACTO MÚLTIPLO

DESIGNAÇÃO	CÓDIGO	L. Desc.	PVP Unit.
Emissores de impulsos para contadores de jacto múltiplo MFSM & MFSM-P	66410	V	25,00 €
Emissor de impulsos para contadores ATLANTIS e TRITÓN	71787	V	24,00 €
Cabo transmissor impulso inductivo 20mA para contadores ATLANTIS e TRITÓN	74647	V	163,00 €

66410

71787

#Até fim de stock

CONTADORES

CONTADORES WOLTMAN

1. Totalizador de leitura fácil com esfera estanque a vácuo.
2. Transmissor magnético protegido contra campos magnéticos externos.
3. Pré instalação com emissor de impulsos para tele gestão. Cabo Standard 1,5 m.
4. Mecanismo removível (relógio+hélice) em todos os diâmetros para uma reparação sem necessidades de extracção do contador da tubagem.
5. Dispositivo de regulação simétrica que anula o impulso sobre uma das partes da hélice, equilibrando o fluxo e permitindo uma leitura exacta.
6. Compensação hidrodinâmica na entrada que evita acções de impulsos externos sobre a hélice. Permite alargar a vida útil dos mecanismos e melhorar a amplitude das medidas.
7. Alta resistência mecânica e ao desgaste.
8. Instalação em tubagem em qualquer ângulo sem perda de precisão.
9. Valor de impulsos: 1 impulso=100 L (DN 50 a DN 125) 1 impulso = 1000 L (DN 150 a DN 300).
10. Temperatura: 0.1 C ~ 30 C.
11. Pressão <= 16 bar.

DESIGNAÇÃO	CÓDIGO	L. Desc.	PVP Unit.
Contador woltman PN16 r50h 2"- DN50 flangeada k100 sem cabo impulsos	71816	V	298,00 €
Contador woltman PN16 r50h 2 1/2"- DN65 flangeada k100 sem cabo impulsos	71817	V	315,00 €
Contador woltman PN16 r50h 3"- DN80 flangeada k100 sem cabo impulsos	71818	V	360,00 €
Contador woltman PN16 r50h 4"- DN100 flangeada k100 sem cabo impulsos	71819	V	411,00 €
Contador woltman PN16 r50h 5"- DN125 flangeada k100 sem cabo impulsos	71820	V	665,00 €
Contador woltman PN16 r50 2"- DN50 flangeada K100	66411M	V	391,00 €
Contador woltman PN16 r50h 2 1/2"- DN65 flangeada K100	66412M	V	413,00 €
Contador woltman PN16 r50h 3"- DN80 flangeada K100	66413M	V	463,00 €
Contador woltman PN16 r50h 4"- DN100 flangeada K100	66414M	V	520,00 €
Contador woltman PN16 r50h 5"- DN125 flangeada K100	66415M	V	629,00 €
Contador woltman PN16 r50h 6"- DN150 flangeada K1000	66416M	V	695,00 €
Contador woltman PN16 r50h 8"- DN200 flangeada K1000	66417M	V	905,00 €
Contador woltman PN10 r50h 8"- DN200 flangeada k1000 cabo acoplado	66417M-PN10	V	899,00 €
Contador woltman PN16 r50h 10"- DN250 flangeada K1000	66418M	V	1.720,00 €
Contador woltman r50h 12"- DN300 flangeada K1000	66419M	V	2.822,00 €

66420

Emissor de impulso para contadores tipo WOLTMAN WI DN 250-300	66420	V	46,00 €

70601

Emissor de impulso para contadores tipo WOLTMAN DN50-200	70601	V	48,00 €

TOTALIZADORES DIGITAIS

TOTALIZADOR DIGITAL CHRONOS HIDROCONTA

O Chronos permite conectar o emissor de impulsos de contacto livre de potencial de um contador e visualizar no ecrã LCD o valor do volume acumulado e caudal médio. Podem configurar-se as unidades de volume (m^3 e galões USA, $1m^3$=264,172 galões) e as de caudal (m^3/h, litros/segundo, galões/minuto), assim como fixar o valor de volume actual acumulado. Além disso, também permite fixar a equivalência de volume por impulso (10l/impulso, 100l/impulso, 1 m^3/impulso, 10 m^3/impulso) para adaptar-se a diversos tipos de calibres de contador. Grau de protecção IP65. Tipo de bateria CR 1/2 AA 1200 mAH. Frequência mínima de impulsos 0,003 Hz. Frequência máxima de impulsos 1 Hz.

DESIGNAÇÃO	CÓDIGO	L. Desc.	PVP Unit.
Chronos totalizador digital volume + caudal	70157	V	317,00 €

CONTADOR ELECTROMAGNÉTICO

CONTADORES ELECTROMAGNÉTICOS HIDROMAG

1. As variações da densidade, viscosidade, temperatura, pressão e condutividade do fluído não afectam a medida do contador.
2. A elevada exactidão da medida está garantida em toda a gama de medição do contador.
3. Não havendo obstrução na tubagem e não havendo perdas de pressão podemos utilizar troços rectos menores.
4. Ampla gama de diâmetros.
5. Variedade de revestimentos e materiais de electros para funcionar de acordo com o requerido.
6. Programa de exactidão de baixa frequência de onda quadrada, melhorando a estabilidade de medição e redução do consumo eléctrico.
7. Implementação do microprocessador de 16 Bit, que proporciona a elevada integração e precisão.
8. O processamento é totalmente digital, elevada resistência ao ruídos e produzindo medições mais fiáveis.
9. Display LCD de alta definição e retroiluminado.
10. Portas da comunicação digitais RS485 ou RS232.
11. Detetor inteligente de Tubagem Vazia.
12. Versão compacta ou Remota até 100 metros, opcional.

DESIGNAÇÃO	CÓDIGO	L. Desc.	PVP Unit.
Contador electromagnético com electrónica separada 10 m PN16 DN50	66424	V	3.107,00 €
Contador electromagnético com electrónica separada 10 m PN16 DN65	66425	V	3.049,00 €
Contador electromagnético com electrónica separada 10 m PN16 DN80	66426	V	3.379,00 €
Contador electromagnético com electrónica separada 10 m PN16 DN100	66427	V	3.626,00 €
Contador electromagnético com electrónica separada 10 m PN16 DN125	66428	V	3.843,00 €
Contador electromagnético com electrónica separada 10 m PN16 DN150	66429	V	4.083,00 €
Contador electromagnético com electrónica separada 10 m PN16 DN200	66430	V	5.114,00 €
Contador electromagnético com electrónica separada 10 m PN16 DN250	66431	V	6.348,00 €
Contador electromagnético com electrónica separada 10 m PN16 DN300	66432	V	7.245,00 €
Contador electromagnético com electrónica separada 10 m PN16 DN350	66433	V	8.635,00 €
Contador electromagnético com electrónica separada 10 m PN16 DN400	66434	V	9.880,00 €

CAUDALÍMETRO ULTRASÓNICO NÃO INVASIVO

CONTADOR ULTRASÓNICO DN15 ATÉ DN6000 LCD

Alfanumérico retroiluminado com 2 linhas e 20 dígitos. Cabo 20 m. Visualização de caudal instantâneo, volume positivo, negativo e neutro, e velocidade de fluído. Transductores não invasivos IP68. Gama de trabalho: + - 16 m/sg. Consumo máximo: 2W.

Desenhado para trabalhar com todo o tipo de líquido e tubagens. Saídas 4-20 mA, impulsos, frequência, RS-485 MODBUS e alarmes. Alimentação: 85...264Vac 50/60Hz e 12...36Vdc. Precisão: Superior a + - 1%.

DESIGNAÇÃO	CÓDIGO	L. Desc.	PVP Unit.
Contador ultrasónico DN15 até DN6000 LCD	68268	V	4.857,00 €
Contador ultrasónico portátil DN15 até DN6000 LCD	70623	V	5.843,00 €

CAUDALÍMETROS DE ÁGUA

CEPEX

ROTÂMETROS MONTAGEM VERTICAL

- Pressão de trabalho 10 atm a 20º C.
- Montagem em posição vertical.
- Fabricados em PVC com proteção UV.
- Tubo acrílico.
- Tampões do flutuador em PVDF.
- Flutuador em AISI 316.
- Temperatura máxima de trabalho 55ºC, seguindo a norma VDI 3531, classe 6. Escala em l/h e GPM. Junta em EPDM.
- Possibilidade de ligações por rosca ou flangeadas.
- Dupla escala: l/h e gpm.

DESIGNAÇÃO	CÓDIGO	L. Desc.	PVP Unit.
Rotâmetro montagem vertical 10-100 l/h d. 20 h colar	20205	U	237,00 €
Rotâmetro montagem vertical 16-160 l/h d. 20 h colar	20206	U	237,00 €
Rotâmetro montagem vertical 25-250 l/h d. 20 h colar	20207	U	237,00 €
Rotâmetro montagem vertical 40-400 l/h DN 25 colar F	20208	U	226,00 €
Rotâmetro montagem vertical 60-630 l/h DN 25 colar F	20209	U	226,00 €
Rotâmetro montagem vertical 100-1.000 l/h DN 25 colar F	20210	U	226,00 €
Rotâmetro montagem vertical 160-1.600 l/h DN 32 colar F	04238	U	362,00 €
Rotâmetro montagem vertical 250-2.500 l/h DN 32 colar F	04239	U	362,00 €
Rotâmetro baixo caudal 10-100 l/h DN 20 rosca f 1/2"	20211	U	218,00 €
Rotâmetro baixo caudal 16-160 l/h DN 20 rosca f 1/2"	20212	U	218,00 €
Rotâmetro baixo caudal 25-250 l/h DN 20 rosca f 1/2"	20213	U	218,00 €
Rotâmetro baixo caudal 40-400 l/h DN 25 rosca f 3/4"	20214	U	226,00 €
Rotâmetro baixo caudal 60-630 l/h DN 25 rosca f 3/4"	20215	U	226,00 €
Rotâmetro baixo caudal 100-1000 l/h DN 25 rosca f 3/4"	20216	U	226,00 €

CAUDALÍMETROS

Desenhados para serem compatíveis com praticamente todos os modelos existentes de modo a facilitar a sua reposição.
Os caudalímetros são construidos para suportar temperaturas de água até 90ºC e fabricados para trabalhar com tubagens de PVC. A bola de aço inox 316 previne a acumulação de corrosão.
LEITURAS EXACTAS: Junta resistente que garante um isolamento hermético.
IDICADOR VISUAL: Calibrado em ambos os lados em galões e litros por minuto.
MANUTENÇÃO: Abrir e retirar de forma simples os depósitos de calcário.
MONTAGEM: É necessário um orifício de 3/4" de diâmetro na tubagem.

DESIGNAÇÃO	CÓDIGO	L. Desc.	PVP Unit.
Caudalímetro 50 mm. 1 1/2" 76- 378 l/min. Aplicação superior	04228	U	168,00 €
Caudalímetro 50 mm. 1 1/2" 76- 378 l/min. Aplicação lateral	04228-0100	U	173,00 €
Caudalímetro 50 mm. 1 1/2" 76- 378 l/min. Aplicação vertical. Para tubo vertical	04228-0200	U	173,00 €
Caudalímetro 63 mm. 2" 151 - 530 l/min. Aplicação superior	04229	U	180,00 €
Caudalímetro 63 mm. 2" 151 - 530 l/min. Aplicação lateral	04229-0100	U	180,00 €
Caudalímetro 63 mm. 2" 151 - 530 l/min. Aplicação vertical. Para tubo vertical	04229-0200	U	180,00 €
Caudalímetro 90 mm. 3" 300 - 1.200 l/min. Aplicação superior	04230	U	264,00 €
Caudalímetro 90 mm. 3" 300 - 1.200 l/min. Aplicação lateral	04230-0100	U	264,00 €
Caudalímetro 90 mm. 3" 300 - 1.200 l/min. Aplicação vertical. Para tubo vertical	04230-0200	U	264,00 €
Caudalímetro 110 mm. 4" 500 - 2.082 l/min. Aplicação superior	04231	U	297,00 €
Caudalímetro 110 mm. 4" 500 - 2.082 l/min. Aplicação lateral	04231-0100	U	297,00 €
Caudalímetro 110 mm. 4" 500 - 2.082 l/min. Aplicação vertical. Para tubo vertical	04231-0200	U	297,00 €
Caudalímetro 160 mm. 6" 650 - 2.500 l/min. Aplicação superior	04232	U	373,00 €
Caudalímetro 160 mm. 6" 650 - 2.500 l/min. Aplicação lateral	04232-0100	U	373,00 €
Caudalímetro 225 mm. 8" 1.100 - 3.500 l/min. Aplicação superior	04233G	U	401,00 €
Caudalímetro 225 mm. 8" 1.100 - 3.500 l/min. Aplicação lateral	04233-0100	U	401,00 €

VENTOSAS

CEPEX

VENTOSAS DE ALUMÍNIO

Em alumínio anodizado, cor dourada no interior e exterior. Bola interior em PVC. Rosca fêmea.

DESIGNAÇÃO	CÓDIGO	L. Desc.	PVP Unit.
Ventosa Ø 1 1/2" simples efeito PN 10 alumínio	#04144	V	66,00 €

49381S

49381

49382S

49382

22803

VENTOSAS CEPEX

Os materiais que constituem as ventosas CEPEX, têm uma elevada resistência à pressão e aos produtos químicos diluídos na água de rega. Tanto a junta como o tubo são de silicone, muito mais resistente a estes produtos do que materiais como o EPDM ou NBR. Desta forma é possível garantir o funcionamento da ventosa durante um período maior ao dos restantes produtos semelhantes existentes no mercado.

DESIGNAÇÃO	UNID./CX.	CÓDIGO	L. Desc.	PVP Unit.
Ventosa cepex 1" duplo efeito	15	49381S	V	18,00 €
Ventosa cepex 1" triplo efeito	20	49381	V	61,00 €
Ventosa cepex 2" duplo efeito	10	49382S	V	60,00 €
Ventosa cepex 2" triplo efeito	12	49382	V	128,00 €
Ventosa cepex duplo efeito D.1½"M PVC		22803	V	40,00 €

09381

09381S

09382

09382S

60801

60803

VENTOSAS UNIRAIN

DESIGNAÇÃO	UNID./CX.	CÓDIGO	L. Desc.	PVP Unit.
Ventosa duplo efeito PN16 1"	-	09381	V	50,00 €
Ventosa duplo efeito PN16 2"	-	09382	V	130,00 €
Ventosa Ø 1"M simples efeito PN16 UNIRAIN	14	09381S	V	26,00 €
Ventosa simples efeito 2"	-	09382S	V	48,00 €
Ventosa Ø 1"M duplo efeito PN16 base metálica UNIRAIN	20	60801	V	90,00 €
Ventosa Ø 2"M duplo efeito PN16 base metálica UNIRAIN	8	60803	V	198,00 €

49775

49776FE

OUTRAS VENTOSAS E VÁLVULAS

DESIGNAÇÃO	UNID./CX.	CÓDIGO	L. Desc.	PVP Unit.
Mini-ventosa simples efeito 1/2"	10/100	49775	V	6,00 €
Válvula descarga final linear 3/4" F branco. Abertura abaixo de 0,06 BAR e150 l/h. Qmax 516 l/h	100/700	49776FE	V	1,40 €

#Até fim de stock

REDUTORES DE PRESSÃO DE LATÃO

REDUTORES DE PRESSÃO DE PISTON

DESIGNAÇÃO	CÓDIGO	L. Desc.	PVP Unit.
REDUTOR DE PRESSÃO METAL. 1/2" PN 16	04298	V	64,00 €
REDUTOR DE PRESSÃO METAL. 3/4" PN 16	04299	V	99,00 €
REDUTOR DE PRESSÃO METAL. 1" PN 16	04300	V	120,00 €
REDUTOR DE PRESSÃO METAL. 1-1/4" PN 16	09409	V	240,00 €
REDUTOR DE PRESSÃO METAL. 1-1/2" PN 16	09410	V	256,00 €
REDUTOR DE PRESSÃO METAL. 2" PN 16	09411	V	408,00 €

NELSON

REDUTORES DE PRESSÃO DE PLÁSTICO

REDUTORES DE PRESSÃO DE PLÁSTICO NELSON

O redutor de pressão serve para converter uma pressão de entrada variável numa pressão de saída fixa, quaisquer que sejam as alterações de pressão do sistema causadas por condições hidráulicas, irregularidades, técnicas de bombeamento etc. As vantagens incluem uma profundidade uniforme de irrigação, um rendimento controlado (tamanho das gotas e alcance) e flexibilidade de operação.

DESIGNAÇÃO	CÓDIGO	L. Desc.	PVP Unit.
UF15. Redutor 1,2 bar, 3/4" H. 0,11-2,72 m³/h.	UF15	V	25,00 €
UF20. Redutor 1,4 bar, 3/4" H. 0,11-2,72 m³/h.	UF20	V	25,00 €
UF25. Redutor 1,7 bar, 3/4" H. 0,11-2,72 m³/h.	UF25	V	25,00 €
UF30. Redutor 2 bar, 3/4" H. 0,11-2,72 m³/h.	UF30	V	25,00 €
UF40. Redutor 2,8 bar, 3/4" H. 0,11-2,72 m³/h.	UF40	V	25,00 €
UF50. Redutor 3,5 bar, 3/4" H 0,11-2,72 m³/h.	UF50	V	25,00 €
HF15. Redutor 1 bar, 3/4" H. 0,91-3,63 m³/h.	HF15	V	37,00 €
HF20. Redutor 1,4 bar, 3/4" H. 0,91-3,63 m³/h.	HF20	V	37,00 €
HF25. Redutor 1,7 bar, 3/4" H. 0,45-4,54 m³/h.	HF25	V	37,00 €
HF30. Redutor 2 bar, 3/4" H. 0,45-4,54 m³/h.	HF30	V	37,00 €
HF40. Redutor 2,8 bar, 3/4" H. 0,45-4,54 m³/h.	HF40	V	36,00 €
HF50. Redutor 3,5 bar, 3/4" H 0,45-4,54 m³/h.	HF50	V	36,00 €

MEDIDORES DE PRESSÃO

MANOMETROS INOX DE GLICERINA WIKA

Manómetros especificos para sistemas de rega.
Interior embutido em glicerina pura 99,7% USP EP ou silicone. Desta maneira, tentamos diminuir os erros de medição que poderiam ser provocados pelas vibrações ou golpes de ariete da instalação.
O modelo de Aço Inoxidável, do tipo AISI 304 e o visor em policarbonato.

Cumprem a norma U.N.E 837-1. Erro máximo + - 1,6%.
Temperatura máxima 60º C.
Ligações RM 1/4".
A versão em plástico utiliza ABS e o visor em acrílico.

DESIGNAÇÃO	UNID./CX.	CÓDIGO	L. Desc.	PVP Unit.
Manómetros 0-2,5 KG/cm² GLICERINA INOX	100	04212	V	17,00 €
Manómetros 0-4 KG/cm² GLICERINA INOX	100	04213	V	17,00 €
Manómetros 0-6 KG/cm² GLICERINA INOX	100	04214	V	17,00 €
Manómetros 0-10 KG/cm² GLICERINA INOX	100	04215	V	17,00 €
Manómetros 0-16 KG/cm² GLICERINA INOX	100	25412	V	17,00 €
Manómetros 0-25 KG/cm² GLICERINA INOX	100	25413	V	17,00 €

Nota: Disponibilidade de imagem personalizada, mediante quantidades mínimas.

FILTRAÇÃO

FILTRAÇÃO CEPEX Pág. 106

FILTROS DE AREIA Pág. 110

FILTROS EM PLÁSTICO

FILTROS EM PLÁSTICO COM MALHA PLÁSTICA E VÁLVULA

DESIGNAÇÃO	UNID./CX.	CÓDIGO	L. Desc.	PVP Unit.
Filtro malha c/válv. purga 3/4" plástico. caudal nominal 2 m³/h	28	**04130**	**V**	**28,00 €**
Filtro malha c/ válv. purga 1" plástico. caudal nominal 3 m³/h	28	**04131**	**V**	**28,00 €**

FILTROS EM PLÁSTICO COM MALHA INOX

Nova gama CEPEX para a filtração de baixos caudais.

DESIGNAÇÃO	UNID./CX.	CÓDIGO	L. Desc.	PVP Unit.
Filtro de malha s/ válvula 3/4" plástico. Caudal nominal 5 m³/h	60	**34910**	**V**	**10,00 €**
Filtro de malha s/ válvula 1" plástico. Caudal nominal 6 m³/h	60	**34911**	**V**	**10,00 €**
Filtro de malha s/ válvula 1 1/4" plástico. Caudal nominal 10 m³/h	24	**04132**	**V**	**16,00 €**
Filtro de malha s/ válvula 1 1/2" plástico. Caudal nominal 14 m³/h	24	**04133**	**V**	**19,00 €**
Filtro de malha s/ válvula 2" plástico. Caudal nominal 25 m³/h	12	**34912**	**V**	**28,00 €**

Nota: Filtração standard a 130 microns, disponíveis malhas de 100 e 200 microns.

CARTUCHOS PARA FILTROS DE MALHA

DESIGNAÇÃO	UNID./CX.	CÓDIGO	L. Desc.	PVP Unit.
Cartucho 130 microns para filtro malha - 3/4" e 1" Cepex	60	**47171**	**V**	**3,00 €**
Cartucho 130 microns para filtro malha - 11/4" e 11/2" Cepex	25	**47172**	**V**	**6,00 €**
Cartucho 130 microns para filtro malha - 2" Cepex	13	**47173**	**V**	**8,00 €**
Cartucho para filtro de malha - 3/4 e 1"(Códigos 04130 e 04131)		**04134**	**V**	**Consultar**

FILTROS EM PLÁSTICO DE DISCOS

09352 / 09353 / 46546 / 19911 / 46547

DESIGNAÇÃO	UNID./CX.	CÓDIGO	L. Desc.	PVP Unit.
Filtro de discos plástico 3/4". Caudal nominal 5 m³/h	60	**09352**	**V**	**13,00 €**
Filtro de discos plástico 1 ". Caudal nominal 6 m³/h	60	**09353**	**V**	**14,00 €**
Filtro de discos plástico 1 1/4". Caudal nominal 10 m³/h	24	**46546**	**V**	**23,00 €**
Filtro de discos plástico 1 1/2". Caudal nominal 14 m³/h	24	**19911**	**V**	**23,00 €**
Filtro de discos plástico 2". Caudal nominal 25 m³/h	12	**46547**	**V**	**33,00 €**

Nota: Filtração standard a 130 microns, disponíveis discos de 100 e 200 microns.

CARTUCHOS PARA FILTROS DE DISCOS

DESIGNAÇÃO	UNID./CX.	CÓDIGO	L. Desc.	PVP Unit.
Cartucho 130 microns p/ filtro discos - 3/4" e 1" Cepex	60	**47174**	**V**	**7,00 €**
Cartucho 130 microns p/ filtro discos - 11/4" e 11/2" Cepex	25	**47175**	**V**	**8,00 €**
Cartucho 130 microns p/ filtro discos - 2" Cepex	13	**47176**	**V**	**13,00 €**

FILTRAÇÃO PROFISSIONAL CEPEX

CEPEX

DISCOS CEPEX HFL

Gama CEPEX para filtração por discos de grandes caudais. Corpo em poliamida garante uma grande resistência e durabilidade. A instalação e manutenção são simples devido aos módulos intercambiáveis. filtração standard de 130 microns. Ligações roscadas. Ligações Victaulic sob pedido.

DESIGNAÇÃO	CÓDIGO	L. Desc.	PVP Unit.
Filtro de discos manual HFL 2" curto. Caudal nominal 30 m³/h	62270	V	140,00 €
Filtro de discos manual HFL 2" longo. Caudal nominal 30 m³/h	62272	V	177,00 €
Filtro de discos manual HFL 3" curto. Caudal nominal 50 m³/h	62274	V	147,00 €
Filtro de discos manual HFL 3" longo. Caudal nominal 50 m³/h	62276	V	184,00 €

"Ligações roscadas. Disponível sob pedido ligações Victaulic.
Disponiveis sob pedido com discos de 200, 100, 50, 20 e 5 microns"

MALHA CEPEX HFL

Gama CEPEX para filtração por malha de grandes caudais. Corpo em poliamida garante uma grande resistência e durabilidade. A instalação e manutenção são simples devido aos módulos intercambiáveis. filtração standard de 130 microns.

DESIGNAÇÃO	CÓDIGO	L. Desc.	PVP Unit.
Filtro de malha manual HFL 2" curto. Caudal nominal 30 m³/h	62271	V	140,00 €
Filtro de malha manual HFL 2" longo. Caudal nominal 30 m3/h	62273	V	168,00 €
Filtro de malha manual HFL 3" curto. Caudal nominal 50 m³/h	62275	V	140,00 €
Filtro de malha manual HFL 3" longo. Caudal nominal 50 m³/h	62277	V	175,00 €

Disponíveis sob pedido com malha de 200 e 100 microns.

FILTROS DE DISCOS TWISTER

Gama CEPEX para filtração de grandes caudais com a tecnologia TWISTER (ciclónico), garante a separação das partículas pesadas na zona exterior do filtro, impedindo a sua fixação na superfície dos discos e prolongando os períodos entre as lavagens assim como a redução da água para a lavagem.

DESIGNAÇÃO	CÓDIGO	L. Desc.	PVP Unit.
Filtro de discos TWISTER 2" curto. Caudal nominal 30 m³/h	20364	V	207,00 €
Filtro de discos TWISTER 2" longo. Caudal nominal 30 m³/h	46548	V	262,00 €
Filtro de discos TWISTER 3" curto. Caudal nominal 50 m³/h	57867	V	279,00 €
Filtro de discos TWISTER 3" longo. Caudal nominal 50 m³/h	20365	V	278,00 €

CARTUCHOS RECAMBIOS

DESIGNAÇÃO	CÓDIGO	L. Desc.	PVP Unit.
Cartucho discos 130 microns filtro HFL curto - 2" e 3"	65389	V	68,00 €
Cartucho discos 130 microns filtro HFL longo - 2" e 3"	65391	V	90,00 €
Cartucho malha 130 microns filtro HFL curto - 2" e 3"	65393	V	68,00 €
Cartucho malha 130 microns filtro HFL longo - 2" e 3"	65394	V	89,00 €
Cartucho discos 130 microns filtro TWISTER curto - 2" e 3"	20386	V	109,00 €
Cartucho discos 130 microns filtro TWISTER longo - 2" e 3"	20387	V	154,00 €

FILTROS DE DISCOS TWISTER HF AUTOMÁTICOS

Estes filtros são para montagem de equipamentos de filtração automáticas

DESIGNAÇÃO	CÓDIGO	L. Desc.	PVP Unit.
Filtro automático 2"-d63 ranhura vvb para cabeçal Caudal nominal 32 m³/h 130 microns PN6	46555	V	1.393,00 €
Filtro automático 3"-d90 ranhura vvb para cabeçal Caudal nominal 64 m³/h 130 microns PN6	46556	V	1.262,00 €

BATERIAS DE FILTROS DE DISCOS AUTOMÁTICOS CEPEX

CEPEX

BATERIAS AUTOMÁTICAS DE FILTROS DE DISCOS 2" CEPEX

Gama CEPEX de baterias de filtros automáticos TWISTER. Apresentam uma grande fiabilidade e segurança na filtragem. Coletores em polietileno de alta densidade. Grande versatilidade graças às muitas opções que se traduzem na possibilidade de equipamentos por medida. Os códigos em baixo não incluem o programador. Este será sempre fornecido montado se encomendado junto com o equipamento de filtragem CEPEX.

DESIGNAÇÃO	CÓDIGO	L. Desc.	PVP Unit.
Bateria automática de discos 1 x 2" rosca m 100 microns. q. máx. 24 m³/h	* 47150	V	2.572,00 €
Bateria automática de discos 1 x 2" rosca m 130 microns. q. máx. 24 m³/h	* 47151	V	2.604,00 €
Bateria automática de discos 2 x 2" coletor 3"-90 victaulic 100 microns. q. máx. 48 m³/h	* 47152	V	4.950,00 €
Bateria automática de discos 2 x 2" coletor 3"-90 victaulic 130 microns. q. máx. 48 m³/h	* 47153	V	4.372,00 €
Bateria automática de discos 2 x 2" coletor 3"-90 flangeado. q. máx. 48 m³/h	* 46720	V	4.372,00 €
Bateria automática de discos 3 x 2" coletor 4"-110 flangeado. q. máx. 72 m³/h	* 46721	V	6.099,00 €
Bateria automática de discos 4 x 2" coletor 6"-160 flangeado. q. máx. 96 m³/h	* 46722	V	8.262,00 €
Bateria automática de discos 5 x 2" coletor 6"-160 flangeado. q. máx. 96 m³/h	* 46723	V	10.120,00 €
Bateria automática de discos 6 x 2" coletor 6"-160 flangeado. q. máx. 144 m³/h	* 46724	V	11.743,00 €

Nota: Disponíveis sob pedido com discos de 200, 100, 50, 20 e 5 microns. Para trabalhos a alta pressão, considerar mais 40% sobre o preço normal.

47150 / 47151

47152/ 47153

46721

46723

BATERIAS AUTOMÁTICAS DE FILTROS DE DISCOS 3" CEPEX

Gama CEPEX de baterias de filtros automáticos TWISTER. Apresentam uma grande fiabilidade e segurança na filtragem. Coletores em polietileno de alta densidade. Grande versatilidade graças às muitas opções que se traduzem na possibilidade de equipamentos por medida. Os códigos em baixo não incluem o programador. Este será sempre fornecido montado se encomendado junto com o equipamento de filtragem CEPEX.

DESIGNAÇÃO	CÓDIGO	L. Desc.	PVP Unit.
Bateria automática de discos 2 x 3" coletor 4"-110 flangeado. q. máx. 64 m³/h	* 46725	V	5.269,00 €
Bateria automática de discos 3 x 3" coletor 4"-110 flangeado. q. máx. 96 m³/h	* 46726	V	7.980,00 €
Bateria automática de discos 4 x 3" coletor 6"-160 flangeado. q. máx. 128 m³/h	* 46727	V	9.208,00 €
Bateria automática de discos 5 x 3" coletor 6"-160 flangeado. q. máx. 160 m³/h	* 46728	V	11.121,00 €
Bateria automática de discos 6 x 3" coletor 6"-160 flangeado. q. máx. 160 m³/h	* 46729	V	13.595,00 €
Bateria automática de discos 6 x 3" coletor 8"-200 flangeado. q. máx. 192 m³/h	* 46730	V	13.750,00 €

Nota: Disponíveis sob pedido com discos de 200, 100, 50, 20 e 5 microns. Para trabalhos a alta pressão, considerar mais 40% sobre o preço normal.

46725

46726

46728

*Sob Pedido.

PROGRAMADORES DE FILTROS CEPEX 12 V IMPULSO

DESIGNAÇÃO	CÓDIGO	L. Desc.	PVP Unit.
Programador de filtros 09t01 220 V 1 saída	58389	V	1.363,00 €
Programador de filtros 09t02 220 V 2 saídas	58390	V	1.646,00 €
Programador de filtros 09t03 220 V 3 saídas	58391	V	1.947,00 €
Programador de filtros 09T04 220 V 4 saídas	60085	V	Consultar
Controlador de filtros 09t05 220v 5 saídas	62030	V	Consultar
Controlador de filtros 09t06 220v 6 saídas	68181	V	Consultar
Programador de filtros 09t01 12 V impulso 1 saída	58392	V	Consultar
Programador de filtros 09t02 12 V impulso 2 saídas	58393	V	Consultar
Programador de filtros 09t03 12 V impulso 3 saídas	58394	V	Consultar
Programador de filtros 09t04 12 V impulso 4 saídas	58395	V	Consultar
Programador de filtros 09t05 12 V impulso 5 saídas	58396	V	Consultar
Programador de filtros 09t06 12 V impulso 6 saídas	58397	V	Consultar
Programador de filtros 09t07 12 V impulso 7 saídas	58398	V	Consultar
Programador de filtros 09t08 12 V impulso 8 saídas	58399	V	Consultar
Programador de filtros 09t09 12 V impulso 9 saídas	58400	V	Consultar
Programador de filtros 12p10 12 V impulso 10 saídas	46750	V	Consultar
Programador de filtros 12p11 12 V impulso 11 saídas	46751	V	Consultar
Programador de filtros 12p12 12 V impulso 12 saídas	46752	V	Consultar

Nota: programadores sob pedido.

CORRESPONDÊNCIA DAS BATERIAS DE FILTROS AUTOMÁTICOS CEPEX COM OS PROGRAMADORES CEPEX

	Filtros			Programadores	
Saídas	Filtros de 2"	Filtros de 3"	Filtros de 4"	220 VAC	12 V IMPULSO
1	47150			58389	58392
	47151				
2	47152	46725		58390	58393
	47153				
	46720				
3	46721	46726		58391	58394
4	46722	46727	46731		58395
5	46723	46728	46732		58396
6	46724	46729	46733		58397
		46730			
7			46734		58398
8			46735		58399
9			46736		58400
10			46737		46750
11					46751
12					46752

Nota: Todos os programadores têm um saída adicional para ativar uma válvula sustentadora de pressão.

FILTROS CEPEX

FILTROS DE AREIA

DESIGNAÇÃO	UNID./CX.	CÓDIGO	L. Desc.	PVP Unit.
FILT. CHAP. ACER. EPOXI Ø 500 braços coletores 8 bar. caudal 15 m³/H	-	**14528**	**V**	**1.770,00 €**
FILTR. CHAP. ACER. EPOXI Ø 700 braços coletores 8 bar. caudal 20 m³/H	-	**34949**	**V**	**2.204,00 €**
FILTR. CHAP. ACER. EPOXI Ø 950 braços coletores 8 bar. caudal 40 m³/H	-	**07110**	**V**	**2.995,00 €**

00626 / 00627
00628 / 00629
06435 / 06436
06437 / 06438

ACESSÓRIOS FILTROS DE AREIA

DESIGNAÇÃO	UNID./CX.	CÓDIGO	L. Desc.	PVP Unit.
Distribuidor filtro poliester colector 8 braços 3/4" INT. 50 mm - EXT.63 mm	65	**00624**	**A**	**26,00 €**
Distribuidor filtro poliester colector 12 braços 3/4" INT. 50 mm - EXT.63 mm	25	**00625**	**A**	**43,00 €**
Braço colector 225 mm 3/4"	260	**00626**	**A**	**3,00 €**
Braço colector 160 mm 3/4"	300	**00627**	**A**	**3,00 €**
Braço colector 110 mm 3/4"	520	**00628**	**A**	**3,00 €**
Braço colector alongado 100 mm 3/4"	520	**00629**	**A**	**3,00 €**
Manga ligação 3/4"	750	**00630**	**A**	**3,30 €**
Braço colector 225 mm 1"	200	**06435**	**A**	**2,50 €**
Braço colector 160 mm 1"	200	**06436**	**A**	**2,25 €**
Braço colector 110 mm 1"	350	**06437**	**A**	**2,15 €**
Braço colector alongado 100 mm 1"	352	**06438**	**A**	**2,15 €**
Manga ligação 1"	1050	**06439**	**A**	**1,80 €**
Areia silex 1-2 mm (saco 25Kg)	25/1500	**10697P**	**A**	**13,60 €**
Areia silex 0,4-0,8 mm (saco 25Kg)	25/1500	**00596P**	**A**	**12,54 €**
Areão 3 - 5 mm (saco 25Kg)	25/1500	**049999**	**A**	**13,60 €**

00630 /06439

06433 / 06434
00624 / 00625

10697 / 00596P / 049999

FERTIRRIGAÇÃO

BOMBAS DOSEADORAS Pág. 112

INJECTORES Pág. 114

BOMBAS DOSEADORAS ELÉCTRICAS

BOMBAS DOSEADORAS DE PISTÃO. MARCA SEKO

As bombas modelo PS1 e PS2 são bombas doseadoras de pistão com retorno e corpo reductor em alumínio. De série a regulação da bomba é de tipo manual, podendo ser fornecida com regulação do caudal através da servomotor com uma saída de sinal externo 4-20 mA.

DESIGNAÇÃO	CÓDIGO	L. Desc.	PVP Unit.
Bomba pistão 50 L/H 20 BAR PS1 INOX-TRIFASICA	43647	V	776,00 €
Bomba pistão 50 L/H 20 BAR PS1 INOX-MONOFASICA	43648	V	836,00 €
Bomba pistão 110 L/H 17 BAR PS1 INOX-TRIFASICA	43649	V	776,00 €
Bomba pistão 110 L/H 17 BAR PS1 INOX-MONOFASICA	43650	V	912,00 €
Bomba pistão 170 L/H 10 BAR PS1 INOX-TRIFASICA	43651	V	777,00 €
Bomba pistão 170 L/H 10 BAR PS1 INOX-MONOFASICA	43652	V	858,00 €
Bomba pistão 220 L/H 8 BAR PS1 INOX-TRIFASICA	43653	V	1.139,00 €
Bomba pistão 220 L/H 8 BAR PS1 INOX-MONOFASICA	43654	V	1.173,00 €
Bomba pistão 304 L/H 6 BAR PS1 INOX-TRIFASICA	43655	V	1.102,00 €
Bomba pistão 304 L/H 6 BAR PS1 INOX-MONOFASICA	43656	V	1.133,00 €
Bomba pistão 505 L/H 10 BAR PS2 INOX-TRIFASICA	43657	V	1.681,00 €
Bomba pistão 505 L/H 10 BAR PS2 INOX-MONOFASICA	43658	V	1.919,00 €
Bomba pistão 730 L/H 7 BAR PS2 INOX-TRIFASICA	43659	V	1.813,00 €
Bomba pistão 730 L/H 7 BAR PS2 INOX-MONOFASICA	43660	V	1.969,00 €
Bomba pistão 1000 L/H 5 BAR PS2 INOX-TRIFASICA	43661	V	1.955,00 €
Bomba pistão 1000 L/H 5 BAR PS2 INOX-MONOFASICA	43662	V	2.121,00 €

RECÂMBIOS PARA BOMBAS DOSEADORAS EM AÇO INOX. MARCA SEKO

DESIGNAÇÃO	CÓDIGO	L. Desc.	PVP Unit.
Kit 2 colarinhos com pistão 25 mm 43647-43648	43647-01	V	40,00 €
Kit 2 colarinhos com pistão 38 mm 43649-43650	43649-01	V	52,00 €
Kit 2 colarinhos com pistão 48 mm 43651-43652	43651-01	V	67,00 €
Kit 2 colarinhos com pistão 54 mm 43653-43654	43653-01	V	71,00 €
Kit 2 colarinhos com pistão 64 mm 43655-43658	43655-01	V	73,00 €
Kit 2 colarinhos com pistão 76 mm 43659-43660	43659-01	V	79,00 €
Kit 2 colarinhos com pistão 89 mm 43661-43662	43661-01	V	84,00 €

BOMBAS DE PISTÃO SEKO 12VDC

DESIGNAÇÃO	CÓDIGO	L. Desc.	PVP Unit.
Bomba pistão 114 l/h 17 bar INOX 12Vcc	73320	V	1.461,00 €
Bomba pistão 118 l/h 10 bar PVC 12Vcc	73321	V	1.353,00 €
Bomba pistão 190 l/h 10 bar INOX 12Vcc	73322	V	1.515,00 €
Bomba pistão 190 l/h 10 bar PVC 12Vcc	73323	V	1.406,00 €
Bomba pistão 270 l/h 8 bar INOX 12Vcc	73324	V	1.623,00 €
Bomba pistão 270 l/h 8 bar PVC 12Vcc	73325	V	1.406,00 €
Bomba pistão 350 l/h 6 bar INOX 12Vcc	73326	V	1.785,00 €
Bomba pistão 350 l/h 4 bar PVC 12Vcc	73327	V	1.515,00 €

TANQUES DE ADUBAÇÃO

Fabricado em Poliéster, reforçado com fibra de vidro.
Interior em PVC. Tampa em plástico.
Entrada em formato de turbilhão para facilitar essa mistura de adubo e as saídas por aspiração no fundo.
Pressão máxima de trabalho 5 atm. Incluí válvula de segurança. Ligações a 3/4".

DESIGNAÇÃO	CÓDIGO	L. Desc.	PVP Unit.
Tanque de adubação 40 l. tampa em polietileno injectado	**04156N**	**V**	**572,00 €**
Tanque de adubação 60 l. tampa em polietileno injectado	**04157N**	**V**	**613,00 €**
Tanque de adubação 80 l. tampa em polietileno injectado	**04158N**	**V**	**662,00 €**
Tanque de adubação 120 l. tampa em polietileno injectado	**04159N**	**V**	**718,00 €**
Tanque de adubação 250 l. tampa em polietileno injectado	**04154N**	**V**	**979,00 €**
Tanque de adubação 400 l. tampa em polietileno injectado	**04155N**	**V**	**1.417,00 €**

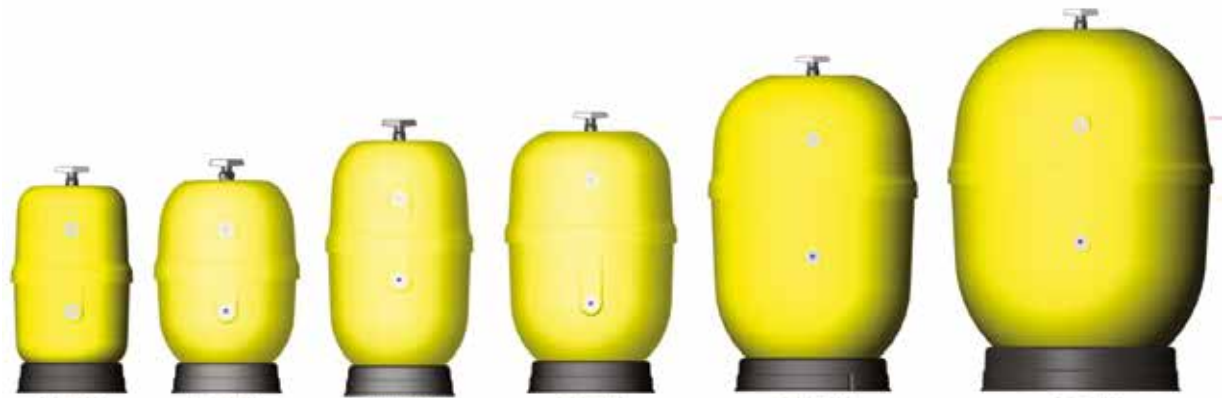

04156N 04157N 04158N 04159N 04154N 04155N

VÁLVULA DE SEGURANÇA

DESIGNAÇÃO	CÓDIGO	L. Desc.	PVP Unit.
Válvula segurança 5 bar 3/4" para tanques de adubação	**08500R0403**	**R02**	**51,00 €**

INJECTORES VENTURI

KITS VENTURI AQUA

DESIGNAÇÃO	CÓDIGO	L. Desc.	PVP Unit.
Kit venturi aqua mod. polipropileno 3/4" M. incluindo válvula + tubo + filtro	53396	V	59,00 €
Kit venturi aqua mod. polipropileno 1" M. incluindo válvula + tubo + filtro	53397	V	73,00 €

INJECTORES VENTURI EM POLIPROPILENO

O funcionamento está baseado no princípio Venturi. Este princípio é o seguinte: "Quando um líquido com pressão e movimento entra numa câmara mais pequena ocupada por outro líquido a sua pressão e velocidade variam produzindo uma depressão que faz com que os dois líquidos não se misturem até à saída".
Requere-se uma diminuição de pressão de 20%.
Não possui peças móveis pelo que não há desgaste.
O caudal produto a injectar desde 27 l / h até 1930 l / h.

20405

20406

DESIGNAÇÃO	CÓDIGO	L. Desc.	PVP Unit.
Injector venturi mazzei polipropileno negro mod. 287-pp 1/2"m	20405#	V	61,00 €
Injector venturi mazzei polipropileno verde mod.584-ppg 3/4"m	20406#	V	75,00 €
Injector venturi mazzei polipropileno verde mod.885x-ppg 1"m	20407#	V	130,00 €
Injector venturi mazzei polipropileno verde mod.1583-ppg 1 1/2"m	20408#	V	186,00 €

INJECTORES VENTURI KYNAR

Grande resistência à corrosão dos produtos químicos, desinfectantes e ozono.
Excelentes características mecânicas.

04180 - 04181

04182 - 04183 - 04183

DESIGNAÇÃO	CÓDIGO	L. Desc.	PVP Unit.
Injector venturi mazzei kynar azul mod. 287-K 1/2" M	04180#	V	105,00 €
Injector venturi mazzei kynar azul mod. 584-K 3/4" M	04181#	V	118,00 €
Injector venturi mazzei kynar azul mod. 1078-K 1" M	04182#	V	231,00 €
Injector venturi mazzei kynar azul mod. 1583-K 1 1/2" M	04183#	V	328,00 €
Injector venturi mazzei kynar azul mod. 2081-K 2" M (sem válvula de retenção)	04184#	V	609,00 €

BOMBAS DOSIFICADORAS HIDRÁULICAS

BOMBAS DOSIFICADORAS HIDRÁULICA TEFEN

O motor actua no dispensador garantindo a proporcionalidade entre o fluxo circundante e o produto absorvido Escala de dosagem ajustável externamente. Inclui filtro de aspiração de 50 mesh. Altura máxima de 3 m de aspiração Perda de carga mínima de 0,3 bar e máximo de 0,9 bar.
Recomendado para uso em jardinagem, agricultura e indústria.
Não requer eletricidade, apenas a energia da água.
Fluxo de entrada de 20 a 2500 l / h para a série 2500 e conexão 3/4 " BSP.
Fluxo de entrada de 0,2 a 5 m^3 / h para TF-05, de 0,5 a 10 m^3 / h para TF-10 e de 2 a 25 m^3 / h para TF-25.

26242

DESIGNAÇÃO	CÓDIGO	L. Desc.	PVP Unit.
INJECTOR HIDRAULICO 2504 Caudal produto 0,08 - 100 l/h. concentração 0,4-4% conexão 3/4"M	**26242**	**V**	**1.027,00 €**

Nota: O injector deve ser protegido com um filtro de malha de 130 micras. A água pode trazer areia em suspensão.
Deve ser instalada em posição vertical. Coloque uma válvula anti-retorno. Instale uma válvula de corte. Toda a série TF inclui o pé de suporte.

BOMBAS SOPRADORAS. USO DESCONTÍNUO

As bombas sopradoras ajuda-nos na mistura do adubo de uma forma eficiente que permite agitar a 100% o depósito. Suporta períodos de funcionamento de 14 minutos com paragens minimas de 30 segundos.

54996

DESIGNAÇÃO	CÓDIGO	L. Desc.	PVP Unit.
Bomba sopradora 1 cv. negra caudal máx. 100 m^3/h.	**06862**	**C**	**274,00 €**
Bomba sopradora 1,5 cv. amarilla caudal máx. 150 m^3/h.	**06863**	**C**	**284,00 €**
Bomba sopradora turbina dupla 1,8 cv. uso discontinuo. caudal máx. 250 m^3/h.	**54996**	**V**	**204,00 €**

BOMBAS SOPRADORAS. USO CONTÍNUO

DESIGNAÇÃO	CÓDIGO	L. Desc.	PVP Unit.
TF.HG1100. 2 cv bomba sopradora lateral uso continuo 1,5 KW Trif.	**31092-FG**	**V**	**679,00 €**

VÁLVULAS PRODUTOS QUÍMICOS

DESIGNAÇÃO	CÓDIGO	L. Desc.	PVP Unit.
GEM-C válvula pvc isolada 1/2" bsp, 2 vias nc, vácuo, juntas viton, 24vac 8w 50hz com conetor	**43672**	**V**	**206,00 €**

GEM-C

DEPÓSITOS E PALETES DE RETENÇÃO

DEPÓSITOS PE Pág. 118

PALETES DE RETENÇÃO Pág. 119

DEPÓSITOS APQ Pág. 120

ACESSÓRIOS DEPÓSITOS Pág. 121

DEPÓSITOS

Schoeller Allibert

DEPÓSITOS DE POLIETILENO CILÍNDRICOS

Fabricado em polietileno de alta densidade, Tampa não hermética. Uso alimentar.

DESIGNAÇÃO	CÓDIGO	L. Desc.	PVP Unit.
Depósito cilíndrico com tampa 80 L(Ø 521 mm, Alt. 554 mm)	03677	W	116,00 €
Depósito cilíndrico com tampa 100 L(Ø 550 mm, Alt. 644 mm)	03678	W	143,00 €
Depósito cilíndrico com tampa 200 L(Ø 653 mm, Alt. 930 mm)	03679	W	187,00 €
Depósito cilíndrico com tampa 320 L(Ø 758 mm, Alt. 1,035 mm)	03680	W	226,00 €
Depósito cilíndrico com tampa 520 L(Ø 870 mm, Alt. 1,215 mm)	03681	W	366,00 €
Depósito cilíndrico com tampa 700 L (Ø 1186 mm, Alt. 920 mm)	03682	W	425,00 €
Depósito cilíndrico com tampa 800 L (Ø 1138 mm, Alt. 1120 mm)	03683	W	528,00 €
Depósito cilíndrico com tampa 1.000 L(Ø 1,138 mm, Alt. 1,440 mm)	03684	W	614,00 €
Depósito cilíndrico com tampa 1.500 L(Ø 1,534 mm, Alt. 1,085 mm)	03685	W	819,00 €
Depósito cilíndrico com tampa 2.000 L(Ø 1,534 mm, Alt. 1,370 mm)	03686	W	990,00 €

DEPÓSITOS DE POLIETILENO TRONCOCÓNICOS

Fabricado em polietileno de alta densidade, tampa não hermética. Uso alimentar.

DESIGNAÇÃO	CÓDIGO	L. Desc.	PVP Unit.
Depósito Polietileno cónico 175 L (Ø Sup. 625 mm, Ø Inf. 492 mm, Alt. 908 mm)	06870	W	150,00 €
Depósito PE 175 L. S/tampa	06870-0100	W	117,00 €
Tampa deposito PE 175 L.	06870-0200	W	34,00 €
Depósito Polietileno cónico 250 L (Ø Sup. 700 mm, Ø Inf. 567 mm, Alt. 996 mm)	06871	W	174,00 €
Depósito PE 250 L. S/tampa	06871-0100	W	136,00 €
Tampa depósito PE 250 L.	06871-0200	W	46,00 €
Depósito Polietileno cónico 500 L (Ø Sup. 892 mm, Ø Inf. 739 mm, Alt. 1,165 mm)	06872	W	300,00 €
DepósitoPE 500 L. S/tampa	06872-0100	W	184,00 €
Tampa depósito PE 500 L.	06872-0200	W	56,00 €
Depósito PE 500 L. S/tampa descarga total	06872VT-0100	W	199,00 €
Depósito Polietileno cónico 1.000 L (Ø Sup. 1,236 mm, Ø Inf. 994 mm, Alt. 1,386 mm)	06873	W	406,00 €
Depósito PE 1.000 L. S/tampa	06873-0100	W	250,00 €
Tampa depósito PE 1.000 L.	06873-0200	W	72,00 €
Depósito Polietileno cónico 1.000 L (Ø Sup. 1,220 mm, Ø Inf. 994 mm, Alt. 1,225 mm)	06873VT-0100	W	262,00 €
Depósito Polietileno cónico 1.500 L (Ø Sup. 1,380 mm, Ø Inf. 1,100 mm, Alt. 1,450 mm)	06874	W	578,00 €
Depósito PE 1.500 L. S/tampa	06874-0100	W	379,00 €
Tampa depósito PE 1.500 L.	06874-0200	W	80,00 €
Depósito Polietileno cónico 2.000 L (Ø Sup. 1,750 mm, Ø Inf. 1,434 mm, Alt. 1,407 mm)	06875	W	750,00 €
Depósito PE 2.000 L. Baixo s/tampa	06875-0100	W	481,00 €
Tampa depósito PE 2.000 L.	06875-0200	W	117,00 €
Depósito Polietileno cónico 2.000 s/tampa L (Ø Sup. 1,700 mm, Ø Inf. 1,434 mm, Alt. 1,220 mm)	06875VT-0100	W	470,00 €

DEPÓSITOS DE POLIETILENO DOSEADORES

Fabricado em Polietileno de média densidade. Tampa não hermética. Qualidade alimentar. Para depósitos de cor negra existe um incremento de 5% no preço.

DESIGNAÇÃO	CÓDIGO	L. Desc.	PVP Unit.
Depósito para bomba dosificador 50 l (Ø 390 mm, alt. 570 mm)	57613	W	95,00 €
Depósito para bomba dosificador. 100 l. (Ø 480 mm, alt. 658 mm)	34316	W	102,00 €
Depósito para bomba dosificador. 125l. (Ø 515 mm, alt. 735 mm)	01314	W	135,00 €
Depósito para bomba dosificador. 250 l. (Ø 580 mm, alt. 1,083 mm)	01315	W	199,00 €
Depósito para bomba dosificador. 350 l. (Ø 660 mm, alt. 1,165 mm)	01316	W	243,00 €
Depósito para bomba dosificador. 500 l. (Ø 800 mm, alt. 1,200 mm)	01317	W	453,00 €
Depósito para bomba dosificador. 1.000 l. (Ø 1,000 mm, alt. 1,450 mm)	28831	W	658,00 €

DEPÓSITOS

Schoeller Allibert

DEPÓSITOS DE POLIETILENO

Fabricado em Polietileno de média densidade. Tampa não hermética com 400 mm de diâmetro. Qualidade alimentar. Standard em cor branca natural. Disponível em cor negra sobre encomenda, com incremento de 5% no preço. Gama ligeira: densidade máximo do conteúdo 1,3g/cm³. Gama básica: densidade máxima de 1,5g/cm³. Gama pesada: densidade máxima 1,7g/cm³

DESIGNAÇÃO	CÓDIGO	L. Desc.	PVP Unit.
Depósito 1.500 l baixo (Ø 1,350 mm, alt. 1,280 mm). gama ligeira.volume logistico 2,1 m³	**921600**	**W**	**728,00 €**
Depósito 2.000 l. (Ø 1,350 mm, alt. 1,666 mm). gama ligeira. volume logistico 3,1 m³	**09386**	**W**	**900,00 €**
Depósito 3.000 l. (Ø 1,535 mm, alt. 1,913 mm). gama ligeira. volume logistico 4,5 m³	**09387**	**W**	**1.154,00 €**
Depósito 3.000 l baixo (Ø 1,950 mm, alt. 1,320 mm).gama ligeira. volume logistico 5,0 m³	**09387-BAJO**	**W**	**1.193,00 €**
Depósito 5.000 l. (Ø 1,950 mm, alt. 2,000 mm). gama ligeira. volume logistico 7,5 m³	**09388**	**W**	**1.662,00 €**

AGITADORES

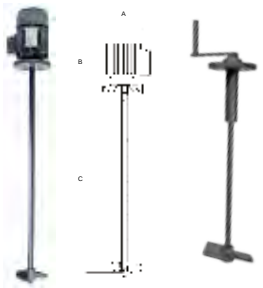

DESIGNAÇÃO	CÓDIGO	L. Desc.	PVP Unit.
Agitador manual 60cm para depósito PE	**VO1318**	**V**	**138,00 €**
Agitador manual 90cm para depósito PE	**VO1319**	**V**	**143,00 €**
Agitador 80 cm, eixo e hélice revestida PVC, motor elétrico 230VCA 50Hz 1 fase	**69327**	**V**	**799,00 €**
Agitador 80 cm, eixo e hélice revestida PVC, con motor elétrico 230/400 VCA 50Hz 3 fases	**71151**	**V**	**851,00 €**

PALETES DE RETENÇÃO

DESIGNAÇÃO	CÓDIGO	L. Desc.	PVP Unit.
Placas de retenção para encastrar. Capacidade de retenção 2,5L/Loseta 508X508X30	**53673**	**W**	**74,00 €**
Paletes de retenção retenpack capacidade de retenção 70 L. 860x660x230	**58403N**	**W**	**346,00 €**
Paletes de retenção retenpack capacidade de retenção 150 L (1250x850x230)	**71417**	**W**	**649,00 €**
Paletes de retenção monobloco capacidade de retenção 215 L. 1,300X800X380	**53669N**	**W**	**901,00 €**
Paletes de retenção monobloco capacidade de retenção 220 L monobloco (850x50x510)	**71416**	**W**	**611,00 €**
Paletes de retenção capacidade de retenção 240 L. 1,300X1,300X285	**53670N**	**W**	**1.633,00 €**
Paletes de retenção capacidade de retenção 1.200 L. 1,840X1,840X780	**53672N**	**W**	**Consultar**

58403N

71417

53669N

71416

53670N

53672N

Portes não incluídos. Consultar condições gerais de venda. Consultar preços para a versão APQ sem certificado.

DEPÓSITOS APQ

DEPÓSITOS CERTIFICADO APQ

Certificado APQ006. Cubas rotomoldadas fechadas para armazenar produtos quimicos corrosivos.
Características:
- fabricado em polietileno linear com tratamento anti UV, qualidade alimentar.
- Leitura do nível dos tanques em branco natural.
- Boca de inspecção DN 400.
- Densidade máxima dos produtos: 1,7g/cm³.
- Temperatura máxima: 40º C, pressão atmosférica.
- Cores Standard: negro e branco natural (outras cores sob consulta)

Acessórios disponíveis:
- Ligações DN50
- Indicador visual com flutuador e indicador exterior.
- Nível de máxima.
- Sensor de fugas.
- Outros acessórios sob consulta.

DESIGNAÇÃO	CÓDIGO	L. Desc.	PVP Unit.
Tanque APQ 1.000 l (Ø 1.000 mm, alt.1,725 mm, ø tampa 250 mm). gama pesada	67437	W	Consultar
Tanque APQ 1.500 l. (Ø 1.350 mm, alt. 1,560 mm, ø tampa 400 mm). gama pesada	921600-APQ	W	Consultar
Tanque APQ 2.000 l. (Ø 1.350 mm, alt. 1,930 mm, ø tampa 400 mm) gama pesada	09386-APQ	W	Consultar
Tanque APQ 3.000 l. (Ø 1.535 mm, alt. 2,200 mm, ø tampa 400 mm) gama pesada	09387-APQ	W	Consultar
Tanque APQ 5.000 l. (Ø 1.950 mm, alt. 2,270 mm, ø tampa 400 mm) gama pesada	09388-APQ	W	Consultar

DEPÓSITOS APQ

DESIGNAÇÃO	CÓDIGO	L. Desc.	PVP Unit.
Tanque APQ parede dupla 1.000 L (Ø1,350 mm, Alt.1,725 mm, Ø Tampa 250 mm). Gama pesada	67438	W	Consultar
Tanque APQ parede dupla 1.500 L (Ø 1,730 mm, Alt. 1,560 mm, Ø Tampa 400 mm). Gama pesada	67439	W	Consultar
Tanque APQ parede dupla 2.000 L (Ø 1,730 mm, Alt. 1,930 mm, Ø Tampa 400 mm). Gama pesada	67440	W	Consultar
Tanque APQ parede dupla 3.000 L (Ø 1,660 mm, Alt. 2,395 mm, Ø Tampa 400 mm). Gama pesada	49674	W	Consultar
Tanque APQ parede dupla 5.000 L (Ø 2,350 mm, Alt. 2,270 mm, Ø Tampa 400 mm). Gama pesada	67442	W	Consultar

TANQUES GAMA PESADA SEM CERTIFICAÇÃO APQ

* Tanques rotomoldados em polietileno de média densidade.
* Fechado, para armazenar produtos químicos corrosivos, sem certificação APQ.
* Saídas através de tubos soldados até DN125 ou conexões até DN50.
* Densidade máxima autorizada para o conteúdo líquido: 1,7 g / cm3
* Os preços não incluem certificação ou acessórios APQ.
* Cor preta. Verifique a cor branca.

DESIGNAÇÃO	CÓDIGO	L. Desc.	PVP Unit.
Tanque apq sem certificado 1.500 l (ø 1350 mm, alt. 1280 mm, ø tapa 400 mm). gama pesada. cor negro	921600-NC	W	936,00 €
Tanque apq sem certificado 2.000 l (ø 1350 mm, alt. 1660 mm, ø tapa 400 mm). gama pesada. cor negro	09386-NC	W	1.229,00 €
Tanque apq sem certificado 3.000 l (ø 1535, alt. 1913 mm, ø tapa 400 mm). gama pesada. cor negro	09387-NC	W	1.721,00 €
Tanque apq sem certificado 5.000 l (ø 1950 mm, alt. 2.000 mm, ø tapa 400 mm). gama pesada. cor negro	09388-NC	W	2 .333,00 €

Portes não incluídos. Consultar condições gerais de venda. Consultar preços para a versão APQ dupla parede com anti condensação.

ACESSÓRIOS PARA DEPÓSITOS

Schoeller Allibert

PASSAMUROS ALTA RESISTÊNCIA QUÍMICA

Estão fabricados em PPFV, que lhe garante uma elevada resistência aos agentes químicos. Tem uma boa resistência mecânica, uma grande estabilidade dimensional, pode-se armazenar facilmente e resiste a temperaturas até 100ºC. Tem ainda uma elevada resistência aos UV. Conjunta EPDM ou FPM e contraporca. Para utilização com elevadas concentrações de ácidos, pedir conjuntas FPM (Víton).

DESIGNAÇÃO	CÓDIGO	L. Desc.	PVP Unit.
Saída de depósito ppfv dn20-3/4" junta epdm	3608025	W	27,00 €
Saída de depósito ppfv dn25-1" junta epdm	3608026	W	31,00 €
Saída de depósito ppfv dn32-1 1/4" junta epdm	3608027	W	36,00 €
Saída de depósito ppfv dn40-1 1/2" junta epdm	3608028	W	40,00 €
Saída de depósito ppfv dn50-2" junta epdm	3608029	W	43,00 €
Saída de depósito ppfv dn20-3/4" junta fpm	* 3608025VI	W	44,00 €
Saída de depósito ppfv dn25-1" junta fpm	* 3608026VI	W	50,00 €
Saída de depósito ppfv dn32-1 1/4" junta fpm	* 3608027VI	W	51,00 €
Saída de depósito ppfv dn40-1 1/2" junta fpm	* 3608028VI	W	55,00 €
Saída de depósito ppfv dn50-2" junta fpm	* 3608029VI	W	60,00 €

PASSAMUROS DE PP

Fabricados em PP injectado. Apto para água e uso alimentar. Inclui uma junta.

DESIGNAÇÃO	CÓDIGO	L. Desc.	PVP Unit.
Saída de depósito pp rosca 1/2"	* 46961	W	3,60 €
Saída de depósito pp rosca 3/4"	* 46962	W	5,00 €
Saída de depósito pp rosca 1"	* 46963	W	6,00 €
Saída de depósito pp rosca 1 1/4"	* 46964	W	7,00 €
Saída de depósito pp rosca 1 1/2"	* 46965	W	10,00 €
Saída de depósito pp rosca 2"	* 46966	W	12,00 €

PASSAMUROS DE PVC

Fabricados em PP injectado. Alta resistência a produtos químicos. Inclui duas juntas.

DESIGNAÇÃO	CÓDIGO	L. Desc.	PVP Unit.
Saída de depósito pvc rosca 1/2"	* 46975	W	16,00 €
Saída de depósito pvc rosca 3/4"	* 46976	W	17,00 €
Saída de depósito pvc rosca 1"	* 46977	W	21,00 €
Saída de depósito pvc rosca 1 1/4"	* 46978	W	25,00 €
Saída de depósito pvc rosca 1 1/2"	* 46979	W	29,00 €
Saída de depósito pvc rosca 2"	* 46980	W	32,00 €
Saída de depósito pvc rosca 3"	* 46981	W	84,00 €
Saída de depósito pvc rosca 4"	* 46982	W	178,00 €

* Sob Pedido

VÁLVULAS E ACESSÓRIOS METÁLICOS

VÁLVULAS METÁLICAS Pág.124

ACESSÓRIOS METÁLICOS Pág.125

VÁLVULAS DE ESFERA

VÁLVULA ESFERA LATÃO

* Válvula de esfera- rosca GAS PN 25 passagem total.
* Construção em latão DIN 17660 cromado.
* Juntas PTFE. Extremos roscados F-F, ISO 228/1. Temp. Max. 180ºc.
* Controlo manual por alavanca de aço.

DESIGNAÇÃO	UNID./CX.	CÓDIGO	L. Desc.	PVP Unit.
Válvula esfera latão F/F d 1/2"	12/72	**04338**	**W**	**8,00 €**
Válvula esfera latão F/F d 3/4"	12/72	**04339**	**W**	**8,00 €**
Válvula esfera latão F/F d 1"	6/36	**04340**	**W**	**14,00 €**
Válvula esfera latão F/F d 1 1/4"	6/24	**04341**	**W**	**21,00 €**
Válvula esfera latão F/F d 1 1/2"	4/16	**04342**	**W**	**29,00 €**
Válvula esfera latão F/F d 2"	2/8	**04343**	**W**	**41,00 €**
Válvula esfera latão F/F d 3"	4	**20542**	**W**	**134,00 €**

TORNEIRAS CURVAS MANGUEIRA

* Válvula de esfera para mangueira. PN 16 transição total.
* Construção em latão DIN 17660 cromado.
* Juntas PTFE.
* Entrada rosca GAS M, ISO 228/1.
* Saída racor das peças de conexão mangueira. Temp. Max. 100ºC.
* Controlo alavanca.

DESIGNAÇÃO	UNID./CX.	CÓDIGO	L. Desc.	PVP Unit.
Torneira curva mangueira 1/2"	12	**04345**	**W**	**9,00 €**
Torneira curva mangueira 3/4"	10	**04346**	**W**	**12,00 €**
Torneira curva mangueira 1"	6	**04347**	**W**	**15,00 €**
Torneira tomada 1/2"m saída dupla 3/4"m metal	10	**70597**	**W**	**14,00 €**

VÁLVULA HIDRANTE

* Válvula esfera latão PN 16, transição total.
* Construção em latão segundo DIN 17660.
* Entrada roscada gás segundo ISO 228/1.
* Saída mediante racor conexão rápida.
* Accionamento mediante alavanca ISO-T.
* Temperatura máxima 100 ºC.

DESIGNAÇÃO	UNID./CX.	CÓDIGO	L. Desc.	PVP Unit.
Válvula hidrante 1/2"	12	**04348**	**W**	**13,00 €**
Válvula hidrante 3/4"	10	**04349**	**W**	**16,00 €**
Válvula hidrante1 "	5	**04350**	**W**	**22,00 €**

VÁLVULAS DE RETENÇÃO

VÁLVULA DE RETENÇÃO DUPLO DISCO PN 16

Corpo em fundição dúctil ENGJS-450-10. Eixo em aço inoxidável AISI420. Disco e mola em aço inoxidável AISI304(DIN1.4301). Assento em EPDM. Anilhas em PTFE. Corpo revestido por Pintura Epoxi

DESIGNAÇÃO	CÓDIGO	L. Desc.	PVP Unit.
Válvula retenção duplo disco DN80	**71755**	**B**	**64,00 €**
Válvula retenção duplo disco DN100	**71756**	**B**	**78,00 €**
Válvula retenção duplo disco o DN125	**71757**	**B**	**105,00 €**
Válvula retenção duplo disco DN150	**71758**	**B**	**153,00 €**
Válvula retenção duplo disco DN200	**71759**	**B**	**255,00 €**
Válvula retenção duplo disco DN250	**71760**	**B**	**371,00 €**

MANGUITOS ANTIVIBRATÓRIOS

MANGUITO ANTIVIBRATÓRIO ELÁSTICO SIMPLES ONDA EPDM

Os manguitos elásticos são uniões para tubagens e sistemas rígidos. A sua função é absorver as vibrações, dilatações e contrações das instalações para proteger os componentes dos esforços derivados de funcionamento dos equipamentos. Garantido para o uso em água fria e quente, água de mar, ar comprimido e ácidos fracos. Pressão nominal de trabalho: 16bar

DESIGNAÇÃO	CÓDIGO	L. Desc.	PVP Unit.
Manguitos antivibratorios PN10 DN.50	71747	B	44,00 €
Manguitos antivibratorios PN10 DN.65	71748	B	98,00 €
Manguitos antivibratorios PN10 DN.80	71749	B	150,00 €
Manguitos antivibratorios PN10 DN.100	71750	B	189,00 €
Manguitos antivibratorios PN10 DN.125	71751	B	227,00 €
Manguitos antivibratorios PN10 DN.150	71752	B	327,00 €

ACESSÓRIO DE REPARAÇÃO

UNIÕES GIBAULT

Fundição cinza GG-22. Parafusos bicromatado amarelos. Borrachas EPDM. Para PVC rígido. Modelo largo.

DESIGNAÇÃO	CÓDIGO	L. Desc.	PVP Unit.
União GIBAULT para tubo pvc D. 63	20543	W	13,00 €
União GIBAULT para tubo pvc D. 75	20544	W	16,00 €
União GIBAULT para tubo pvc D. 90	20545	W	19,00 €
União GIBAULT para tubo pvc D.110	20546	W	25,00 €
União GIBAULT para tubo pvc D.125	20547	W	30,00 €
União GIBAULT para tubo pvc D.140	20548	W	33,00 €
União GIBAULT para tubo pvc D.160	20549	W	40,00 €
União GIBAULT para tubo pvc D.180	20550	W	56,00 €
União GIBAULT para tubo pvc D.200	20551	W	70,00 €
União GIBAULT para tubo pvc D.250	20552	W	97,00 €
União GIBAULT para tubo pvc D.315	20553	W	121,00 €

TUBAGEM

CEPEX

TUBO POLIETILENO ALTA DENSIDADE

PEAD 0,6 MPA*

Ø (mm)	CÓDIGO	L. Desc.	PVP Unid.
32	0102106032	U	Consultar
40	0102106040	U	1,90 €
50	0102106050	U	2,90 €
63	0102106063	U	4,10 €
75	0102106075	U	5,80 €
90	0102106090	U	Consultar
110	0102106110	U	Consultar

PEAD 0,8 MPA*

Ø (mm)	CÓDIGO	L. Desc.	PVP Unid.
25	0102108025	U	1,10 €
32	0102108032	U	1,45 €
40	0102108040	U	2,15 €
50	0102108050	U	3,20 €
63	0102108063	U	4,75 €
75	0102108075	U	6,60 €
90	0102108090	U	9,40 €
110	0102108110	U	14,40 €

PEAD 1,0 MPA*

Ø (mm)	CÓDIGO	L. Desc.	PVP Unid.
25	0102110025	U	1,20 €
32	0102110032	U	1,65 €
40	0102110040	U	2,45 €
50	0102110050	U	3,65 €
63	0102110063	U	5,70 €
75	0102110075	U	8,00 €
90	0102110090	U	Consultar
110	0102110110	U	27,00 €

TUBO POLIETILENO ALTA DENSIDADE PE100

PEAD 1,0 MPA

Ø (mm)	CÓDIGO	L. Desc.	PVP Unid.
25	0102111025	U	1,50 €
32	0102111032	U	2,10 €
40	0102111040	U	3,05 €
50	0102111050	U	4,60 €
63	0102111063	U	7,00 €
75	0102111075	U	9,50 €
90	0102111090	U	13,75 €
110	0102111110	U	21,40 €

TUBO POLIETILENO BAIXA DENSIDADE

PEBD 0,4 MPA*

Ø (mm)	CÓDIGO	L. Desc.	PVP Unid.
16	0102104016	U	3,95 €
20	0102104020	U	0,55 €
25	0102104025	U	0,75 €
32	0102104032	U	1,00 €
40	0102104040	U	1,40 €
50	0102104050	U	2,15 €
63	0102104063	U	3,15 €
75	0102104075	U	4,50 €
90	0102104090	U	6,70 €
110	0102104110	U	10,35 €

TUBO PVC DE PRESSÃO DE COLAR

TUBO PN10

Ø (mm)	CÓDIGO	L. Desc.	PVP Unid.
32	0103110032	U	4,37 €
40	0103110040	U	4,49 €
50	0103110050	U	5,80 €
63	0103110063	U	9,00 €
75	0103110075	U	12,90 €
90	0103110090	U	21,60 €
110	0103110110	U	25,71 €
125	0103110125	U	33,01 €
140	0103110140	U	41,62 €
160	0103110160	U	54,71 €
200	0103110200	U	84,06 €
250	0103110250	U	133,11 €
315	0103110315	U	Consultar

TUBO PARA PISCINA

HIDROTUBO

Ø (mm)	ROLO (m)	CÓDIGO	L. Desc.	PVP Unid.
16	50	34586	U	6,00 €
20	50	28570	U	5,00 €
25	50	28571	U	6,00 €
32	50	28572	U	6,00 €
40	50	28573	U	8,00 €
50	50	28574	U	10,35 €
63	25	28575	U	15,80 €
75	25	34588	U	20,00 €

* Uso agrícola e industrial

CONDUÇÃO DE FLUÍDOS

ACESSÓRIOS PVC-U Pág. 134

VÁLVULAS PVC-U/PVC-C Pág. 166

ACESSÓRIOS PP Pág. 214

SOBRESSALENTES Pág. 230

GUIA DE APRESENTAÇÃO

- Para facilitar a consulta utilizam-se índices com símbolos.
- Cada símbolo representa uma família de produto, p.e.: joelhos, válvulas, tês, ...
- Os produtos são agrupados por afinidade funcional, p.e.: todas as válvulas juntas.
- As informações técnicas encontram-se disponíveis no Catálogo Técnico Cepex.
- Os sobressalentes encontram-se agrupados no final do documento.
- Os productos comercializados estão marcado com um (*) na referência técnica.

PRESENTATION GUIDE

- Picturized index helps you finding the required article.
- Each picture represents a product's category, e.g.: elbows, valves, tees, ...
- Products have been grouped according to their function, e.g.: all valves appear together.
- Technical details are supplied in Cepex Technical Catalog.
- Spare parts details are now included at the end of this document.
- Traded products have been marked with a (*) following its technical reference.

código de figura / figure code
fotografia / photograph
descrição / description
diâmetro / rosca / diamater / thread
pressão nominal / nominal pressure
referência técnica / technical reference
caixa / box
peso / weight
peças por caixa e bolsa / units per box and bag
peças por palete / units per pallet
código comercial / commercial code
preço unitário sem imp. / unitary price without taxes
número família / family number

UP. 01. SF — G1 | ACP 010*

JOELHO 90°
colar

90° ELBOW
solvent socket

DIÂM.	PN	REF.	EMB.	kg	Q(B)	Q(P)	CÓD.	EUROS
16	16	05 01 016	B	3,1	200 (20)	24000		
20	16	05 01 020	B	2,8	140 (20)	16800		
25	16	05 01 025	B	2,8	80 (10)	9600		
32	16	05 01 032	C	5,5	90 (10)	5400		
40	16	05 01 040	C	5,2	55	3300		
50	16	05 01 050	D	9,5	60	1800		
63	16	05 01 063	D	10,7	36	1080		

Victaulic® é uma marca registada de Victaulic Company
Teflon® é uma marca registada de DuPont
Corzan® é uma marca registada de The Lubrizol Corporation

Victaulic® is a registered trademark of Victaulic Company
Teflon® is a registered trademark of DuPont
Corzan® is a registered trademark of The Lubrizol Corporation

As referências certificadas podem-se encontrar no Catálogo Técnico Cepex ou na página web www.cepex.com

All the certificated references could be found in the Cepex Technical Catalogue or in the website www.cepex.com

Certificados
Certificates

Associações
Associations

Colaborações
Collaborations

EMBALAGEM:

PACK	Modelo de caixa *Para embalagens não standard indica-se o seu volume m³ na coluna PACK.*
kg.	Peso bruto por caixa.
Q(B)	Q: número de peças, total por caixa B: número de peças por caixa interior
Q(P)	Número de peças, total por palete

PACKAGING:

PACK	Box modell *When non-standard boxes are used, volume (m³) is shown in the PACK column.*
kg.	Gross weight per box
Q(B)	Q: total quantity per box B: quantity per internal box
Q(P)	Total quantity per pallet

B 300 x 200 x 170 mm
0,010 m³

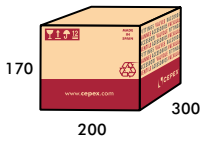

C 400 x 300 x 170 mm
0,020 m³

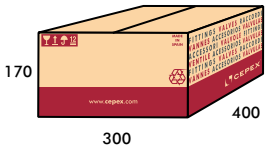

D 400 x 300 x 340 mm
0,041 m³

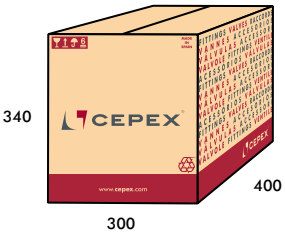

E 600 x 400 x 340 mm
0,082 m³

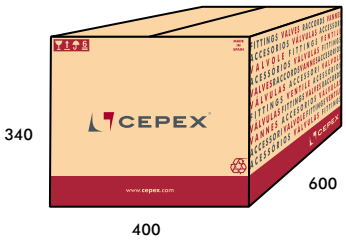

F 600 x 400 x 510 mm
0,122 m³

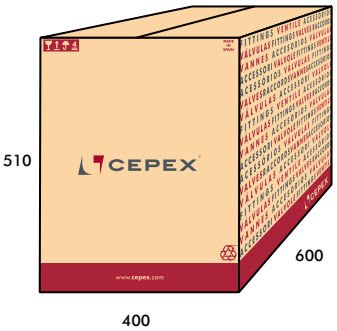

G 600 x 400 x 680 mm
0,163 m³

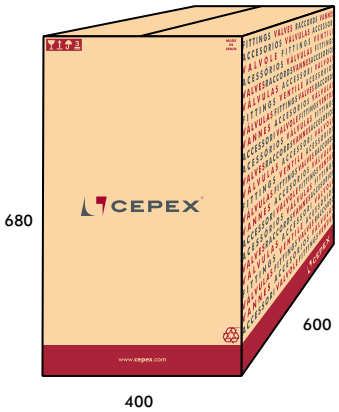

Válvulas de borboleta Série Classic - Butterfly valves Classic Series

I 395 x 295 x 135 mm
0,015 m³

II 465 x 330 x 135 mm
0,020 m³

III 590 x 390 x 140 mm
0,028 m³

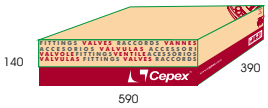

IV 610 x 500 x 200 mm
0,061 m³

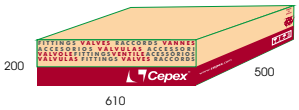

Válvulas de borboleta Serie Standard e Industrial - Butterfly valves Standard and Industrial Series

V 314 x 284 x 128 mm
0,011 m³

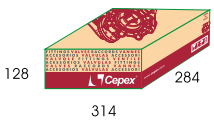

VI 334 x 304 x 128 mm
0,012 m³

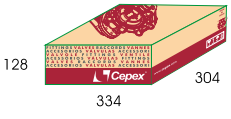

VII 424 x 324 x 138 mm
0,018 m³

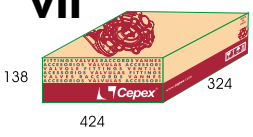

VIII 417 x 367 x 160 mm
0,024 m³

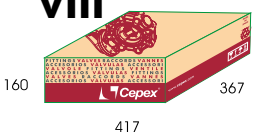

IX 522 x 437 x 165 mm
0,037 m³

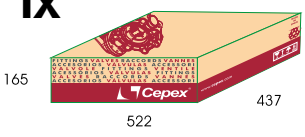

ACESSÓRIOS PVC-U PRESSÃO

PVC-U PRESSURE FITTINGS

137 Joelhos e curvas
Elbows & bends

139 Tês e cruzetas
Tees & crosses

142 Uniões e reduções
Sockets & reducers

145 Flanges e parafusos
Flanges & bolts

149 Tampões
Caps

150 Uniões
Nipples

151 Junções
Unions

154 Junções estriadas
Spigots

158 Visores de líquidos
Sight glasses

158 Acessórios com junta autoblocante
Rubber-ring joint fittings

159 Caudalímetros
Flowmeters

COLAS / PRODUTOS DE LIMPEZA / FITA

160 Colas / Produtos de limpeza / Fita
Solvent cement / cleaner / tape

TUBAGEM FLEXÍVEL EM PVC-U

162 Cepexflex: tubagem flexível em PVC-U
Cepexflex: PVC-U flexible hose

KITS DE CANALIZAÇÃO

KIT Canalização Ø50 mm

	Código	Diâm.	PN	Kg/Cx	Quant./Cx	Letra Desconto	PVP Unit. €
Kit Ø50 mm	**56507FP**	-	-	-	-	U	292,00
Composto por:							
Joelho 90º D50	**01716**	-	-	-	20	-	-
Joelho 45º D50	**01750**	-	-	-	6	-	-
TE 90º D50	**01784**	-	-	-	4	-	-
União Transição							
D63 - 50 x 2''	**02088**	-	-	-	3	-	-
Junção Transição							
50 x 1 1/2''	**07716**	-	-	-	5	-	-
Cruzeta D50	**02235**	-	-	-	1	-	-
Válvula Esfera PVC-U							
Série D50	**36505**	-	-	-	5	-	-
Cola PVC-U	**02430**	-	-	-	4	-	-
Limpeza	**02432**	-	-	-	1	-	-

KIT Canalização Ø63 mm

	Código	Diâm.	PN	Kg/Cx	Quant./Cx	Letra Desconto	PVP Unit. €
Kit Ø63 mm	**56508FP**	-	-	-	-	U	435,00
Composto por:							
Joelho 90º D50	**01716**	-	-	-	8	-	-
Joelho 90º D63	**01717**	-	-	-	18	-	-
Joelho 45º D63	**01751**	-	-	-	4	-	-
TE 90º D63	**01785**	-	-	-	5	-	-
Cruzeta D63	**02236**	-	-	-	1	-	-
União D50	**01876**	-	-	-	2	-	-
União D63	**01877**	-	-	-	4	-	-
União Transição							
D63 - 50 x 2''	**02088**	-	-	-	4	-	-
Anel Redução							
D63 X 50	**01925**	-	-	-	7	-	-
Junção Transição							
D63 x 2''	**02358**	-	-	-	5	-	-
Junção Fêmea D63	**02332**	-	-	-	2	-	-
Válvula Esfera PVC-U							
Série D63	**36506**	-	-	-	5	-	-
Cola PVC-U	**09043**	-	-	-	2	-	-
Limpeza	**02432**	-	-	-	1	-	-

UP. 01. SF

G1 | ACP 010*

JOELHO 90°
colar

90° ELBOW
solvent socket

DIÂM.	PN	REF.	EMB.	kg	Q(B)	Q(P)	CÓD.	EUROS
16	16	05 01 016	B	3,1	200 (20)	24000	11655	0,65
20	16	05 01 020	B	2,8	140 (20)	16800	01712	0,65
25	16	05 01 025	B	2,8	80 (10)	9600	01713	0,75
32	16	05 01 032	C	5,5	90 (10)	5400	01714	1,40
40	16	05 01 040	C	5,2	55	3300	01715	1,85
50	16	05 01 050	D	9,5	60	1800	01716	2,40
63	16	05 01 063	D	10,7	36	1080	01717	3,90
75	16	05 01 075	D	9,2	21	630	01718	8,00
90	16	05 01 090	D	9,3	12	360	01719	14,00
110	16	05 01 110	E	19,1	14	210	01720	22,00
125	16	05 01 125	E	18,3	10	150	01721	37,00
140	16	05 01 140	E	12,1	5	75	01722	61,00
160	10	05 01 160	E	10,8	4	60	01723	71,00
200	10	05 01 200	F	15,0	3	30	01724	110,00
225	10	05 01 225	F	13,8	2	20	01725	158,00
250	10	05 01 250	F	21,1	2	20	01726	338,00
315	10	05 01 315	G	22,4	1	10	01727	573,00
400	5	05 01 400 *	CP	40,9	1	3	34807	1.441,00

L. Desc. U

UP. 01. SFT

G1 | ACP 030

JOELHO 90ª
Colar fêmea x roscar fêmea BSP

90° ELBOW
solvent socket x BSP female thread

DIÂM.	PN	REF.	EMB.	kg	Q(B)	Q(P)	CÓD.	EUROS
20 x ½"	10	05 01 420	B	2,9	130 (10)	15600	01728	1,35
25 x ¾"	10	05 01 425	B	2,7	70 (10)	8400	01729	1,60
32 x 1 "	10	05 01 432	B	2,3	30 (10)	3600	01730	2,05
40 x 1¼"	10	05 01 440	C	4,6	50 (10)	3000	01731	2,95
50 x 1½"	10	05 01 450	C	5,5	28	1680	01732	3,85
63 x 2"	10	05 01 463	C	5,8	16	960	01733	6,00
75 x 2½"	10	05 01 475	C	4,0	9	540	22596	20,00
90 x 3"	10	05 01 490	C	4,5	6	360	22597	30,00
110 x 4"	10	05 01 510	C	3,5	3	180	22598	44,00

L. Desc. U

UP. 01. SFTR

G1 | ACP 030

JOELHO 90° REFORÇADO
Colar fêmea x roscar fêmea

90° REINFORCED ELBOW
solvent socket x BSP female thread

DIÂM.	PN	REF.	EMB.	kg	Q(B)	Q(P)	CÓD.	EUROS
20 x ½"	16	05 01 820	B	3,2	130 (10)	15600	01740	2,40
25 x ¾"	16	05 01 825	B	3,0	70 (10)	8400	01741	2,60
32 x 1"	16	05 01 832	B	2,5	30 (10)	3600	01742	2,75
40 x 1¼"	16	05 01 840	B	2,7	20 (10)	2400	01743	7,00
50 x 1½"	16	05 01 850	C	5,7	28	1680	01744	7,00
63 x 2"	16	05 01 863	C	5,4	16	960	01745	10,00

L. Desc. U

UP. 01. FT

G1 | ACP 040

JOELHO 90°
Roscar fêmea BSP

90° ELBOW
BSP female thread

DIÂM.	PN	REF.	EMB.	kg	Q(B)	Q(P)	CÓD.	EUROS
½"	10	05 01 620	B	2,9	130 (10)	15600	01734	1,40
¾"	10	05 01 625	B	2,7	70 (10)	8400	01735	1,85
1"	10	05 01 632	B	2,4	30 (10)	3600	01736	2,05
1¼"	10	05 01 640	B	2,5	20 (10)	2400	01737	2,80
1½"	10	05 01 650	C	5,8	28	1680	01738	4,50
2"	10	05 01 663	C	6,0	16	960	01739	7,00
2½"	10	05 01 675	C	4,4	9	540	22587	22,00
3"	10	05 01 690	C	5,0	6	360	22588	32,00
4"	10	05 01 710	C	3,4	3	180	22589	51,00

L. Desc. U

UP. 29. SFG

G1 | ACP 010

JOELHO 90° REDUÇÃO
Colar fêmea x colar macho x colar fêmea

90° REDUCING ELBOW
solvent socket

DIÂM.	PN	REF.	EMB.	kg	Q(B)	Q(P)	CÓD.	EUROS
50 x 50 - 40	16	05 29 050	D	11,5	70	2100	02237	3,65
63 x 63 - 50	16	05 29 063	D	9,8	32	960	02238	7,00

L. Desc. U

UP. 29. SMT

G1 | ACP 030

JOELHO 90°

Colar fêmea x roscar macho

90° ELBOW

solvent socket x BSP male thread

DIÂM.	PN	REF.	EMB.	kg	Q(B)	Q(P)	CÓD.	EUROS
50 x 1½"	10	05 29 450	D	10,5	80	2400	**02239**	**4,10**
63 x 2"	10	05 29 463	D	10,1	42	1260	**02240**	**7,00**

L. Desc. U

UP. 02. SF

G1 | ACP 010*

JOELHO 45°

Colar fêmea

45° ELBOW

solvent socket

DIÂM.	PN	REF.	EMB.	kg	Q(B)	Q(P)	CÓD.	EUROS
16	16	05 02 016	B	2,1	200 (20)	24000	**16307**	**1,10**
20	16	05 02 020	B	2,3	140 (20)	16800	**01746**	**0,75**
25	16	05 02 025	B	2,7	80 (10)	9600	**01747**	**0,85**
32	16	05 02 032	C	5,4	100 (10)	6000	**01748**	**1,50**
40	16	05 02 040	C	4,8	60	3600	**01749**	**1,85**
50	16	05 02 050	D	10,3	80	2400	**01750**	**2,40**
63	16	05 02 063	D	9,6	45	1350	**01751**	**3,75**
75	16	05 02 075	D	8,8	25	750	**01752**	**8,00**
90	16	05 02 090	D	8,9	15	450	**01753**	**12,00**
110	16	05 02 110	E	15,2	16	240	**01754**	**22,00**
125	16	05 02 125	E	17,6	12	180	**01755**	**34,00**
140	16	05 02 140	E	14,8	8	120	**01756**	**53,00**
160	10	05 02 160	E	10,4	5	75	**01757**	**63,00**
200	10	05 02 200	F	14,7	4	40	**01758**	**94,00**
225	10	05 02 225	E	10,5	2	30	**01759**	**140,00**
250	10	05 02 250	F	16,4	2	20	**01760**	**267,00**
315	10	05 02 315	F	16,5	1	10	**01761**	**686,00**
400	5	05 02 400 *	CP	40,9	1	4	**34808**	**1.199,00**

L. Desc. U

UP. 02. SFT

G1 | ACP 030

JOELHO 45°

Colar fêmea x roscar fêmea BSP

45° ELBOW

solvent socket x BSP female thread

DIÂM.	PN	REF.	EMB.	kg	Q(B)	Q(P)	CÓD.	EUROS
20 x ½"	10	05 02 420	B	2,6	140 (10)	16800	**01762**	**2,20**
25 x ¾"	10	05 02 425	B	2,7	80 (10)	9600	**01763**	**2,25**
32 x 1"	10	05 02 432	B	2,4	40 (10)	4800	**01764**	**2,70**
40 x 1¼"	10	05 02 440	B	2,2	20 (10)	2400	**01765**	**2,75**
50 x 1½"	10	05 02 450	C	5,6	35	2100	**01766**	**6,00**
63 x 2"	10	05 02 463	C	5,5	18	1080	**01767**	**8,00**
75 x 2½"	10	05 02 475 *	C	3,5	10	600	**22599**	**25,00**
90 x 3"	10	05 02 490 *	C	3,5	6	360	**22600**	**35,00**
110 x 4"	10	05 02 510 *	C	3,9	4	240	**22601**	**56,00**

L. Desc.U

UP. 02. SFTR

G1 | ACP 030

JOELHO 45° REFORÇADO

Colar fêmea x roscar fêmea BSP

45° REINFORCED ELBOW

solvent socket x BSP female thread

DIÂM.	PN	REF.	EMB.	kg	Q(B)	Q(P)	CÓD.	EUROS
20 x ½"	16	05 02 820	B	2,9	140 (10)	16800	**01774**	**3,75**
25 x ¾"	16	05 02 825	B	3,0	80 (10)	9600	**01775**	**3,80**
32 x 1"	16	05 02 832	B	2,4	40 (10)	4800	**01776**	**4,90**
40 x 1¼"	16	05 02 840	B	2,4	20 (10)	2400	**01777**	**7,00**
50 x 1½"	16	05 02 850	C	6,0	35	2100	**01778**	**10,00**
63 x 2"	16	05 02 863	C	5,8	18	1080	**01779**	**12,00**

L. Desc. U

UP. 02. FT

G1 | ACP 040

JOELHO 45°

Roscar fêmea BSP

45° ELBOW

BSP female thread

DIÂM.	PN	REF.	EMB.	kg	Q(B)	Q(P)	CÓD.	EUROS
½"	10	05 02 620	B	2,6	140 (10)	16800	**01768**	**2,05**
¾"	10	05 02 625	B	2,7	80 (10)	9600	**01769**	**2,25**
1"	10	05 02 632	B	2,3	40 (10)	4800	**01770**	**2,70**
1¼"	10	05 02 640	B	2,0	20 (10)	2400	**01771**	**3,50**
1½"	10	05 02 650	C	5,8	35	2100	**01772**	**6,00**
2"	10	05 02 663	C	6,1	18	1080	**01773**	**8,00**
2½"	10	05 02 675	C	3,7	10	600	**22590**	**34,00**
3"	10	05 02 690	C	3,8	6	360	**22591**	**43,00**
4"	10	05 02 710	C	3,8	4	240	**22592**	**79,00**

L. Desc. U

UP. 30. SFG

G1 | ACP 010

JOELHO 45° REDUÇÃO
Colar fêmea x colar macho

45° REDUCING ELBOW
solvent socket

DIÂM.	PN	REF.	EMB.	kg	Q(B)	Q(P)	CÓD.	EUROS
50 x 50 - 40	16	05 30 050	D	11,3	90	2700	02241	4,60
63 x 63 - 50	16	05 30 063	D	10,9	50	1500	02242	8,00

L. Desc. U

UP. 35. SF

G1 | ACP 025

CURVA 45°
Colar fêmea

45° BEND
solvent socket

DIÂM.	PN	REF.	EMB.	kg	Q(B)	Q(P)	CÓD.	EUROS
315	4	05 35 315 *	CP	26,1	1	6	05348	848,00
400	4	05 35 400 *	CP	28,0	1	3	05349	1.307,00

L. Desc. U

UP. 08. SF

G1 | ACP 010*

CURVA 90°
Colar fêmea

90° BEND
solvent socket

DIÂM.	PN	REF.	EMB.	kg	Q(B)	Q(P)	CÓD.	EUROS
20	16	05 08 020	B	2,3	60 (10)	7200	01967	2,45
25	16	05 08 025	B	2,3	40 (10)	4800	01968	3,10
32	16	05 08 032	B	2,5	24	2880	01969	4,20
40	16	05 08 040	C	4,5	25	1500	01970	7,00
50	16	05 08 050	D	9,1	30	900	01971	9,00
63	16	05 08 063	D	8,3	15	450	01972	16,00
75	16	05 08 075	D	7,2	8	240	01973	25,00
90	16	05 08 090	D	6,2	4	120	05331	55,00
110	16	05 08 110	E	12,6	4	60	05332	97,00
125	10	05 08 125 *	E	16,5	5	75	05333	190,00
140	10	05 08 140 *	E	13,6	4	60	05334	196,00
160	10	05 08 160 *	F	20,1	4	40	05335	224,00
200	4	05 08 200 *	F	8,4	1	10	05336	504,00
225	4	05 08 225 *	G	12,0	1	10	05337	555,00
250	4	05 08 250 *	G	13,5	1	10	05338	605,00
315	4	05 08 315 *	CP	18,7	3	4	05339	1.199,00
400	4	05 08 400 *	CP	41,0	2	3	05340	1.549,00

L. Desc. U

UP. 03. SF

G1 | ACP 010*

TÊ 90°
Colar fêmea

90° TEE
solvent socket

DIÂM.	PN	REF.	EMB.	kg	Q(B)	Q(P)	CÓD.	EUROS
16	16	05 03 016	B	2,5	120 (20)	14400	16308	0,95
20	16	05 03 020	B	2,6	100 (20)	12000	01780	0,75
25	16	05 03 025	B	2,2	50 (10)	6000	01781	0,85
32	16	05 03 032	C	4,7	60 (10)	3600	01782	1,50
40	16	05 03 040	C	5,0	40	2400	01783	2,45
50	16	05 03 050	D	11,7	48	1440	01784	3,25
63	16	05 03 063	D	10,7	24	720	01785	4,55
75	16	05 03 075	D	9,0	15	450	01786	11,00
90	16	05 03 090	D	8,2	8	240	01787	18,00
110	16	05 03 110	E	17,7	10	150	01788	29,00
125	16	05 03 125	E	17,5	7	105	01789	52,00
140	16	05 03 140	E	12,4	4	60	01790	78,00
160	10	05 03 160	E	13,5	3	45	01791	90,00
200	10	05 03 200	F	14,9	2	20	01792	141,00
225	10	05 03 225	F	19,6	2	20	01793	197,00
250	10	05 03 250	F	14,5	1	10	01794	374,00
315	10	05 03 315	G	27,5	1	10	01795	633,00
400	4	05 03 400 *	CP	124,0	3	3	05328	1.923,00

L. Desc. U

UP. 03. SFT

G1 | ACP 030

TÊ 90°
Colar misto x roscar fêmea BSP

90° TEE
solvent socket x BSP female thread

DIÂM.	PN	REF.	EMB.	kg	Q(B)	Q(P)	CÓD.	EUROS
20 x ½"	10	05 03 420	B	3,0	100 (10)	12000	01796	1,95
25 x ¾"	10	05 03 425	B	2,6	50 (10)	6000	01797	2,25
32 x 1"	10	05 03 432	B	2,8	30 (10)	3600	01798	2,70
40 x 1¼"	10	05 03 440	B	3,1	19	2280	01799	4,25
50 x 1½"	10	05 03 450	C	5,4	21	1260	01800	6,00
63 x 2"	10	05 03 463	C	5,6	12	720	01801	9,00
75 x 2½"	10	05 03 475 *	C	3,4	6	360	22602	23,00
90 x 3"	10	05 03 490 *	C	2,9	3	180	22603	35,00
110 x 4"	10	05 03 510 *	C	3,2	2	120	22604	54,00

L. Desc.U

UP. 03. SFTR

G1 | ACP 030

TÊ 90° MISTO REFORÇADO
Colar fêmea x roscar fêmea BSP

90° REINFORCED TEE
solvent socket x BSP female thread

DIÂM.	PN	REF.	EMB.	kg	Q(B)	Q(P)	CÓD.	EUROS
20 x ½"	16	05 03 820	B	3,2	100 (10)	12000	**01808**	**3,40**
25 x ¾"	16	05 03 825	B	2,9	50 (10)	6000	**01809**	**3,90**
32 x 1"	16	05 03 832	B	2,9	30 (10)	3600	**01810**	**4,90**
40 x 1¼"	16	05 03 840	B	2,6	19	2280	**01811**	**8,00**
50 x 1½"	16	05 03 850	C	5,0	21	1260	**01812**	**10,00**
63 x 2"	16	05 03 863	C	5,1	12	720	**01813**	**14,00**

L. Desc. U

UP. 03. FT

G1 | ACP 040

TÊ 90°
Roscar fêmea BSP

90° TEE
BSP female thread

DIÂM.	PN	REF.	EMB.	kg	Q(B)	Q(P)	CÓD.	EUROS
½"	10	05 03 620	B	3,1	100 (10)	12000	**01802**	**1,85**
¾"	10	05 03 625	B	2,5	50 (10)	6000	**01803**	**2,35**
1"	10	05 03 632	B	2,8	30 (10)	3600	**01804**	**2,55**
1¼"	10	05 03 640	B	3,1	19	2280	**01805**	**3,50**
1½"	10	05 03 650	C	6,1	21	1260	**01806**	**6,00**
2"	10	05 03 663	C	6,4	12	720	**01807**	**8,00**
2½"	10	05 03 675 *	C	3,7	6	360	**22593**	**25,00**
3"	10	05 03 690 *	C	3,3	3	180	**22594**	**36,00**
4"	10	05 03 710 *	C	3,2	2	120	**22595**	**61,00**

L. Desc. U

UP. 04. SFG

G1 | ACP 010*

TÊ 90° REDUÇÃO
Colar fêmea

90° REDUCING TEE
solvent socket

DIÂM.	PN	REF.	EMB.	kg	Q(B)	Q(P)	CÓD.	EUROS
25 x 20	16	05 04 025	B	2,4	50 (10)	6000	**01814**	**1,00**
32 x 25	16	05 04 032	C	4,8	60 (10)	3600	**01815**	**2,10**
32 x 20	16	05 04 033	C	4,6	60 (10)	3600	**01816**	**2,10**
40 x 32	16	05 04 040	C	6,1	48	2880	**01817**	**3,55**
40 x 25	16	05 04 041	C	6,2	48	2880	**01818**	**3,55**
40 x 20	16	05 04 042	C	6,0	48	2880	**01819**	**3,55**
50 x 40	16	05 04 050	D	10,3	48	1440	**01820**	**4,30**
50 x 32	16	05 04 051	D	10,3	48	1440	**01821**	**4,00**
50 x 25	16	05 04 052	D	11,3	54	1620	**01822**	**4,00**
50 x 20	16	05 04 053	D	11,8	56	1680	**01823**	**4,00**
63 x 50	16	05 04 063	D	10,1	27	810	**01824**	**7,00**
63 x 40	16	05 04 064	D	10,6	28	840	**01825**	**7,00**
63 x 32	16	05 04 065	D	11,3	30	900	**01826**	**8,00**
63 x 25	16	05 04 066	D	11,1	30	900	**01827**	**8,00**
63 x 20	16	05 04 067	D	11,0	30	900	**01828**	**8,00**
75 x 63	16	05 04 075	D	9,4	16	480	**01829**	**11,00**
75 x 50	16	05 04 076	D	10,7	18	540	**01830**	**11,00**
75 x 40	16	05 04 077	D	10,6	18	540	**01831**	**14,00**
75 x 32	16	05 04 078	D	10,4	18	540	**01832**	**14,00**
90 x 75	16	05 04 090	D	8,9	9	270	**01833**	**19,00**
90 x 63	16	05 04 091	D	9,1	9	270	**01834**	**19,00**
90 x 50	16	05 04 092	D	9,4	9	270	**01835**	**19,00**
90 x 40	16	05 04 093	D	9,2	9	270	**01836**	**22,00**
110 x 90	16	05 04 110	E	17,2	11	165	**01837**	**32,00**
110 x 75	16	05 04 111	E	18,0	12	180	**01838**	**32,00**
110 x 63	16	05 04 112	E	17,5	12	180	**01839**	**32,00**
110 x 50	16	05 04 113	E	17,5	12	180	**01840**	**32,00**
125 x 110	16	05 04 125	E	16,3	7	105	**01841**	**54,00**
125 x 90	16	05 04 126	E	18,0	8	120	**01842**	**54,00**
125 x 75	16	05 04 127	E	17,0	8	120	**01843**	**54,00**
125 x 63	16	05 04 128	E	17,2	8	120	**01844**	**54,00**
140 x 125	16	05 04 140	E	11,5	5	75	**01845**	**79,00**
140 x 110	16	05 04 141	E	16,0	6	90	**01847**	**79,00**
140 x 90	16	05 04 142	E	15,5	6	90	**01846**	**79,00**
140 x 75	16	05 04 143	E	15,2	6	90	**01848**	**79,00**
160 x 140	10	05 04 160	E	12,5	3	45	**07688**	**95,00**
160 x 125	10	05 04 161	E	12,2	3	45	**07689**	**95,00**
160 x 110	10	05 04 162	E	12,0	3	45	**07690**	**96,00**
160 x 90	10	05 04 163	E	11,7	3	45	**07691**	**96,00**

L. Desc. U

UP. 04. SFTG

G1 | ACP 030

TÊ 90º REDUÇÃO MISTO
Colar fêmea x roscar fêmea BSP

90º REDUCING TEE
solvent socket x BSP female thread

DIÂM.	PN	REF.	EMB.	kg	Q(B)	Q(P)	CÓD.	EUROS
25 x ½"	10	05 04 425	B	2,4	50 (10)	6000	**01849**	**2,50**
32 x ¾"	10	05 04 432	B	2,4	30 (10)	3600	**01850**	**2,80**
32 x ½"	10	05 04 433	B	2,4	30 (10)	3600	**01851**	**2,80**
40 x 1"	10	05 04 440	C	5,2	40 (10)	2400	**01852**	**4,20**
40 x ¾"	10	05 04 441	C	5,3	40 (10)	2400	**01853**	**4,20**
40 x ½"	10	05 04 442	C	5,0	40 (10)	2400	**01854**	**4,20**
50 x 1¼"	10	05 04 450	C	5,1	24	1440	**01855**	**7,00**
50 x 1"	10	05 04 451	C	5,3	24	1440	**01856**	**7,00**
50 x ¾"	10	05 04 452	C	5,2	24	1440	**01857**	**7,00**
50 x ½"	10	05 04 453	C	5,2	24	1440	**01858**	**7,00**
63 x 1½"	10	05 04 463	C	4,4	13	780	**01859**	**10,00**
63 x 1¼"	10	05 04 464	C	5,4	14	840	**01860**	**10,00**
63 x 1"	10	05 04 465	C	5,8	15	900	**01861**	**10,00**
63 x ¾"	10	05 04 466	C	5,7	15	900	**01862**	**10,00**
63 x ½"	10	05 04 467	C	5,6	15	900	**01863**	**10,00**
75 x 2"	10	05 04 475	C	4,0	6	360	**01864**	**17,00**
75 x 1½"	10	05 04 476	C	3,9	6	360	**01865**	**17,00**
75 x 1¼"	10	05 04 477	C	3,7	6	360	**01866**	**17,00**
75 x 1"	10	05 04 478	C	3,7	6	360	**01867**	**17,00**
90 x 2½"	10	05 04 490	C	3,2	3	180	**01868**	**26,00**
90 x 2"	10	05 04 491	C	3,4	3	180	**01869**	**26,00**
90 x 1½"	10	05 04 492	C	3,2	3	180	**01870**	**26,00**
90 x 1¼"	10	05 04 493	C	3,2	3	180	**01871**	**26,00**

L. Desc. U

UP. 36. SF

G1 | ACP 010

FORQUILHA 45º
Colar fêmea

45º TEE
solvent socket

DIÂM.	PN	REF.	EMB.	kg	Q(B)	Q(P)	CÓD.	EUROS
20	16	05 36 020 *	B	2,6	70 (10)	8400	**22583**	**4,70**
25	16	05 36 025 *	B	2,5	40 (10)	4800	**22584**	**4,95**
32	16	05 36 032 *	B	2,6	24	2880	**22585**	**6,00**
40	16	05 36 040 *	C	5,5	30	1800	**22586**	**8,00**
50	10	05 36 050	D	9,3	32	960	**20155**	**9,00**
63	10	05 36 063	D	9,2	18	540	**20156**	**11,00**
75	10	05 36 075 *	D	8,1	11	330	**32804**	**40,00**
90	10	05 36 090 *	D	7,2	6	180	**32805**	**73,00**
110	10	05 36 110 *	E	14,9	7	105	**32806**	**143,00**

L. Desc. U

UP. 28. SF

G1 | ACP 010

CRUZETA
Colar fêmea

CROSS
solvent socket

DIÂM.	PN	REF.	EMB.	kg	Q(B)	Q(P)	CÓD.	EUROS
20	16	05 28 020	B	2,4	60 (10)	7200	**20143**	**2,10**
25	16	05 28 025	B	2,5	40 (10)	4800	**20144**	**2,60**
32	16	05 28 032	B	2,2	20 (10)	2400	**20145**	**3,65**
40	16	05 28 040	C	5,2	30	1800	**20146**	**7,00**
50	16	05 28 050	D	9,6	32	960	**02235**	**8,00**
63	16	05 28 063	D	8,7	16	480	**02236**	**11,00**
75	16	05 28 075 *	D	7,4	12	360	**27958**	**45,00**
90	16	05 28 090 *	E	12,1	12	180	**22581**	**57,00**
110	16	05 28 110 *	E	10,6	6	90	**22582**	**90,00**

L. Desc. U

UP. 05. SF

G1 | ACP 010*

UNIÃO
Colar fêmea

SOCKET
solvent socket

DIÂM.	PN	REF.	EMB.	kg	Q(B)	Q(P)	CÓD.	EUROS
16	16	05 05 016	B	1,8	200 (20)	24000	**16309**	**0,90**
20	16	05 05 020	B	2,9	200 (20)	24000	**01872**	**0,80**
25	16	05 05 025	B	2,7	120 (20)	14400	**01873**	**0,75**
32	16	05 05 032	C	5,8	160 (20)	9600	**01874**	**1,25**
40	16	05 05 040	C	5,0	80 (10)	4800	**01875**	**1,70**
50	16	05 05 050	C	5,2	56	3360	**01876**	**2,00**
63	16	05 05 063	C	5,4	34	2040	**01877**	**2,80**
75	16	05 05 075	C	3,9	14	840	**01878**	**7,00**
90	16	05 05 090	D	8,2	18	540	**01879**	**8,00**
110	16	05 05 110	D	9,1	12	360	**01880**	**15,00**
125	16	05 05 125	E	17,0	16	240	**01881**	**21,00**
140	16	05 05 140	E	16,7	12	180	**01882**	**34,00**
160	10	05 05 160	E	9,2	6	90	**01883**	**40,00**
200	10	05 05 200	E	9,2	3	45	**01884**	**66,00**
225	10	05 05 225	F	14,3	4	40	**01885**	**104,00**
250	10	05 05 250	E	10,9	2	30	**01886**	**193,00**
315	10	05 05 315	F	11,4	1	10	**01887**	**276,00**
400	6	05 05 400 *	CP	144,0	10	10	**05329**	**499,00**
							L. Desc. U	

UP. 05. SFT

G1 | ACP 030

UNIÃO TRANSIÇÃO
Colar fêmea x roscar fêmea

ADAPTOR SOCKET
solvent socket x BSP female thread

DIÂM.	PN	REF.	EMB.	kg	Q(B)	Q(P)	CÓD.	EUROS
16 x ⅜"	10	05 05 416	B	2,5	200 (20)	24000	**01888**	**1,60**
20 x ½"	10	05 05 420	B	3,1	180 (20)	21600	**01889**	**1,60**
25 x ¾"	10	05 05 425	B	2,8	100 (20)	12000	**01890**	**1,90**
32 x 1"	10	05 05 432	C	5,6	120 (20)	7200	**01891**	**1,95**
40 x 1¼"	10	05 05 440	C	5,1	60 (10)	3600	**01892**	**2,60**
50 x 1½"	10	05 05 450	C	6,8	56	3360	**01893**	**3,05**
63 x 2"	10	05 05 463	C	6,7	28	1680	**01894**	**4,20**
75 x 2½"	10	05 05 475	C	4,2	14	840	**01895**	**10,00**
90 x 3"	10	05 05 490	D	11,5	24	720	**01896**	**17,00**
110 x 4"	10	05 05 510	D	8,8	10	300	**01897**	**25,00**
							L. Desc. U	

UP. 05. SFTR

G1 | ACP 030

UNIÃO TRANSIÇÃO REFORÇADA
Colar fêmea x roscar fêmea BSP

ADAPTOR REINFORCED SOCKET
solvent socket x BSP female thread

DIÂM.	PN	REF.	EMB.	kg	Q(B)	Q(P)	CÓD.	EUROS
20 x ½"	16	05 05 820	B	3,5	180 (20)	21600	**01908**	**3,05**
25 x ¾"	16	05 05 825	B	3,2	100 (10)	12000	**01909**	**3,50**
32 x 1"	16	05 05 832	B	3,2	60 (10)	7200	**01910**	**4,10**
40 x 1¼"	16	05 05 840	B	2,7	30 (10)	3600	**01911**	**6,00**
50 x 1½"	16	05 05 850	C	7,5	56	3360	**01912**	**8,00**
63 x 2"	16	05 05 863	C	7,2	28	1680	**01913**	**9,00**
							L. Desc. U	

UP. 05. FT

G1 | ACP 040

UNIÃO ROSCADA
Roscar fêmea BSP

THREADED SOCKET
BSP female thread

DIÂM.	PN	REF.	EMB.	kg	Q(B)	Q(P)	CÓD.	EUROS
⅜"	10	05 05 616	B	2,5	200 (20)	24000	**01898**	**1,85**
½"	10	05 05 620	B	3,0	180 (20)	21600	**01899**	**1,35**
¾"	10	05 05 625	B	2,8	100 (20)	12000	**01900**	**1,55**
1"	10	05 05 632	C	5,6	120 (20)	7200	**01901**	**1,95**
1¼"	10	05 05 640	C	5,0	60 (10)	3600	**01902**	**2,60**
1½"	10	05 05 650	C	7,5	56	3360	**01903**	**3,60**
2"	10	05 05 663	C	7,5	28	1680	**01904**	**4,55**
2½"	10	05 05 675	C	4,5	14	840	**01905**	**16,00**
3"	10	05 05 690	C	4,3	8	480	**01906**	**21,00**
4"	10	05 05 710	C	4,3	5	300	**01907**	**32,00**
							L. Desc. U	

UP. 06. SMF

G1 | ACP 010*

ANEL DE REDUÇÃO
Colar macho x colar fêmea

REDUCING BUSH
solvent socket

DIÂM.	PN	REF.	EMB.	kg	Q(B)	Q(P)	CÓD.	EUROS
20 x 16	16	05 06 020	B	0,8	200 (20)	24000	**01914**	**0,65**
25 x 20	16	05 06 025	B	1,2	200 (20)	24000	**01915**	**0,75**
32 x 25	16	05 06 032	B	2,3	200 (20)	24000	**01916**	**0,75**
32 x 20	16	05 06 033	B	2,8	200 (20)	24000	**01917**	**1,00**
40 x 32	16	05 06 040	B	2,3	120 (20)	14400	**01918**	**1,00**
40 x 25	16	05 06 041	B	3,1	120 (10)	14400	**01919**	**1,40**
40 x 20	16	05 06 042	B	3,1	120 (10)	14400	**01920**	**1,40**
50 x 40	16	05 06 050	B	2,1	60 (20)	7200	**01921**	**1,25**
50 x 32	16	05 06 051	B	2,7	60 (10)	7200	**01922**	**1,95**
50 x 25	16	05 06 052	B	3,1	60 (10)	7200	**01923**	**1,95**
50 x 20	16	05 06 053	B	3,0	60 (10)	7200	**01924**	**2,00**
63 x 50	16	05 06 063	B	3,2	48	5760	**01925**	**1,65**
63 x 40	16	05 06 064	B	3,4	40 (10)	4800	**01926**	**2,45**
63 x 32	16	05 06 065	B	3,3	40 (10)	4800	**01927**	**2,45**
75 x 63	16	05 06 075	B	2,4	28	3360	**01928**	**2,95**
75 x 50	16	05 06 076	B	3,5	28	3360	**18685**	**3,50**
75 x 40	16	05 06 077	B	3,6	28	3360	**18686**	**3,50**
90 x 75	16	05 06 090	C	5,4	36	2160	**01929**	**4,70**
90 x 63	16	05 06 091	C	6,3	36	2160	**18687**	**7,00**
90 x 50	16	05 06 092	C	6,7	36	2160	**18688**	**7,00**
110 x 90	16	05 06 110	C	4,6	16	960	**01930**	**10,00**
110 x 75	16	05 06 111	C	5,5	16	960	**18689**	**11,00**
110 x 63	16	05 06 112	C	5,3	16	960	**18690**	**11,00**
125 x 110	16	05 06 125	D	7,2	24	720	**01931**	**12,00**
125 x 90	16	05 06 126	C	5,5	12	720	**18691**	**16,00**
125 x 75	16	05 06 127	C	5,4	12	720	**20142**	**15,00**
140 x 125	16	05 06 140	D	7,1	20	600	**01932**	**18,00**
140 x 110	16	05 06 141	C	4,9	10	600	**18692**	**20,00**
160 x 140	10	05 06 160	D	7,4	12	360	**01933**	**23,00**
160 x 110	10	05 06 162	C	4,9	6	360	**18693**	**25,00**
200 x 180	10	05 06 199	D	6,0	6	180	**01934**	**43,00**
200 x 160	10	05 06 200	D	8,2	6	180	**01935**	**43,00**
225 x 200	10	05 06 225	E	11,1	7	105	**01936**	**48,00**
225 x 160	10	05 06 226	E	16,7	7	105	**01937**	**57,00**
250 x 225	10	05 06 250	E	11,3	6	90	**01938**	**84,00**
250 x 200	10	05 06 251	E	16,7	6	90	**01939**	**86,00**
315 x 250	6	05 06 316 *	E	16,4	3	45	**01940**	**301,00**
315 x 225	6	05 06 317 *	E	17,1	3	45	**01941**	**243,00**
400 x 315	6	05 06 400 *	F	11,8	1	10	**05330**	**338,00**

L. Desc.U

UP. 27. SF. MBS

C01 | ACP 030

MANGA DE UNIÃO
Colar metrico x British Standard

SOCKET
solvent socket metric x BS

DIÂM.	PN	REF.	EMB.	kg	Q(B)	Q(P)	CÓD.	EUROS
20 x ½"	16	05 27 901	B	2,7	200 (20)	24000	**07229**	**0,95**
25 x ¾"	16	05 27 902	B	2,5	120 (20)	14400	**07230**	**1,05**
32 x 1"	16	05 27 903	C	5,5	160 (20)	9600	**07231**	**1,35**
40 x 1¼"	16	05 27 904	C	4,4	80 (20)	4800	**07232**	**1,95**
50 x 1½"	16	05 27 905	C	5,5	56	3360	**07233**	**2,40**
63 x 2"	16	05 27 906	C	6,2	34	2040	**07234**	**3,50**
90 x 3"	10	05 27 908	D	11,5	24	720	**07236**	**10,00**
110 x 4"	10	05 27 910	D	7,4	12	360	**07237**	**15,00**

L. Desc. U

UP. 27. SF. MMA

C01 | ACP 030

MANGA DE UNIÃO
Colar metrico x tamanho americano

SOCKET
solvent socket metric x american size

DIÂM.	PN	REF.	EMB.	kg	Q(B)	Q(P)	CÓD.	EUROS
20 x ½"	16	05 27 901 MA	-	7,5	-	36	**60257**	**2,10**
25 x ¾"	16	05 27 902 MA	-	-	-	-	**64467**	**2,20**
32 x 1"	16	05 27 903 MA	-	-	-	-	**64468**	**2,75**
40 x 1¼"	16	05 27 904 MA	-	-	-	-	**64496**	**3,20**
50 x 1½"	16	05 27 905 MA	C	6,6	56	3360	**64497**	**4,15**
63 x 2"	16	05 27 906 MA	C	6,7	28	1680	**64499**	**7,00**
75 x 2½"	10	05 27 907 MA	-	-	-	-	**64498**	**12,00**
90 x 3"	10	05 27 908 MA	D	11,5	24	720	**64500**	**14,00**
110 x 4"	10	05 27 910 MA	-	-	-	-	**64501**	**22,00**

L. Desc. U

UP. 09. SMF

G1 | ACP 010*

UNIÃO REDUÇÃO CÓNICA
Colar macho x colar fêmea x colar fêmea

CONICAL REDUCER
solvent socket

DIÂM.	PN	REF.	EMB.	kg	Q(B)	Q(P)	CÓD.	EUROS
32 - 25 x 25	16	05 09 032	B	2,5	100 (10)	12000	**01974**	**1,25**
32 - 25 x 20	16	05 09 033	B	2,7	120 (10)	14400	**01975**	**1,25**
40 - 32 x 32	16	05 09 040	B	1,9	50 (10)	6000	**01976**	**1,55**
40 - 32 x 25	16	05 09 041	B	2,3	60 (10)	7200	**01977**	**1,55**
40 - 32 x 20	16	05 09 042	B	2,5	80 (10)	9600	**01978**	**1,55**
50 - 40 x 40	16	05 09 050	B	2,2	30 (10)	3600	**01979**	**2,10**
50 - 40 x 32	16	05 09 051	C	4,1	60 (10)	3600	**01980**	**2,10**
50 - 40 x 25	16	05 09 052	B	2,4	40 (10)	4800	**01981**	**2,10**
50 - 40 x 20	16	05 09 053	B	2,6	50 (10)	6000	**01982**	**2,10**
63 - 50 x 50	16	05 09 063	B	2,7	20	2400	**01983**	**3,25**
63 - 50 x 40	16	05 09 064	C	5,6	46	2760	**01984**	**3,25**
63 - 50 x 32	16	05 09 065	B	2,7	30	3600	**01985**	**3,25**
63 - 50 x 25	16	05 09 066	B	2,7	30	3600	**01986**	**3,25**
63 -50 x 20	16	05 09 067	B	2,9	30	3600	**01987**	**3,25**
75 - 63 x 63	16	05 09 075	C	4,8	26	1560	**01988**	**6,00**
75 - 63 x 50	16	05 09 076	C	6,1	40	2400	**01989**	**6,00**
75 - 63 x 40	16	05 09 077	C	5,5	40	2400	**01990**	**6,00**
75 - 63 x 32	16	05 09 078	C	5,1	40	2400	**01991**	**6,00**
90 - 75 x 75	16	05 09 090	C	3,9	12	720	**01992**	**8,00**
90 - 75 x 63	16	05 09 091	D	9,6	34	1020	**01993**	**8,00**
90 - 75 x 50	16	05 09 092	D	11,2	48	1440	**01994**	**8,00**
90 - 75 x 40	16	05 09 093	C	5,3	24	1440	**01995**	**8,00**
110 - 90 x 90	16	05 09 110	D	9,3	16	480	**01996**	**14,00**
110 - 90 x 75	16	05 09 111	D	9,4	18	540	**01997**	**14,00**
110 - 90 x 63	16	05 09 112	D	12,3	27	810	**01998**	**14,00**
110 - 90 x 50	16	05 09 113	D	11,6	27	810	**01999**	**14,00**
125 - 110 x 90	16	05 09 126	D	10,5	18	540	**02000**	**18,00**
125 - 110 x 75	16	05 09 127	D	10,1	18	540	**02001**	**18,00**
125 - 110 x 63	16	05 09 128	D	8,8	20	600	**02002**	**18,00**
140 - 125 x 110	16	05 09 141	D	8,3	9	270	**02003**	**21,00**
140 - 125 x 90	16	05 09 142	D	8,7	12	360	**02004**	**21,00**
140 - 125 x 75	16	05 09 143	D	8,4	12	360	**02005**	**21,00**
160 - 140 x 125	10	05 09 161	E	13,5	11	165	**02006**	**32,00**
160 - 140 x 110	10	05 09 162	E	16,1	14	210	**02007**	**32,00**
160 . 140 x 90	10	05 09 163	E	19,2	18	270	**02008**	**32,00**
200 - 180 x 140	10	05 09 202	E	11,2	6	90	**02009**	**48,00**
200 - 180 x 125	10	05 09 203	E	10,6	6	90	**02010**	**48,00**
200 - 180 x 110	10	05 09 204	E	10,2	6	90	**02011**	**48,00**
225 - 200 x 160	10	05 09 227	E	8,7	3	45	**02012**	**66,00**
225 - 200 x 140	10	05 09 228	E	8,5	3	45	**02013**	**66,00**
225 - 200 x 125	10	05 09 229	E	10,5	4	60	**02014**	**66,00**
250 - 225 x 200	10	05 09 251	E	8,8	2	30	**02015**	**93,00**
250 - 225 x 160	10	05 09 253	E	7,7	2	30	**02016**	**93,00**
250 - 225 x 140	10	05 09 254	E	10,2	3	45	**02017**	**93,00**
315 - 280 x 200	6	05 09 318 *	E	12,2	2	30	**02018**	**349,00**
315 - 280 x 160	6	05 09 320 *	E	11,8	2	30	**02019**	**349,00**

L. Desc. U

UP. 09. SF

G1 | ACP 010

UNIÃO RED. CÓNICA EXCÊNTRICA
Colar macho x colar fêmea x colar fêmea

EXCENTRIC CONICAL REDUCER
solvent socket

DIÂM.	PN	REF.	EMB.	kg	Q(B)	Q(P)	CÓD.	EUROS
90 - 75 x 63	16	05 09 691	C	3,4	12	720	**09030**	**8,00**

L. Desc. U

UP. 10. SF

G1 | ACP 010*

COLARINHO
Colar fêmea

FLANGE ADAPTOR (STUB FLANGE)
solvent socket

DIÂM.	PN	REF.	EMB.	kg	Q(B)	Q(P)	CÓD.	EUROS
20	16	05 10 020	B	2,3	200 (20)	24000	**07692**	**1,75**
25	16	05 10 025	B	2,8	160 (20)	19200	**07693**	**1,95**
32	16	05 10 032	B	2,2	80 (20)	9600	**07694**	**2,10**
40	16	05 10 040	B	2,2	50 (10)	6000	**07695**	**2,75**
50	16	05 10 050	B	2,6	40	4800	**02020**	**3,25**
63	16	05 10 063	B	2,2	18	2160	**02021**	**3,90**
75	16	05 10 075	C	5,2	29	1740	**02022**	**6,00**
90	16	05 10 090	C	4,3	14	840	**02023**	**9,00**
110	16	05 10 110	D	9,9	20	600	**02024**	**11,00**
125	16	05 10 125	D	9,0	14	420	**02025**	**14,00**
140	16	05 10 140	D	8,8	10	300	**02026**	**19,00**
160	10	05 10 160	E	15,3	12	180	**02027**	**25,00**
200	10	05 10 200	E	12,4	7	105	**02028**	**43,00**
225	10	05 10 225	E	12,1	6	90	**02029**	**55,00**
250	10	05 10 250	F	18,7	5	50	**02030**	**114,00**
315	10	05 10 315	F	14,6	3	30	**02031**	**172,00**
400	6	05 10 400 *	F	9,6	1	10	**05341**	**374,00**
500	4	05 10 402 *	G	16,5	2	20	**05342**	**404,00**
							L. Desc. U	

UP. 11. FLG

G1 | ACP 010*

FLANGE

FLANGE (BACKING RING)

DIÂM.	PN	REF.	EMB.	kg	Q(B)	Q(P)	CÓD.	EUROS
20	16	05 11 020	B	3,6	40 (10)	4800	**07696**	**4,10**
25	16	05 11 025	B	3,6	30 (10)	3600	**07697**	**4,50**
32	16	05 11 032	B	3,2	20 (10)	2400	**07698**	**6,00**
40	16	05 11 040	B	5,2	22	2640	**07699**	**7,00**
50	16	05 11 050	B	4,6	18	2160	**02032**	**8,00**
63	16	05 11 063	C	6,1	20	1200	**02033**	**8,00**
75	16	05 11 075	C	7,1	15	900	**02034**	**10,00**
90	16	05 11 090	D	16,7	34	1020	**02035**	**11,00**
110	16	05 11 110	D	12,8	22	660	**02036**	**16,00**
125	16	05 11 125	D	11,4	18	540	**02037**	**20,00**
140	16	05 11 140	D	11,9	16	480	**02038**	**22,00**
140 x 125	16	05 11 141	D	12,8	16	480	**02039**	**26,00**
160	10	05 11 160	D	13,2	12	360	**02040**	**29,00**
200	10	05 11 200	D	10,1	8	240	**02041**	**34,00**
225	10	05 11 225	D	7,3	5	150	**02042**	**40,00**
225 x 200	10	05 11 226	D	9,1	5	150	**09039**	**43,00**
250	10	05 11 250	E	14,1	6	90	**02043**	**99,00**
315	10	05 11 315	F	16,2	6	60	**02044**	**136,00**
400	6	05 11 400 *	F	10,0	2	20	**05343**	**268,00**
500	4	05 11 402 *	G	10,4	2	20	**05344**	**351,00**
							L. Desc. U	

UP. 25. FLG

G1 | ACP 010*

FLANGE COM COLARINHO
Colar fêmea

FLANGE ADAPTOR
stub and backing ring

DIÂM.	PN	REF.	EMB.	kg	Q(B)	Q(P)	CÓD.	EUROS
20	16	05 25 020	B	2,5	30 (10)	3600	**22575**	**7,00**
25	16	05 25 025	B	2,3	20 (10)	2400	**22576**	**7,00**
32	16	05 25 032	B	2,9	20	2400	**22577**	**9,00**
40	16	05 25 040	C	4,9	20 (10)	1200	**22578**	**12,00**
50	16	05 25 050	C	6,0	20	1200	**22579**	**15,00**
63	16	05 25 063	C	4,8	12	720	**22580**	**18,00**
75	16	05 25 075	D	11,3	20	600	**02226**	**19,00**
90	16	05 25 090	D	10,8	15	450	**02227**	**20,00**
110	16	05 25 110	D	10,5	10	300	**02228**	**25,00**
125	16	05 25 125	E	18,7	16	240	**02229**	**30,00**
140 x 125	16	05 25 126	E	21,8	15	225	**02234**	**38,00**
140	16	05 25 140	E	17,5	11	165	**02230**	**40,00**
160	10	05 25 160	E	17,2	8	120	**02231**	**52,00**
200	10	05 25 200	E	13,2	5	75	**02232**	**67,00**
225	10	05 25 225	E	9,9	3	45	**02233**	**78,00**
							L. Desc. U	

UP. 37. FLG

G1 | ACP 010*

FLANGE CEGA

BLIND FLANGE

DIÂM.	PN	REF.	EMB.	kg	Q(B)	Q(P)	CÓD.	EUROS
20	16	05 37 020	B	3,2	40 (10)	4800	22561	7,00
25	16	05 37 025	B	3,2	30 (10)	3600	22562	7,00
32	16	05 37 032	B	3,0	20 (10)	2400	22563	9,00
40	16	05 37 040	B	4,7	20	2400	22564	12,00
50	16	05 37 050	B	4,1	16	1920	22565	17,00
63	16	05 37 063	B	3,7	10	1200	22566	19,00
75	16	05 37 075	B	3,6	7	840	22567	23,00
90	16	05 37 090	C	6,8	10	600	22568	28,00
110	16	05 37 110	C	5,3	6	360	22569	37,00
125	16	05 37 125	C	5,1	5	300	22570	41,00
140	16	05 37 140	C	6,0	5	300	22571	47,00
160	10	05 37 160	C	8,4	5	300	22572	53,00
200	10	05 37 200	D	11,8	5	150	22573	97,00
225	10	05 37 225	D	10,5	4	120	22574	102,00

L. Desc. U

PP. 12. FLG

G1 | ACP 010*

FLANGE PP

PP FLANGE (BACKING RING)

DIÂM.	PN	REF.	EMB.	kg	Q(B)	Q(P)	CÓD.	EUROS
50	16	05 12 050	B	3,7	18	2160	02045	12,00
63	16	05 12 063	B	3,0	12	1440	02046	14,00
75	16	05 12 075	C	5,4	16	960	02047	20,00
90	16	05 12 090	C	5,8	16	960	02048	23,00
110	16	05 12 110	C	3,7	7	420	02049	30,00
125	16	05 12 125	C	3,2	6	360	02050	37,00
140	16	05 12 140	C	3,7	6	360	02051	45,00
140 x 125	16	05 12 141	C	4,3	6	360	02052	45,00
160	10	05 12 160	C	4,0	5	300	02053	48,00
200	10	05 12 200	D	8,5	9	270	02054	53,00
225	10	05 12 225	D	6,1	6	180	02055	58,00
225 x 200	10	05 12 226	D	7,2	6	180	02056	69,00

L. Desc. U

EVA. 14

G1 | ACP 010*

JUNTA PLANA

EVA FLAT GASKET

DIÂM.	PN	REF.	EMB.	kg	Q(B)	Q(P)	CÓD.	EUROS
20		05 14 020	B	1,0	200 (20)	24000	07700	1,05
25		05 14 025	B	1,2	200 (20)	24000	07701	1,05
32		05 14 032	B	1,3	200 (20)	24000	07703	1,15
40		05 14 040	B	1,8	200 (20)	24000	07702	1,25
50		05 14 050	B	1,8	160 (20)	19200	02061	1,55
63		05 14 063	B	1,7	120 (20)	14400	02062	1,60
75		05 14 075	B	1,8	100 (10)	12000	02063	2,10
90		05 14 090	B	1,9	80 (20)	9600	02064	2,35
110		05 14 110	B	2,3	60 (20)	7200	02065	2,80
125		05 14 125	B	1,5	30 (10)	3600	02066	3,35
140		05 14 140	C	3,5	60 (10)	3600	02067	3,70
160		05 14 160	C	3,0	40	2400	02068	4,10
200		05 14 200	C	2,9	30	1800	02069	6,00
225		05 14 225	C	3,6	30	1800	02070	12,00
250		05 14 250	C	2,1	10	600	02071	19,00
315		05 14 315	C	1,4	6	360	02072	30,00

L. Desc. U

UP. 52. SF

G1 | ACP 050

UNIÃO FLANGEADA FIXA (KIT)
Colar fêmea (EVA)

FLANGE SET (KIT)
solvent socket (EVA)

DIÂM.	PN	REF.	EMB.	kg	Q(B)	Q(P)	CÓD.	EUROS
20	10	05 52 020	C	5,5	3	180	66949	29,00
25	10	05 52 025	C	5,5	3	180	66950	30,00
32	10	05 52 032	C	5,5	3	180	66951	32,00
40	10	05 52 040	B	4,8	4	480	66952	41,00
50	10	05 52 050	C	5,5	3	180	66953	44,00
63	10	05 52 063	C	5,5	3	180	66954	45,00
75	10	05 52 075	C	5,8	3	180	02371	49,00
90	10	05 52 090	C	6,0	2	120	02372	64,00
110	10	05 52 110	D	11,3	3	90	02373	74,00
125	10	05 52 125	D	12,0	3	90	02374	87,00
140	10	05 52 140	D	10,0	2	60	02375	106,00
160	6	05 52 160	D	14,5	2	60	02376	145,00
200	6	05 52 200	D	8,6	1	30	02377	184,00
225	6	05 52 225	E	10,3	1	15	02378	211,00

L. Desc. U

EPDM. 14

C01 | ACP 010*

JUNTA PLANA EPDM

EPDM FLAT GASKET

DIÂM.	PN	REF.	EMB.	kg	Q(B)	Q(P)	CÓD.	EUROS
20	16	05 14 020 EPD	-	-	-	-	66933	3,75
25	16	05 14 025 EPD	-	-	-	-	66935	4,05
32	16	05 14 032 EPD	-	-	-	-	66934	4,60
40	16	05 14 040 EPD	-	-	-	-	66936	8,00
50	16	05 14 050 EPD	-	-	-	-	66937	8,00
63	16	05 14 063 EPD	-	-	-	-	66938	9,00
75	16	05 14 075 EPD	-	-	-	-	66939	11,00
90	16	05 14 090 EPD	-	-	-	-	66940	12,00
110	16	05 14 110 EPD	-	-	-	-	66941	16,00
125	16	05 14 125 EPD	-	-	-	-	66942	17,00
140	16	05 14 140 EPD	-	-	-	-	66943	19,00
160	10	05 14 160 EPD	-	-	-	-	66944	21,00
200	10	05 14 200 EPD	-	-	-	-	66945	25,00
225	10	05 14 225 EPD	-	-	-	-	66946	25,00
250	10	05 14 250 EPD	-	-	-	-	66947	33,00
315	10	05 14 315 EPD	-	-	-	-	66948	41,00
400	10	05 14 400 EPD	-	-	-	-	05345	96,00
500	10	05 14 500 EPD	-	-	-	-	05346	113,00

L. Desc. U

UP. 52. SF. EPDM

C01 | ACP 050

UNIÃO FLANGEADA FIXAS
Colar (EPDM)

FIX FLANGE SET
solvent socket (EPDM)

DIÂM.	PN	REF.	EMB.	kg	Q(B)	Q(P)	CÓD.	EUROS
20	16	05 52 020 EPD	-	-	-	-	66959	30,00
25	16	05 52 025 EPD	-	-	-	-	66960	35,00
32	16	05 52 032 EPD	-	-	-	-	66961	36,00
40	16	05 52 040 EPD	-	-	-	-	66962	45,00
50	16	05 52 050 EPD	-	-	-	-	66963	52,00
63	16	05 52 063 EPD	-	-	-	-	66964	57,00
75	16	05 52 075 EPD	-	-	-	-	66965	67,00
90	16	05 52 090 EPD	-	-	-	-	66966	75,00
110	16	05 52 110 EPD	-	-	-	-	66967	89,00
125	16	05 52 125 EPD	-	-	-	-	66968	103,00
140	16	05 52 140 EPD	-	-	-	-	66969	123,00
160	10	05 52 160 EPD	-	-	-	-	66970	171,00
200	10	05 52 200 EPD	-	-	-	-	66971	193,00
225	10	05 52 225 EPD	-	-	-	-	66972	233,00

L. Desc. U

UP. 52. SF. RA

C01 | ACP 050

UNIÃO FLANGEADA MÓVEL
Colar (EVA)

LOOSE FLANGE SET
slvent socket (EVA)

DIÂM.	PN	REF.	EMB.	kg	Q(B)	Q(P)	CÓD.	EUROS
20	16	05 52 020 RA	-	-	-	-	66996	20,00
25	16	05 52 025 RA	-	-	-	-	66998	21,00
32	16	05 52 032 RA	-	-	-	-	66997	22,00
40	16	05 52 040 RA	-	-	-	-	66999	29,00
50	16	05 52 050 RA	-	-	-	-	67000	32,00
63	16	05 52 063 RA	-	-	-	-	67037	36,00
75	16	05 52 075 RA	-	-	-	-	67059	44,00
90	16	05 52 090 RA	-	-	-	-	67065	63,00
110	16	05 52 110 RA	-	-	-	-	67064	74,00
125	16	05 52 125 RA	-	-	-	-	67070	98,00
140	16	05 52 140 RA	-	-	-	-	67066	111,00
160	10	05 52 160 RA	-	-	-	-	67067	134,00
200	10	05 52 200 RA	-	-	-	-	67068	210,00
225	10	05 52 225 RA	-	-	-	-	67069	240,00
250	10	05 52 250 RA	-	-	-	-	66955	536,00
315	10	05 52 315 RA	-	-	-	-	66956	763,00

L. Desc. U

UP. 52. SF. RA. EPDM

C01 | ACP 050

UNIÃO FLANGEADA MÓVEL
Colar (EPDM)

LOOSE FLANGE SET
slvent socket (EPDM)

DIÂM.	PN	REF.	EMB.	kg	Q(B)	Q(P)	CÓD.	EUROS
20	16	05 52 020 RA E	-	-	-	-	**67071**	**22,00**
25	16	05 52 025 RA E	-	-	-	-	**67072**	**23,00**
32	16	05 52 032 RA E	-	-	-	-	**67073**	**27,00**
40	16	05 52 040 RA E	-	-	-	-	**67074**	**35,00**
50	16	05 52 050 RA E	-	-	-	-	**67075**	**39,00**
63	16	05 52 063 RA E	-	-	-	-	**67076**	**42,00**
75	16	05 52 075 RA E	-	-	-	-	**67077**	**52,00**
90	16	05 52 090 RA E	-	-	-	-	**67078**	**71,00**
110	16	05 52 110 RA E	-	-	-	-	**67079**	**87,00**
125	16	05 52 125 RA E	-	-	-	-	**67080**	**108,00**
140	16	05 52 140 RA E	-	-	-	-	**67081**	**125,00**
160	10	05 52 160 RA E	-	-	-	-	**67082**	**151,00**
200	10	05 52 200 RA E	-	-	-	-	**67083**	**223,00**
225	10	05 52 225 RA E	-	-	-	-	**67084**	**250,00**
250	10	05 52 250 RA E	-	-	-	-	**66973**	**544,00**
315	10	05 52 315 RA E	-	-	-	-	**66974**	**776,00**
400	6	05 52 400 RA E	-	-	-	-	**66957**	**1.466,00**
500	4	05 52 500 RA E	-	-	-	-	**66958**	**1.716,00**

L. Desc. U

91

G1 | ACP 100

PARAFUSO, PORCA E ANILHAS

BOLTS, NUTS AND WASHERS

DIÂM.	PN	REF.	EMB.	kg	Q(B)	Q(P)	CÓD.	EUROS
M 12 x 60		05 91 060	B	4,6	48 (4)	2880	**16061**	**1,75**
M 16 x 70		05 91 070	B	9,1	48 (8)	2880	**02437**	**2,60**
M 16 x 80		05 91 080	B	9,7	48 (8)	2880	**02438**	**2,70**
M 16 x 90		05 91 090	B	10,6	48 (8)	2880	**02439**	**3,10**
M 16 x 120		05 91 120	B	8,7	32 (4)	1920	**02440**	**3,75**
M 16 x 130		05 91 130	B	9,0	32 (8)	1920	**02441**	**3,70**
M 16 x 140		05 91 140	B	9,6	32 (4)	1920	**02442**	**3,95**
M 16 x 150		05 91 150	B	10,0	32 (4)	1920	**02443**	**4,35**
M 16 x 160		05 91 160	B	7,9	24 (8)	1440	**02444**	**4,40**
M 16 x 170		05 91 170	B	8,4	24 (4)	1440	**02445**	**4,85**
M 16 x 200		05 91 200	B	6,4	16 (4)	960	**07718**	**8,00**
M 16 x 220		05 91 220	B	6,8	16 (4)	960	**07719**	**8,00**
M 16 x 240		05 91 240	B	7,0	16 (4)	960	**07720**	**9,00**
M 20 x 90		05 91 290	B	8,7	24 (8)	1440	**02446**	**4,95**
M 20 x 110		05 91 310	B	9,7	24 (8)	1440	**02447**	**7,00**
M 20 x 160		05 91 360	B	8,6	16 (8)	960	**02448**	**8,00**
M 20 x 180		05 91 380	B	9,3	16 (8)	960	**02449**	**9,00**
M 20 x 190		05 91 390	B	9,7	16 (8)	960	**02450**	**9,00**
M 20 x 200		05 91 400	B	10,0	16 (8)	960	**20263**	**10,00**
M 20 x 210		05 91 410	B	10,4	16 (8)	960	**02451**	**9,00**
M 20 x 230		05 91 430	B	11,2	16 (8)	960	**02452**	**10,00**
M 20 x 270		05 91 470	B	12,7	16 (4)	960	**07721**	**12,00**
M 20 x 310		05 91 510	C	14,2	16 (4)	480	**07722**	**15,00**
M 20 x 340		05 91 540	C	15,4	16 (4)	480	**07723**	**22,00**
M 24 x 140		05 91 640	C	14,9	16 (4)	480	**66781**	**12,00**
M 24 x 160		05 91 660	C	14,9	16 (4)	480	**66782**	**12,00**

L. Desc. U

* Válido para Série Industrial, Standard e Classic
* Valid for Industrial, Standard and Classic Séries

Modelo e tamanho necessário de parafusos para cada uma das aplicações de flanges: válvula de borboleta, junções, visor de líquidos ou válvula de clapeta.

Required bolt size depending on each application of the flange: butterfly valve, coupling, sight glass or swing check valve.

	Válvula de borboleta (flange louca) Butterfly valve (loose flange)		Válvula de borboleta (flange fixa) Butterfly valve (fix flange)		União flangeada (flange fixa) Flange set (fix flange)		Visor de líquidos Sight glass		Válvula de clapeta (flange louca) Swing check valve (loose flange)	
DIÂM. FLANGE	**TAM. PARAFUSO**	**UNIDADES**	**TAM. PARAFUSO**	**UNIDADES**	**TAM. PARAFUSO**	**UNIDADES**	**TAM. PARAFUSO**	**UNIDADES**	**TAM. PARAFUSO**	**UNIDADES**
D20, D25										
D32										
D40										
D50										
D63	M16 x 120	4	M 16 x 120	4	M 16 x 70	4	M 16 x 120	4		
D75	M16 x 140	4	M 16 x 120	4	M 16 x 70	4	M 16 x 120	4	M 16 x 120	4
D90	M16 x 150	8	M 16 x 130	8	M 16 x 70	8	M 16 x 130	8	M 16 x 120	8
D110	M16 x 160	8	M 16 x 130	8	M 16 x 80	8	M 16 x 130	8	M 16 x 120	8
D125	M16 x 170	8	M 16 x 140	8	M 16 x 80	8	M 16 x 140	8	M 16 x 130	8
D140	M16 x 170	8	M 16 x 150	8	M 16 x 90	8	M 16 x 150	8	M 16 x 130	8
D160	M20 X 200	8	M 20 x 160	8	M 20 x 90	8	M 20 x 160	8	M 20 x 160	8
D200	M20 x 210	8	M 20 x 180	8	M 20 x 110	8	M 20 x 180	8	M 20 x 180	8
D225	M20 x 230	8	M 20 x 190	8	M 20 x 110	8	M 20 x 190	8	M 20 x 180	8
D250	M20 x 270	12							M 20 x 210	12
D280	M20 x 270	12								
D315	M20 x 310	12							M 20 x 230	12

UP. 07. SF

G1 | ACP 010*

TAMPÃO
Colar fêmea

CAP
solvent socket

DIÂM.	PN	REF.	EMB.	kg	Q(B)	Q(P)	CÓD.	EUROS
16	16	05 07 016	B	0,9	200 (20)	24000	**01942**	**0,85**
20	16	05 07 020	B	1,4	200 (20)	24000	**01943**	**0,80**
25	16	05 07 025	B	2,7	200 (20)	24000	**01945**	**0,65**
32	16	05 07 032	B	2,9	120 (20)	14400	**01944**	**0,95**
40	16	05 07 040	B	2,8	70 (10)	8400	**01946**	**1,75**
50	16	05 07 050	B	3,6	48	5760	**01947**	**2,35**
63	16	05 07 063	B	2,7	24	2880	**01948**	**2,55**
75	16	05 07 075	C	5,7	32	1920	**01949**	**7,00**
90	16	05 07 090	C	6,2	16	960	**01950**	**9,00**
110	16	05 07 110	C	5,4	9	540	**01951**	**18,00**
125	16	05 07 125	D	10,9	15	450	**01952**	**29,00**
140	16	05 07 140	D	11,1	10	300	**01953**	**38,00**
160	10	05 07 160	D	8,6	6	180	**01954**	**43,00**
200	10	05 07 200	E	13,4	6	90	**01955**	**54,00**
225	10	05 07 225	E	11,1	4	60	**01956**	**98,00**
250	10	05 07 250	E	16,8	4	60	**15776**	**189,00**
315	10	05 07 315	F	17,8	2	20	**15777**	**282,00**
							L. Desc. U	

UP. 07. FT

G1 | ACP 040

TAMPÃO
Roscar fêmea BSP

CAP
BSP female thread

DIÂM.	PN	REF.	EMB.	kg	Q(B)	Q(P)	CÓD.	EUROS
⅜"	10	05 07 616	B	2,0	200 (20)	24000	**01957**	**1,55**
½"	10	05 07 620	B	2,7	200 (20)	24000	**01958**	**1,65**
¾"	10	05 07 625	B	3,7	160 (20)	19200	**01959**	**1,75**
1"	10	05 07 632	B	3,2	80 (10)	9600	**01960**	**2,10**
1¼"	10	05 07 640	B	3,6	50 (10)	6000	**01961**	**2,70**
1½"	10	05 07 650	B	4,3	40	4800	**01962**	**3,65**
2"	10	05 07 663	B	4,3	22	2640	**01963**	**4,60**
2½"	10	05 07 675	B	3,1	12	1440	**01964**	**12,00**
3"	10	05 07 690	C	7,1	16	960	**01965**	**19,00**
4"	10	05 07 710	C	5,6	8	480	**01966**	**25,00**
							L. Desc. U	

UP. 19. MT

G1 | ACP 040

TAMPÃO
Roscar macho BSP

PLUG
BSP male thread

DIÂM.	PN	REF.	EMB.	kg	Q(B)	Q(P)	CÓD.	EUROS
¼"	10	05 19 612	B	0,6	200 (20)	24000	**02121**	**0,95**
⅜"	10	05 19 616	B	1,4	200 (20)	24000	**02122**	**1,05**
½"	10	05 19 620	B	2,8	200 (20)	24000	**02123**	**1,15**
¾"	10	05 19 625	B	3,8	200 (20)	24000	**02124**	**1,35**
1"	10	05 19 632	B	3,3	120 (20)	14400	**02125**	**1,85**
1¼"	10	05 19 640	B	3,7	80 (10)	9600	**02126**	**2,45**
1½"	10	05 19 650	B	4,2	60	7200	**02127**	**3,20**
2"	10	05 19 663	C	7,4	70	4200	**02128**	**3,65**
2½"	10	05 19 675	C	7,1	45	2700	**02129**	**7,00**
3"	10	05 19 690	C	7,6	33	1980	**02130**	**11,00**
4"	10	05 19 710	C	6,4	12	720	**02131**	**21,00**

L. Desc. U

UP. 15. SFMT

G1 | ACP 030

UNIÃO TRANSIÇÃO
Colar macho x colar fêmea x roscar macho BSP

ADAPTOR NIPPLE
solvent socket x BSP male thread

DIÂM.	PN	REF.	EMB.	kg	Q(B)	Q(P)	CÓD.	EUROS
16 - 12 x ⅜"	10	05 15 416	B	1,6	200 (20)	24000	**02073**	**1,05**
20 - 16 x ½"	10	05 15 420	B	2,8	200 (20)	24000	**02074**	**1,15**
20 - 16 x ⅜"	10	05 15 421	B	2,7	200 (20)	24000	**02075**	**1,15**
25 - 20 x ¾"	10	05 15 425	B	2,5	120 (20)	14400	**02076**	**1,25**
25 - 20 x ½"	10	05 15 426	B	2,8	140 (20)	16800	**02077**	**1,25**
25 - 20 x ⅜"	10	05 15 427	B	2,6	140 (20)	16800	**02078**	**1,25**
32 - 25 x 1"	10	05 15 432	B	2,8	80 (20)	9600	**02079**	**1,35**
32 - 25 x ¾"	10	05 15 433	B	2,5	80 (20)	9600	**02080**	**1,35**
32 - 25 x ½"	10	05 15 434	B	2,4	80 (20)	9600	**02081**	**1,35**
40 - 32 x 1¼"	10	05 15 440	B	2,9	50 (10)	6000	**02082**	**1,85**
40 - 32 x 1"	10	05 15 441	B	2,7	50 (10)	6000	**02083**	**1,50**
40 - 32 x ¾"	10	05 15 442	B	2,4	50 (10)	6000	**02084**	**1,85**
50 - 40 x 1½"	10	05 15 450	C	5,9	68	4080	**02085**	**2,05**
50 - 40 x 1¼"	10	05 15 451	C	5,5	68	4080	**02086**	**2,30**
50 - 40 x 1"	10	05 15 452	C	5,4	70 (10)	4200	**02087**	**2,30**
63 - 50 x 2"	10	05 15 463	C	6,2	46	2760	**02088**	**3,15**
63 - 50 x 1½"	10	05 15 464	C	7,5	60	3600	**02089**	**2,75**
63 - 50 x 1¼"	10	05 15 465	C	7,2	60	3600	**02090**	**3,60**
75 - 63 x 2½"	10	05 15 475	C	5,1	24	1440	**02091**	**7,00**
75 - 63 x 2"	10	05 15 476	C	5,9	30	1800	**02092**	**7,00**
75 - 63 x 1½"	10	05 15 477	C	5,4	30	1800	**02093**	**7,00**
90 - 75 x 3"	10	05 15 490	C	3,9	12	720	**02094**	**7,00**
90 - 75 x 2½"	10	05 15 491	C	4,6	15	900	**02095**	**7,00**
90 - 75 x 2"	10	05 15 492	C	6,6	24	1440	**02096**	**9,00**
110 - 90 x 4"	10	05 15 510	C	4,1	6	360	**02097**	**19,00**
110 - 90 x 3"	10	05 15 511	C	5,5	9	540	**02098**	**18,00**
110 - 90 x 2½"	10	05 15 512	C	5,3	9	540	**02099**	**17,00**

L. Desc. U

UP. 17. SFMT

G1 | ACP 030

UNIÃO TRANSIÇÃO MACHO
Colar fêmea x roscar macho BSP

ADAPTOR BUSH
solvent socket x BSP male thread

DIÂM.	PN	REF.	EMB.	kg	Q(B)	Q(P)	CÓD.	EUROS
20 x ½"	10	05 17 420	B	3,0	200 (20)	24000	**02102**	**1,00**
25 x ¾"	10	05 17 425	B	2,7	120 (20)	14400	**02103**	**1,25**
32 x 1"	10	05 17 432	B	2,6	60 (20)	7200	**02104**	**1,55**
40 x 1¼"	10	05 17 440	C	5,1	80 (10)	4800	**02105**	**1,55**
50 x 1½"	10	05 17 450	C	6,5	72	4320	**02106**	**2,25**
63 x 2"	10	05 17 463	C	7,2	50	3000	**02107**	**3,55**
75 x 2½"	10	05 17 475	C	6,5	24	1440	**02108**	**8,00**
90 x 3"	10	05 17 490	D	12,3	28	840	**02109**	**16,00**
110 x 4"	10	05 17 510	D	6,9	10	300	**02110**	**21,00**

L. Desc. U

UP. 18. MT

G1 | ACP 040

CASQUILHO
Rascar macho BSP

HEXAGON NIPPLE
BSP male thread

DIÂM.	PN	REF.	EMB.	kg	Q(B)	Q(P)	CÓD.	EUROS
⅜"	10	05 18 616	B	1,5	200 (20)	24000	**02111**	**1,25**
½"	10	05 18 620	B	2,8	200 (20)	24000	**02112**	**1,00**
¾"	10	05 18 625	B	2,4	120 (20)	14400	**02113**	**1,25**
1"	10	05 18 632	B	2,6	80 (20)	9600	**02114**	**1,50**
1¼"	10	05 18 640	B	2,7	50 (10)	6000	**02115**	**2,25**
1½"	10	05 18 650	B	2,6	36	4320	**02116**	**2,20**
2"	10	05 18 663	C	5,0	46	2760	**02117**	**3,55**
2½"	10	05 18 675	C	5,5	30	1800	**02118**	**7,00**
3"	10	05 18 690	C	3,2	12	720	**02119**	**10,00**
4"	10	05 18 710	C	3,5	6	360	**02120**	**23,00**

L. Desc. U

UP. 31. SFT

G1 | ACP 030

UNIÃO TRANSIÇÃO
Colar fêmea x roscar fêmea BSP

ADAPTOR NIPPLE
solvent socket x BSP female thread

DIÂM.	PN	REF.	EMB.	kg	Q(B)	Q(P)	CÓD.	EUROS
20 - 16 x ¾"	10	05 31 420	B	3,2	120 (20)	14400	**02243**	**1,70**
20 - 16 x ½"	10	05 31 421	B	3,0	140 (20)	16800	**02244**	**1,70**
20 - 16 x ⅜"	10	05 31 422	B	3,0	160 (20)	19200	**02245**	**1,70**
20 - 16 x ¼"	10	05 31 423	B	3,7	200 (20)	24000	**02246**	**1,70**
25 - 20 x 1"	10	05 31 425	B	2,6	60 (10)	7200	**02247**	**2,15**
25 - 20 x ¾"	10	05 31 426	B	2,9	100 (10)	12000	**02248**	**1,95**
25 - 20 x ½"	10	05 31 427	B	2,8	120 (10)	14400	**02249**	**1,95**
32 - 25 x 1¼"	10	05 31 432	B	2,2	30 (10)	3600	**02250**	**2,85**
32 - 25 x 1"	10	05 31 433	B	2,9	60 (10)	7200	**02251**	**2,55**
32 - 25 x ¾"	10	05 31 434	B	3,1	80 (10)	9600	**02252**	**2,55**
32 - 25 x ½"	10	05 31 435	B	2,9	80 (10)	9600	**24822**	**2,55**
40 - 32 x 1½"	10	05 31 440	B	2,9	30 (10)	3600	**02253**	**3,90**
40 - 32 x 1¼"	10	05 31 441	C	4,6	50 (10)	3000	**02254**	**3,40**
40 - 32 x 1"	10	05 31 442	C	5,3	80 (10)	4800	**02255**	**3,40**
50 - 40 x 2"	10	05 31 450	C	7,8	45	2700	**02256**	**7,00**
50 - 40 x 1½"	10	05 31 451	C	4,5	40 (10)	2400	**02257**	**4,60**
50 - 40 x 1¼"	10	05 31 452	C	4,3	40 (10)	2400	**02259**	**4,60**
63 - 50 x 2½"	10	05 31 463	C	6,0	24	1440	**02258**	**9,00**
63 - 50 x 1½"	10	05 31 464	C	7,2	36	2160	**02261**	**8,00**
63 - 50 x 2"	10	05 31 465	C	5,7	36	2160	**02260**	**8,00**
75 - 63 x 3"	10	05 31 475	C	5,7	16	960	**02262**	**14,00**
75 - 63 x 2½"	10	05 31 476	C	3,3	12	720	**02263**	**10,00**
75 - 63 x 2"	10	05 31 477	C	5,7	24	1440	**02264**	**10,00**
90 - 75 x 4"	10	05 31 490	C	6,2	10	600	**02265**	**20,00**
90 - 75 x 3"	10	05 31 491	C	3,9	9	540	**02267**	**19,00**
90 - 75 x 2½"	10	05 31 492	C	3,5	9	540	**02266**	**19,00**
110 - 90 x 4"	10	05 31 511	C	4,4	6	360	**02268**	**25,00**
110 - 90 x 3"	10	05 31 512	C	3,9	6	360	**02269**	**25,00**
							L. Desc.U	

UP. 24. SF

G1 | ACP 010

ADAPTADOR DE MANGUEIRA
Colar macho

SPIGOT CONNECTION
solvent socket

DIÂM.	PN	REF.	EMB.	kg	Q(B)	Q(P)	CÓD.	EUROS
16 x 16	10	05 24 016	B	1,6	200 (20)	24000	**02200**	**1,00**
20 x 18	10	05 24 018	B	2,6	200 (20)	24000	**02201**	**1,05**
20 x 20	10	05 24 020	B	2,6	200 (20)	24000	**02202**	**1,15**
25 x 25	10	05 24 025	B	2,3	120 (20)	14400	**02203**	**1,55**
32 x 30	10	05 24 032	B	2,5	80 (20)	9600	**02204**	**1,85**
40 x 40	10	05 24 040	B	2,1	40 (10)	4800	**02205**	**2,10**
50 x 50	10	05 24 050	B	2,7	30	3600	**02206**	**2,85**
50 x 38	10	05 24 051	B	3,2	40	4800	**02207**	**2,90**
63 x 60	10	05 24 063	B	2,6	18	2160	**02208**	**3,60**
							L. Desc. U	

UP. 24. MT

G1 | ACP 040

ADAPTADOR DE MANGUEIRA
Roscar macho BSP

SPIGOT CONNECTION
BSP male thread

DIÂM.	PN	REF.	EMB.	kg	Q(B)	Q(P)	CÓD.	EUROS
⅜" x 16	10	05 24 616	B	2,0	200 (20)	24000	**02217**	**1,05**
½" x 18	10	05 24 618	B	3,0	200 (20)	24000	**02219**	**1,15**
½" x 20	10	05 24 620	B	2,7	180 (20)	21600	**02218**	**1,15**
¾" x 25	10	05 24 625	B	2,7	120 (20)	14400	**02220**	**1,45**
¾" x 20	10	05 24 626	B	2,7	140 (20)	16800	**15763**	**1,45**
1" x 30	10	05 24 632	B	2,3	60 (20)	7200	**02221**	**1,85**
1" x 25	10	05 24 633	B	2,7	80 (20)	9600	**09031**	**1,85**
1¼" x 40	10	05 24 640	B	2,0	30 (10)	3600	**02222**	**2,05**
1½" x 50	10	05 24 650	B	2,9	30	3600	**02223**	**3,05**
1½" x 38	10	05 24 651	B	3,0	36	4320	**02224**	**2,90**
1½" x 40	10	05 24 652	B	3,2	36	4320	**09032**	**3,05**
2" x 60	10	05 24 663	B	1,2	15	1800	**02225**	**3,75**
							L. Desc. U	

UP. 32. MFT

G1 | ACP 040

UNIÃO ROSCADA
Roscar macho BSP x roscar fêmea BSP

REDUCER
BSP male x female thread

DIÂM.	PN	REF.	EMB.	kg	Q(B)	Q(P)	CÓD.	EUROS
⅜" x ½"	10	05 32 616	B	4,0	200 (20)	24000	**02270**	**1,90**
½" x ¾"	10	05 32 620	B	3,2	120 (20)	14400	**02271**	**2,00**
½" x ⅜"	10	05 32 621	B	2,2	200 (20)	24000	**02272**	**1,85**
¾" x 1"	10	05 32 625	B	2,9	70 (10)	8400	**02273**	**2,35**
¾" x ½"	10	05 32 626	B	2,7	120 (10)	14400	**02274**	**2,00**
¾" x ⅜"	10	05 32 627	B	2,7	140 (10)	16800	**02275**	**2,00**
1" x 1¼"	10	05 32 632	B	2,9	40 (10)	4800	**02276**	**2,75**
1" x ¾"	10	05 32 633	B	3,0	80 (10)	9600	**02277**	**2,10**
1" x ½"	10	05 32 634	B	2,7	80 (10)	9600	**02278**	**2,10**
1" x ⅜"	10	05 32 635	B	3,1	100 (10)	12000	**02279**	**2,35**
1¼" x 1½"	10	05 32 640	B	3,7	40 (10)	4800	**02280**	**3,70**
1¼" x 1"	10	05 32 641	B	2,8	50 (10)	6000	**02281**	**2,60**
1¼" x ¾"	10	05 32 642	B	2,7	50 (10)	6000	**02282**	**2,75**
1¼" x ½"	10	05 32 643	B	2,6	50 (10)	6000	**02283**	**2,75**
1½" x 2"	10	05 32 650	B	3,0	18	2160	**02284**	**7,00**
1½" x 1¼"	10	05 32 651	C	5,1	70 (10)	4200	**02285**	**3,05**
1½" x 1"	10	05 32 652	C	4,9	70 (10)	4200	**02286**	**3,05**
1½" x ¾"	10	05 32 653	C	5,8	90 (10)	5400	**02287**	**3,05**
2" x 2½"	10	05 32 663	C	7,8	36	2160	**02288**	**11,00**
2" x 1½"	10	05 32 664	C	5,2	48	2880	**02289**	**4,20**
2" x 1¼"	10	05 32 665	C	4,9	48	2880	**02290**	**4,35**
2" x 1"	10	05 32 666	C	4,9	50 (10)	3000	**02291**	**4,35**
2½" x 3"	10	05 32 675	C	5,5	16	960	**02292**	**20,00**
2½" x 2"	10	05 32 676	C	6,0	32	1920	**02293**	**7,00**
2½" x 1½"	10	05 32 677	C	5,8	32	1920	**02294**	**7,00**
2½" x 1¼"	10	05 32 678	C	6,3	40	2400	**02295**	**7,00**
3" x 4"	10	05 32 690	C	7,1	12	720	**02296**	**24,00**
3" x 2½"	10	05 32 691	C	6,1	24	1440	**02297**	**11,00**
3" x 2"	10	05 32 692	C	5,7	24	1440	**02298**	**9,00**
3" x 1½"	10	05 32 693	C	5,2	24	1440	**02299**	**9,00**
4" x 3"	10	05 32 711	C	4,8	9	540	**02300**	**24,00**
4" x 2½"	10	05 32 712	C	5,9	12	720	**02301**	**24,00**
4" x 2"	10	05 32 713	C	6,0	12	720	**02302**	**24,00**
							L. Desc.U	

UP. 33. MT

G1 | ACP 040

UNIÃO ROSCADA
Roscar macho BSP x roscar macho BSP

REDUCING NIPPLE
BSP male thread

DIÂM.	PN	REF.	EMB.	kg	Q(B)	Q(P)	CÓD.	EUROS
½" x ⅜"	10	05 33 620	B	2,0	200 (20)	24000	**02303**	**1,30**
¾" x ½"	10	05 33 625	B	3,1	160 (20)	19200	**02304**	**1,25**
¾" x ⅜"	10	05 33 626	B	2,9	160 (20)	19200	**02305**	**1,55**
1" x ¾"	10	05 33 632	B	2,9	80 (10)	9600	**02306**	**1,70**
1" x ½"	10	05 33 633	B	2,6	90 (10)	10800	**02307**	**1,85**
1" x ⅜"	10	05 33 634	B	2,8	90 (10)	10800	**02308**	**1,90**
1¼" x 1"	10	05 33 640	B	5,0	50 (10)	6000	**02309**	**2,05**
1¼" x ¾"	10	05 33 641	B	2,9	60 (10)	7200	**02310**	**2,25**
1¼" x ½"	10	05 33 642	B	2,9	60 (10)	7200	**02311**	**2,25**
1½" x 1¼"	10	05 33 650	B	2,6	38	4560	**02312**	**2,45**
1½" x 1"	10	05 33 651	B	2,9	60	7200	**02313**	**2,45**
1½" x ¾"	10	05 33 652	B	3,6	60	7200	**02314**	**2,55**
2" x 1½"	10	05 33 663	B	2,4	24	2880	**02315**	**3,00**
2" x 1¼"	10	05 33 664	B	3,1	33	3960	**02316**	**3,35**
2" x 1"	10	05 33 665	B	3,1	33	3960	**02317**	**3,35**
2½" x 2"	10	05 33 675	C	5,2	30	1800	**02318**	**7,00**
2½" x 1½"	10	05 33 676	C	7,1	45	2700	**02319**	**7,00**
2½" x 1¼"	10	05 33 677	C	7,0	45	2700	**02320**	**7,00**
3" x 2½"	10	05 33 690	C	5,7	24	1440	**02321**	**10,00**
3" x 2"	10	05 33 691	C	5,3	24	1440	**02322**	**10,00**
3" x 1½"	10	05 33 692	C	7,6	36	2160	**02323**	**10,00**
4" x 3"	10	05 33 710	C	6,1	12	720	**02324**	**22,00**
4" x 2½"	10	05 33 711	C	5,9	12	720	**02325**	**22,00**
4" x 2"	10	05 33 712	C	5,7	12	720	**02326**	**22,00**
							L. Desc. U	

UP. 34. MFT

UNIÃO ROSCADA CURTA
Roscar macho BSP x roscar fêmea BSP

SHORT REDUCING NIPPLE
BSP male x female thread

DIÂM.	PN	REF.	EMB.	kg	Q(B)	Q(P)	CÓD.	EUROS
½" x ¼"	10	05 34 621	B	2,6	200 (20)	24000	**23087**	**1,50**
¾" x ½"	10	05 34 625	B	2,9	200 (20)	24000	**20147**	**1,60**
¾" x ¼"	10	05 34 627	B	4,0	200 (20)	24000	**23088**	**1,75**
¾" x ⅛"	10	05 34 628	B	4,1	200 (20)	24000	**28081**	**1,75**
1" x ¾"	10	05 34 632	B	2,4	120 (20)	14400	**20148**	**1,95**
1" x ¼"	10	05 34 635	B	3,4	120 (20)	14400	**23089**	**2,15**
1¼" x 1"	10	05 34 640	B	2,7	80 (10)	9600	**20149**	**2,35**
1½" x 1¼"	10	05 34 650	B	2,1	50 (10)	6000	**20150**	**2,55**
2" x 1½"	10	05 34 663	B	2,6	36	4320	**20151**	**3,90**
2½" x 2"	10	05 34 675	B	2,8	22	2640	**20152**	**6,00**
3" x 2½"	10	05 34 690	B	2,6	18	2160	**20153**	**10,00**
4" x 3"	10	05 34 710	B	2,7	6	720	**20154**	**22,00**

L. Desc. U

UP. 50. SF

G1 | ACP 050

JUNÇÃO FÊMEA
Colar fêmea

UNION
solvent socket

DIÂM.	PN	REF.	EMB.	kg	Q(B)	Q(P)	CÓD.	EUROS
16	16	05 50 016	B	2,6	100 (10)	12000	**20157**	**2,75**
20	16	05 50 020	B	3,3	80 (10)	9600	**02327**	**2,75**
25	16	05 50 025	B	2,9	40 (10)	4800	**02328**	**3,15**
32	16	05 50 032	B	3,0	30	3600	**02329**	**4,20**
40	16	05 50 040	C	6,8	40	2400	**02330**	**6,00**
50	16	05 50 050	C	5,8	30	1800	**02331**	**7,00**
63	16	05 50 063	C	4,4	12	720	**02332**	**10,00**
75	10	05 50 075	D	9,3	16	480	**02333**	**28,00**
90	10	05 50 090	D	10,1	12	360	**02334**	**37,00**
110	10	05 50 110	D	8,2	5	150	**02335**	**53,00**

L. Desc.U

UP. 50. SFT

G1 | ACP 050

JUNÇÃO TRANSIÇÃO
Colar fêmea x roscar fêmea BSP

UNION
solvent socket x BSP female thread

DIÂM.	PN	REF.	EMB.	kg	Q(B)	Q(P)	CÓD.	EUROS
16 x ⅜"	10	05 50 416	B	2,7	100 (10)	12000	**20158**	**3,30**
20 x ½"	10	05 50 420	B	3,3	80 (10)	9600	**02336**	**3,30**
25 x ¾"	10	05 50 425	B	2,9	40 (10)	4800	**02337**	**3,45**
32 x 1"	10	05 50 432	B	3,4	30	3600	**02338**	**4,40**
40 x 1¼"	10	05 50 440	C	6,9	40	2400	**02339**	**7,00**
50 x 1½"	10	05 50 450	C	6,2	30	1800	**02340**	**7,00**
63 x 2"	10	05 50 463	C	4,7	12	720	**02341**	**11,00**
75 x 2½"	10	05 50 475	D	9,4	16	480	**02342**	**33,00**
90 x 3"	10	05 50 490	D	10,3	12	360	**02343**	**41,00**
110 x 4"	10	05 50 510	D	8,5	5	150	**02344**	**63,00**

L. Desc. U

UP. 50. FT

G1 | ACP 050

JUNÇÃO ROSCADA
Roscar fêmea BSP

UNION
BSP female thread

DIÂM.	PN	REF.	EMB.	kg	Q(B)	Q(P)	CÓD.	EUROS
⅜"	10	05 50 616	B	2,6	100 (10)	12000	**20159**	**3,65**
½"	10	05 50 620	B	3,3	80 (10)	9600	**02345**	**3,80**
¾"	10	05 50 625	B	2,9	40 (10)	4800	**02346**	**4,45**
1"	10	05 50 632	B	3,1	30	3600	**02347**	**7,00**
1¼"	10	05 50 640	C	6,7	40	2400	**02348**	**8,00**
1½"	10	05 50 650	C	6,6	30	1800	**02349**	**9,00**
2"	10	05 50 663	C	5,1	12	720	**02350**	**14,00**
2½"	10	05 50 675	C	4,9	8	480	**07713**	**36,00**
3"	10	05 50 690	C	4,7	5	300	**07714**	**47,00**
4"	10	05 50 710	C	3,6	2	120	**07715**	**71,00**

L. Desc. U

UP. 51. SMF

G1 | ACP 050

JUNÇÃO PARA COLAR
Colar macho x colar fêmea

UNION
solvent socket

DIÂM.	PN	REF.	EMB.	kg	Q(B)	Q(P)	CÓD.	EUROS
50	16	05 51 050	C	5,0	20	1200	**02351**	**8,00**
63	16	05 51 063	C	5,5	12	720	**02352**	**12,00**

L. Desc. U

UP. 51. SMT

G1 | ACP 050

JUNÇÃO TRANSIÇÃO
Colar fêmea x roscar macho BSP

UNION
solvent socket x BSP male thread

DIÂM.	PN	REF.	EMB.	kg	Q(B)	Q(P)	CÓD.	EUROS
16 x ⅜"	10	05 51 416	B	3,0	100 (10)	12000	**20160**	**3,70**
20 x ½"	10	05 51 420	B	3,6	80 (10)	9600	**02353**	**3,70**
25 x ¾"	10	05 51 425	B	3,0	40 (10)	4800	**02354**	**4,20**
32 x 1"	10	05 51 432	B	3,5	30	3600	**02355**	**4,80**
40 x 1¼"	10	05 51 440	C	6,7	36	2160	**02356**	**7,00**
50 x 1½"	10	05 51 450	C	6,7	30	1800	**02357**	**7,00**
63 x 2"	10	05 51 463	C	5,2	12	720	**02358**	**11,00**
75 x 2½"	10	05 51 475	D	8,2	16	480	**02359**	**32,00**
90 x 3"	10	05 51 490	D	10,0	10	300	**02360**	**41,00**
110 x 4"	10	05 51 510	D	6,7	4	120	**02361**	**63,00**

L. Desc. U

Juntas em EPDM (juntas em Viton® disponíveis sob pedido).
EPDM o-rings (FPM o-rings available upon request)

UP. 51. MFT

G1 | ACP 050

UNIÃO ROSCADA
Roscar fêmea BSP x roscar macho BSP

UNION
BSP female x male thread

DIÂM.	PN	REF.	EMB.	kg	Q(B)	Q(P)	CÓD.	EUROS
⅜" x ⅜"	10	05 51 616	B	3,0	100 (10)	12000	**20161**	**3,95**
½" x ½"	10	05 51 620	B	3,7	80 (10)	9600	**02362**	**4,00**
¾" x ¾"	10	05 51 625	B	3,0	40 (10)	4800	**02363**	**4,80**
1" x 1"	10	05 51 632	B	3,5	30	3600	**02364**	**7,00**
1¼" x 1¼"	10	05 51 640	C	6,8	36	2160	**02365**	**8,00**
1½" x 1½"	10	05 51 650	C	4,9	20	1200	**02366**	**9,00**
2" x 2"	10	05 51 663	C	5,5	12	720	**02367**	**15,00**
2½" x 2½"	10	05 51 675	C	4,1	6	360	**02368**	**37,00**
3" x 3"	10	05 51 690	C	4,9	5	300	**02369**	**47,00**
4" x 4"	10	05 51 710	D	7,7	4	120	**02370**	**68,00**

L. Desc. U

UP. 51. SMT2

G1 | ACP 050

JUNÇÃO TRANSIÇÃO
Colar fêmea x roscar macho BSP

UNION
solvent socket x BSP male thread

DIÂM.	PN	REF.	EMB.	kg	Q(B)	Q(P)	CÓD.	EUROS
50 x 1½"	10	05 51 250	C	7,3	30	1800	**07716**	**9,00**
50 x 2"	10	05 51 251	C	5,2	12	720	**26638**	**12,00**
63 x 2"	10	05 51 263	C	5,2	12	720	**07717**	**16,00**

L. Desc. U

UP. 51. SFMT

G1 | ACP 050

JUNÇÃO TRANSIÇÃO
Colar fêmea x roscar macho BSP

UNION
solvent socket x BSP male thread

DIÂM.	PN	REF.	EMB.	kg	Q(B)	Q(P)	CÓD.	EUROS
50 x 2"	10	05 51 451	C	5,1	20	1200	**09033**	**9,00**

L. Desc. U

UP. 57. SFMT

G1 | ACP 050

UNIÃO TRANSIÇÃO ORIENTÁVEL
Colar fêmea x roscar macho BSP

SELF-ALIGN UNION
solvent socket x BSP male thread

DIÂM.	PN	REF.	EMB.	kg	Q(B)	Q(P)	CÓD.	EUROS
50 x 1½"	10	05 57 550	B	3,1	6	720	**18874**	**17,00**

L. Desc. U

UP. 21. SFMT

G1 | ACP 030

UNIÃO REDUÇÃO DE TRANSIÇÃO
Colar fêmea x roscar macho BSP

UNION BUSH
solvent socket x BSP male thread

DIÂM.	PN	REF.	EMB.	kg	Q(B)	Q(P)	CÓD.	EUROS
16 x ¾"	10	05 21 416	C	6,9	100(10)	12000	**41526**	**1,05**
20 x 1"	10	05 21 420	C	6,9	200(50)	24000	**02148**	**1,05**
25 x 1¼"	10	05 21 425	C	5,8	150(25)	18000	**02150**	**1,25**
32 x 1½"	10	05 21 432	C	7,4	200	12000	**02151**	**1,90**
40 x 2"	10	05 21 440	B	3,6	60	7200	**02153**	**2,25**
50 x 2¼"	10	05 21 450	C	6,1	80	4800	**02154**	**3,10**
63 x 2¾"	10	05 21 463	C	6,4	46	2760	**02156**	**4,35**
75 x 3½"	10	05 21 475	C	7,5	28(15)	1680	**02157**	**12,00**
90 x 4"	10	05 21 490	C	7,0	16	960	**02158**	**17,00**
110 x 5½"	10	05 21 510	C	10,4	20	600	**02159**	**24,00**

L. Desc. U

UP. 21. MFT

G1 | ACP 040

UNIÃO MACHO-FÊMEA
Roscar macho BSP x roscar fêmea BSP

UNION BUSH
BSP male x female thread

DIÂM.	PN	REF.	EMB.	kg	Q(B)	Q(P)	CÓD.	EUROS
⅜" x ¾"	10	05 21 616	C	7,0	400 (50)	24000	**41527**	**1,55**
1" x ½"	10	05 21 620	C	7,0	200 (50)	24000	**02160**	**1,55**
1¼" x ¾"	10	05 21 625	B	3,8	150	18000	**02162**	**1,80**
1½" x 1"	10	05 21 632	C	5,8	100(40)	12000	**02163**	**2,40**
2" x 1¼"	10	05 21 640	C	5,9	60 (20)	7200	**02165**	**3,00**
2¼" x 1½"	10	05 21 650	C	7,0	80	4800	**02166**	**3,60**
2¾" x 2"	10	05 21 663	C	6,1	46 (20)	2760	**02168**	**7,00**
3½" x 2½"	10	05 21 675	C	7,5	28 (15)	1680	**02169**	**17,00**
4" x 3"	10	05 21 690	C	7,0	16	960	**02170**	**22,00**
5½" x 4"	10	05 21 710	C	10,4	8	480	**02171**	**29,00**

L. Desc. U

UP. 22. SF

G1 | ACP 010

COLARINHO
Colar fêmea

UNION END
solvent socket

DIÂM.	PN	REF.	EMB.	kg	Q(B)	Q(P)	CÓD.	EUROS
16	16	05 22 016	C	5,1	600(50)	72000	**20229**	**0,70**
20	16	05 22 020	B	2,9	300	36000	**02172**	**0,70**
25	16	05 22 025	B	3,9	150	18000	**02173**	**0,95**
32	16	05 22 032	B	2,9	125	15000	**02174**	**1,10**
40	16	05 22 040	B	2,8	60	7200	**02175**	**1,25**
50	16	05 22 050	B	2,3	50	6000	**02176**	**1,80**
63	16	05 22 063	C	4,8	60	3600	**02177**	**2,35**
75	16	05 22 075	C	5,7	35	2100	**02178**	**6,00**
90	16	05 22 090	C	3,8	18	1080	**02179**	**8,00**
110	16	05 22 110	C	4,7	10	600	**02180**	**14,00**

L. Desc. U

UP. 22. FT

G1 | ACP 040

COLARINHO
Roscar fêmea BSP

UNION END
BSP female thread

DIÂM.	PN	REF.	EMB.	kg	Q(B)	Q(P)	CÓD.	EUROS
⅜"	10	05 22 616	C	5,1	600(50)	72000	**20230**	**1,25**
½"	10	05 22 620	B	3,0	300	36000	**16310**	**1,20**
¾"	10	05 22 625	B	3,7	200	24000	**16311**	**1,50**
1"	10	05 22 632	C	4,3	125(40)	15000	**16312**	**1,85**
1¼"	10	05 22 640	B	2,8	60	7200	**16313**	**2,00**
1½"	10	05 22 650	B	2,9	50	6000	**16314**	**3,05**
2"	10	05 22 663	C	3,9	60(20)	3600	**16315**	**3,60**
2½"	10	05 22 675	C	5,7	36(15)	2160	**16316**	**10,00**
3"	10	05 22 690	C	4,5	20	1200	**16317**	**11,00**
4"	10	05 22 710	C	7,6	10	600	**16318**	**35,00**

L. Desc. U

UP. 22. MT

G1 | ACP 040

COLARINHO
Roscar macho BSP

UNION END
BSP male thread

DIÂM.	PN	REF.	EMB.	kg	Q(B)	Q(P)	CÓD.	EUROS
⅜"	10	05 22 416	C	6,8	100(10)	12000	**25959**	**1,65**
½"	10	05 22 420	B	3,4	250	30000	**25960**	**1,65**
¾"	10	05 22 425	C	5,6	125(25)	15000	**25962**	**1,85**
1"	10	05 22 432	C	7,1	80(10)	9600	**25963**	**2,15**
1¼"	10	05 22 440	C	5,7	80(20)	4800	**25964**	**2,65**
1½"	10	05 22 450	C	5,3	60(30)	3600	**25965**	**3,10**
2"	10	05 22 463	C	5,7	40(20)	1440	**25966**	**6,00**
2½"	10	05 22 475	C	8,5	24(15)	1800	**25961**	**10,00**
3"	10	05 22 490	C	7,7	18	1080	**25967**	**12,00**
4"	10	05 22 510	C	10,2	6	360	**25968**	**19,00**

L. Desc. U

UP. 22. SM

G1 | ACP 010

COLARINHO
Colar macho

UNION END
male solvent socket

DIÂM.	PN	REF.	EMB.	kg	Q(B)	Q(P)	CÓD.	EUROS
50	16	05 22 250	C	6,6	60(30)	3600	**25957**	**2,10**
63	16	05 22 263	C	8,2	30(20)	1800	**25958**	**3,70**

L. Desc. U

UP. 23. FT

G1 | ACP 040

PORCA
Roscar fêmea BSP

UNION NUT
BSP female thread

DIÂM.	PN	REF.	EMB.	kg	Q(B)	Q(P)	CÓD.	EUROS
¾" (⅜")	10	05 23 625	B	3,5	300	36000	**02187**	**1,05**
1" (½")	10	05 23 632	B	3,0	200	24000	**02188**	**1,05**
1¼" (¾")	10	05 23 640	B	2,6	100	12000	**02189**	**1,20**
41,5	10	05 23 641	B	2,9	70	8400	**02190**	**1,20**
1½" (1")	10	05 23 650	B	2,9	200	12000	**02191**	**1,85**
2" (1¼")	10	05 23 663	B	2,9	45	5400	**02192**	**2,00**
2¼" (1½")	10	05 23 664	B	2,6	30	3600	**02193**	**2,10**
2"	10	05 23 665	C	5,4	90	5400	**02194**	**2,50**
2½"	10	05 23 675	B	2,9	36	4320	**02195**	**2,85**
2¾" (2")	10	05 23 676	C	5,5	40	2400	**02196**	**3,60**
3½" (2½")	10	05 23 692	C	5,7	30	1800	**02197**	**12,00**
4" (3")	10	05 23 710	C	5,2	16	960	**02198**	**19,00**
5½" (4")	10	05 23 741	C	10,1	6	360	**02199**	**23,00**

L. Desc.U

Entre parênteses indica-se a medida correspondente de junções 3 peças.
The size of the corresponding union is indicated in brackets.

UP. 55. SPI

G1 | ACP 050

ADAPTADOR COM PORCA LOUCA

SPIGOT AND NUT UNION

DIÂM.	PN	REF.	EMB.	kg	Q(B)	Q(P)	CÓD.	EUROS
16 x ¾"		05 55 016	B	2,4	100 (10)	12000	**02399**	**3,00**
18 x ¾"		05 55 018	B	2,6	100 (10)	12000	**02400**	**3,25**
20 x ¾"		05 55 020	B	2,2	80 (10)	9600	**02401**	**3,45**
25 x 1"		05 55 025	B	2,1	60 (10)	7200	**02402**	**3,55**
20 x 1"		05 55 026	B	2,0	60 (10)	7200	**15764**	**3,55**
30 x 1¼"		05 55 032	B	2,4	40 (10)	4800	**02403**	**3,80**
40 x 1½"		05 55 040	B	2,6	30 (10)	3600	**02404**	**4,95**
50 x 2"		05 55 050	B	2,9	20	2400	**02405**	**7,00**
38 x 2"		05 55 051	B	2,2	20	2400	**02406**	**7,00**
60 x 2½"		05 55 063	B	2,4	12	1440	**02407**	**8,00**
							L. Desc.U	

UP. 55. SPIFT

G1 | ACP 050

JUNÇÃO ROSCADA FÊMEA

Roscar fêmea BSP

SPIGOT UNION

BSP female thread

DIÂM.	PN	REF.	EMB.	kg	Q(B)	Q(P)	CÓD.	EUROS
16 x ⅜"		05 55 416	B	3,9	100 (10)	12000	**02408**	**4,85**
18 x ½"		05 55 418	B	3,9	90 (10)	10800	**02409**	**5,00**
20 x ½"		05 55 420	B	2,7	60 (10)	7200	**02410**	**6,00**
25 x ¾"		05 55 425	B	2,7	40 (10)	4800	**02411**	**7,00**
30 x 1"		05 55 432	B	2,2	20 (10)	2400	**02412**	**8,00**
40 x 1¼"		05 55 440	B	3,2	21	2520	**02413**	**9,00**
50 x 1½"		05 55 450	B	2,4	10	1200	**02414**	**11,00**
38 x 1½"		05 55 451	B	3,2	15	1800	**02415**	**11,00**
60 x 2"		05 55 463	B	2,7	6	720	**02416**	**14,00**
							L. Desc.U	

UP. 55. SPIMT

G1 | ACP 050

JUNÇÃO ROSCADA MACHO

Roscar macho BSP

SPIGOT UNION

BSP male thread

DIÂM.	PN	REF.	EMB.	kg	Q(B)	Q(P)	CÓD.	EUROS
16 x ⅜"		05 55 616	B	3,1	80 (10)	9600	**02417**	**6,00**
18 x ½"		05 55 618	B	3,3	80 (10)	9600	**02418**	**5,00**
20 x ½"		05 55 620	B	3,3	80 (10)	9600	**02419**	**6,00**
25 x ¾"		05 55 625	B	3,1	50 (10)	6000	**02420**	**6,00**
30 x 1"		05 55 632	B	2,1	20 (10)	2400	**02421**	**7,00**
40 x 1¼"		05 55 640	B	3,1	21	2520	**02422**	**9,00**
50 x 1½"		05 55 650	B	2,3	10	1200	**02423**	**10,00**
38 x 1½"		05 55 651	B	2,6	12	1440	**02424**	**10,00**
60 x 2"		05 55 663	B	2,4	8	960	**02425**	**13,00**
							L. Desc. U	

UP. 56. SF

G1 | ACP 050

UNIÃO TRANSIÇÃO C/PORCA LOUCA

Colar fêmea x roscar fêmea BSP

FITTING CONNECTION

DIÂM.	PN	REF.	EMB.	kg	Q(B)	Q(P)	CÓD.	EUROS
40 x 2"	16	05 56 440	B	2,9	20 (10)	2400	**05350**	**7,00**
50 x 2"	16	05 56 450	B	2,1	15	1800	**05351**	**9,00**
							L. Desc. U	

UNIÃO VICTAULIC® - VICTAULIC® COUPLING

UP. 58. SFVT

G1 | ACP 010*

UNIÃO VICTAULIC®
Colar fêmea

VICTAULIC® SOCKET
solvent socket

DIÂM.	PN	REF.	EMB.	kg	Q(B)	Q(P)	CÓD.	EUROS
75 - 63 x 2"	16	05 58 463	B	2,8	16	1920	**20162**	**10,00**
110 - 90 x 3"	16	05 58 490	C	4,4	8	480	**20163**	**25,00**
125 - 110 x 4"	16	05 58 510	D	9,1	12	360	**20164**	**33,00**
180 - 160 x 6"	10	05 58 560	D	6,8	4	120	**21444**	**45,00**
							L. Desc. U	

UP. 58. VT

G1 | ACP 100

FLANGE VICTAULIC®
Com adaptador

VICTAULIC® COUPLING

DIÂM.	PN	REF.	EMB.	kg	Q(B)	Q(P)	CÓD.	EUROS
2"		05 58 063 *	B	9,8	12	720	**20165**	**62,00**
3"		05 58 090 *	B	9,9	8	480	**20166**	**73,00**
4"		05 58 110 *	B	7,3	4	240	**20167**	**106,00**
6"		05 58 160 *	C	12,9	4	120	**21445**	**124,00**
							L. Desc. U	

VISORES DE LÍQUIDOS - SIGHT GLASSES

UP. 54. SF

G1 | VCS 210

VISOR DE LÍQUIDOS
Colar fêmea

SIGHT GLASS
solvent socket

DIÂM.	PN	REF.	EMB.	kg	Q(B)	Q(P)	CÓD.	EUROS
50	6	05 54 050	C	5,1	12	720	**02387**	**25,00**
63	6	05 54 063	C	7,5	12	720	**02388**	**33,00**
75	10	05 54 075	C	7,7	3	180	**02389**	**83,00**
90	10	05 54 090	D	12,6	4	120	**02390**	**100,00**
110	10	05 54 110	D	8,6	2	60	**02391**	**122,00**
125	10	05 54 125	D	9,6	2	60	**02392**	**143,00**
140	10	05 54 140	D	6,1	1	30	**02393**	**177,00**
160	10	05 54 160	D	8,5	1	30	**02394**	**253,00**
200	10	05 54 200	E	11,3	1	15	**02395**	**294,00**
225	10	05 54 225	F	13,3	1	10	**02396**	**353,00**
							L. Desc. U	

UP. 54. FT

G1 | VCS 210

VISOR DE LÍQUIDOS
Roscar fêmea BSP

SIGHT GLASS
BSP female thread

DIÂM.	PN	REF.	EMB.	kg	Q(B)	Q(P)	CÓD.	EUROS
1½"	6	05 54 650	C	5,1	12	720	**02397**	**33,00**
2"	6	05 54 663	C	8,1	12	720	**02398**	**36,00**
							L. Desc. U	

UNIÃO COM JUNTA AUTOBLOCANTE PVC-U - PVC-U RUBBER RING JOINT SOCKET

UP. 05. RJ

G1 | ACP 090

UNIÃO
Com junta autoblocante

SOCKET
rubber ring joint

DIÂM.	PN	REF.	EMB.	kg	Q(B)	Q(P)	CÓD.	EUROS
63	10	70 05 063	C	2,7	6	360	**22917**	**36,00**
75	10	70 05 075	D	5,5	9	270	**22918**	**35,00**
90	10	70 05 090	D	5,2	6	180	**22919**	**44,00**
110	10	70 05 110	E	10,5	8	120	**22920**	**56,00**
125	10	70 05 125	E	11,8	7	105	**22921**	**79,00**
140	10	70 05 140	E	10,7	5	75	**22922**	**90,00**
160	10	70 05 160	E	8,3	3	45	**22923**	**117,00**
200	10	70 05 200	F	9,5	2	30	**22924**	**189,00**
225	10	70 05 225	F	15,7	2	20	**22925**	**258,00**
250	10	70 05 250	G	17,1	2	20	**22926**	**372,00**
315	10	70 05 315	F	12,0	1	10	**22927**	**836,00**
							L. Desc. U	

CAUDALÍMETROS - FLOWMETERS

UP. 92. SF. M

C5 | VCS 220

CAUDALÍMETRO metacrilato
Colar fêmea

FLOWMETER methacrylate
solvent socket

DIÂM.	PN	REF.	EMB.	kg	Q(B)	Q(P)	CÓD.	EUROS
20 (10-100 l/h)	15	05 92 020A	B	1,0	4	480	**20205**	**237,00**
20 (16-160 l/h)	15	05 92 020B	B	1,0	4	480	**20206**	**237,00**
20 (25-250 l/h)	15	05 92 020C	B	1,0	4	480	**20207**	**237,00**
25 (40-400 l/h)	15	05 92 025A	B	1,4	4	480	**20208**	**226,00**
25 (60-630 l/h)	15	05 92 025B	B	1,4	4	480	**20209**	**226,00**
25 (100-1000 l/h)	15	05 92 025C	B	1,4	4	480	**20210**	**226,00**
							L. Desc.U	

UP. 92. FT. M

C5 | VCS 220

CAUDALÍMETRO metacrilato
Roscar fêmea BSP

FLOWMETER methacrylate
BSP female thread

DIÂM.	PN	REF.	EMB.	kg	Q(B)	Q(P)	CÓD.	EUROS
½" (10-100 l/h)	15	05 92 620A	B	1,0	4	480	**20211**	**218,00**
½" (16-160 l/h)	15	05 92 620B	B	1,0	4	480	**20212**	**218,00**
½" (25-250 l/h)	15	05 92 620C	B	1,0	4	480	**20213**	**218,00**
¾" (40-400 l/h)	15	05 92 625A	B	1,4	4	480	**20214**	**226,00**
¾" (60-630 l/h)	15	05 92 625B	B	1,4	4	480	**20215**	**226,00**
¾" (100-1000 l/h)	15	05 92 625C	B	1,4	4	480	**20216**	**226,00**
							L. Desc. U	

UP. 92. MT. M

C5 | VCS 220

CAUDALÍMETRO metacrilato
Roscar macho BSP

FLOWMETER methacrylate
BSP male thread

DIÂM.	PN	REF.	EMB.	kg	Q(B)	Q(P)	CÓD.	EUROS
½" (10-100 l/h)	15	05 92 420A	B	1,0	4	480	**20217**	**218,00**
½" (16-160 l/h)	15	05 92 420B	B	1,0	4	480	**20218**	**219,00**
½" (25-250 l/h)	15	05 92 420C	B	1,0	4	480	**20219**	**219,00**
¾" (40-400 l/h)	15	05 92 425A	B	1,4	4	480	**20220**	**234,00**
¾" (60-630 l/h)	15	05 92 425B	B	1,4	4	480	**20221**	**234,00**
¾" (100-1000 l/h)	15	05 92 425C	B	1,4	4	480	**20222**	**234,00**
							L. Desc. U	

UP. 92. FLG. M

C5 | VCS 220

CAUDALÍMETRO metacrilato
Com flanges

FLOWMETER methacrylate
with flanges

DIÂM.	PN	REF.	EMB.	kg	Q(B)	Q(P)	CÓD.	EUROS
20 (10-100 l/h)	15	05 92 220A	B	1,2	3	360	**20223**	**235,00**
20 (16-160 l/h)	15	05 92 220B	B	1,2	3	360	**20224**	**235,00**
20 (25-250 l/h)	15	05 92 220C	B	1,2	3	360	**20225**	**235,00**
25 (40-400 l/h)	15	05 92 225A	B	1,3	2	240	**20226**	**251,00**
25 (60-630 l/h)	15	05 92 225B	B	1,2	2	240	**20227**	**251,00**
25 (100-1000 l/h)	15	05 92 225C	B	1,1	2	240	**20228**	**251,00**
							L. Desc. U	

Outras medidas / caudais (consultar).
Contact us for other sizes / flow ranges.

ADHESIVOS PVC-U - PVC-U SOLVENT CEMENT

UP. 90. SC

C02 | ADH 010

COLA PVC-U

PVC-U SOLVENT CEMENT

DIÂM.	PN	REF.	EMB.	kg	Q(B)	Q(P)	CÓD.	EUROS
125 cc		05 90 012	0,02	5,6	30	1260	**02429**	**9,00**
250 cc w/b		05 90 026	0,02	9,3	28	1176	**02430**	**14,00**
500 cc		05 90 050	0,02	8,0	15	630	**02427**	**24,00**
500 cc w/b		05 90 051	0,02	8,1	15	630	**09043**	**25,00**
1.000 cc		05 90 100	0,02	13,0	12	504	**02426**	**38,00**
1.000 cc w/b		05 90 101	0,02	12,8	12	504	**09044**	**40,00**

L. Desc. U

UP. 90. SC. TV

C02 | ADH 010

COLA PVC-U
c/tampa válvula

PVC-U SOLVENT CEMENT
w/cover valve

DIÂM.	PN	REF.	EMB.	kg	Q(B)	Q(P)	CÓD.	EUROS
1.000 cc		05 90 100 TV	0,02	13,0	12	504	**60251**	**34,00**

L. Desc.U

UP. 90. SCB

C02 | ADH 010

COLA BONDTITE PVC-U

BONDTITE PVC-U SOLVENT CEMENT

DIÂM.	PN	REF.	EMB.	kg	Q(B)	Q(P)	CÓD.	EUROS
250 cc w/b		05 90 026B	0,02	10,0	36	1728	**68595**	**16,00**
500 cc w/b		05 90 051B	0,02	13,5	24	720	**68596**	**24,00**
1.000 cc w/b		05 90 101B	0,02	13,3	12	576	**68597**	**42,00**

L. Desc.U

C02

COLA PVC-AZUL- ASTRALPOOL
Extrarápido (rigidas e flexiveis)

PVC-BLUE SOLVENT CEMENT
Extra fast (rigid and flexible)

DIÂM.	PN	REF.	EMB.	kg	Q(B)	Q(P)	CÓD.	EUROS
250 cc c/pincel					36		**68518**	**12,00**
500 cc c/pincel					24		**68520**	**18,00**
1000 cc c/pincel					12		**68592**	**31,00**

L. Desc. U

UP. 90. TSC

C02 | ADH 010

COLA PVC-U TANGIT®

TANGIT® PVC-U SOLVENT CEMENT

DIÂM.	PN	REF.	EMB.	kg	Q(B)	Q(P)	CÓD.	EUROS
500 cc w/p		05 90 350	0,02	7,4	12	864	**02434**	**75,00**
1.000 cc		05 90 400	0,03	13,8	12	864	**02433**	**129,00**

L. Desc. U

C02

TANGIT® UNILOCK
sellador unviersal roscas

TANGIT® UNILOCK
universal thread sealing

DIÂM.	PN	REF.	EMB.	kg	Q(B)	Q(P)	CÓD.	EUROS
							67564	**47,00**

L. Desc. U

COLA PVC-U / PVC-C - PVC-U / CPVC SOLVENT CEMENT

UP. 90. SCHCR

G2 | ADH 010

COLA PVC-U/PVC-C HCR-36
Alta resistência química

HCR-36 PVC-U/CPVC SOLVENT CEM.
high chemical resistance

DIÂM.	PN	REF.	EMB.	kg	Q(B)	Q(P)	CÓD.	EUROS
1.000 cc		05 90 100 HCR	C	8,4	6	360	**52711**	**181,00**
							L. Desc. U	

COLA PVC-C - CPVC SOLVENT CEMENT

CP. 90. SCH

G2 | ADH 010

COLA PVC-C HT-120
Com pincel

HT-120 CPVC SOLVENT CEMENT
with brush

DIÂM.	PN	REF.	EMB.	kg	Q(B)	Q(P)	CÓD.	EUROS
500 cc w/b		36 90 051	0,02	7,3	12	924	**52708**	**155,00**
							L. Desc.U	

PRODUTO DE LIMPEZA - CLEANER

UP. 90. CL

G2 | ADH 010

PRODUTO DE LIMPEZA
PVC-U / PVC-C

CLEANER
PVC-U / CPVC

DIÂM.	PN	REF.	EMB.	kg	Q(B)	Q(P)	CÓD.	EUROS
125 cc		05 90 125	-	-	-	-	**54740**	**17,00**
500 cc		05 90 250	0,024	8,1	15	630	**02432**	**18,00**
1.000 cc		05 90 300	0,024	11,0	12	504	**02431**	**26,00**
							L. Desc. U	

C02

PRODUTO DE LIMPEZA PVC-U ASTRALPOOL

PVC-U CLEANER - ASTRALPOOL

DIÂM.	PN	REF.	EMB.	kg	Q(B)	Q(P)	CÓD.	EUROS
500 cc							**57685**	**13,00**
1000 cc							**57687**	**20,00**
							L. Desc. U	

ADHESIVOS ABS - ABS SOLVENT CEMENT

ABS. 90. SCW

C02 | ADH 010

COLA ABS B-21 BRANCO
com pincel

B-21 ABS WHITE SOLVENT CEMENT
with brush

DIÂM.	PN	REF.	EMB.	kg	Q(B)	Q(P)	CÓD.	EUROS
500 cc w/b		37 90 051 BL	-	6,3	12	720	**52709**	**60,00**
							L. Desc. U	

CINTA TEFLON® - TEFLON® TAPE

UP. 90. TF

G2 | ADH 010

CINTA DE TEFLON®

TEFLON® THREAD-WRAP TAPE

DIÂM.	PN	REF.	EMB.	kg	Q(B)	Q(P)	CÓD.	EUROS
12mm/12m/0,075		05 90 500	B	1,9	140 (10)	16800	**56231**	**0,90**
19mm/50m/0,10		05 90 550	B	3,2	36	4320	**56232**	**8,00**
							L. Desc. U	

CEPEXFLEX: TUBAGEM FLEXÍVEL PVC-U - CEPEXFLEX: PVC-U FLEXIBLE HOSE

UP. 01. FLEX

A13 | TUB 010

TUBO FLEXÍVEL EM PVC
Cepexflex

PVC FLEXIBLE HOSE
Cepexflex

DIÂM.	MAX. PRESS.	REF.	EMB.	kg	Q(B)	Q(P)	CÓD.	EUROS
16 - 12	7	55 01 016	0,04	6,2	50 m	1000	**34586**	**6,00**
16 - 12	7	55 01 017	0,03	3,2	25 m	1000	**34587**	**Consultar**
20 - 16	7	55 01 020	0,06	9,1	50 m	1000	**28570**	**5,00**
20 - 16	7	55 01 021	0,04	4,0	25 m	1000	**30754**	**5,00**
25 - 20	7	55 01 025	0,08	11,6	50 m	1000	**28571**	**6,00**
25 - 20	7	55 01 026	0,05	6,0	25 m	500	**30755**	**5,00**
32 - 27	7	55 01 032	0,11	17,7	50 m	500	**28572**	**6,00**
32 - 27	7	55 01 033	0,07	9,6	25 m	500	**30756**	**7,00**
40 - 35	5	55 01 040	0,16	22,9	50 m	450	**28573**	**8,00**
40 - 35	5	55 01 041	0,11	12,3	25 m	450	**30757**	**9,00**
50 - 43	5	55 01 050	0,27	36,0	50 m	450	**28574**	**10,35**
50 - 43	5	55 01 051	0,15	18,4	25 m	225	**30758**	**11,00**
63 - 55	5	55 01 064	0,24	27,0	25 m	225	**28575**	**15,80**
75 - 66	4	55 01 076	0,30	33,3	25 m	200	**34588**	**20,00**
							L. Desc.U	

MANGUEIRA FITT B-Active

FITT B-Active

FITT B-Active

DIÂM.	DIMENSÕES PALETES	kg	Q(B)	Q(P)	CÓD.	EUROS
50	800x1600xH1240	19	25 m	12	**69860**	**Consultar**
50	800x1600xH1360	37,5	50 m	8	**69861**	**Consultar**
63	1200x1000xH1280	24,5	25 m	6	**69862**	**Consultar**
					L. Desc. U	

FITT B-Active é o tubo para piscina que oferece "dupla" segurança com garantia e cobertura de seguro decenal, graças às suas tecnologias amparadas por patente e à sua traçabilidade que se mantem indelével com o tempo. Design e fabrico totalmente Made in Italy.

Foram realizadas provas de desempenho (mecânicas e químicas) tanto internamente como com a colaboração da Universidade da Padua - Laboratório DTG, Teste Certificado por TUV (acta de teste n. MEC16173.00).

Conforme a Directiva Europeia Re.(EU) 10/2011 para as simulações A-B-C.
Temperatura de utilização -10ºC/+60ºC.
Fórmula com conteúdo de ftalatos ≤ 0,1%

Notas: Tolerâncias conformes a norma UNI EN ISO 1307: 2008. Os produtos termoplásticos estão sujeitos a deformação, devido à temperatura ambiente exterior e à retracção; a tolerância do comprimento é ± 5%.

Conforme a norma EN ISO 3994:2014.
Homologação TUV n. B 17 04 55285 007

A pressão máxima é referente ao trabalho normal de sucção e descarga. Em nenhum caso são pressões de trabalho em contínuo.
The maximum pressure refers to common loading and unloading operations. It can never be used as pressure for continuous working.

seguramente genial

RASTREAMENTO SEGURO
Marcação subcamada, indelével ao longo do tempo.

RESISTÊNCIA SEGURA
O revestimento da espiral rígida (Spiral Protection Barrier) funcionando como barreira, previne o enfraquecimento precoce devido ao Environmental Stress Cracking (ESC).

FLEXIBILIDADE SEGURA
A espiral com secção D-Shape oferece uma alta resistência ao esmagamento (até 34 kN/m2) que, combinada com a utilização de materiais de qualidade superior, permite uma elevada flexibilidade e um menor raio de curvatura (até 125 mm).

PROTEÇÃO SEGURA
A película CDS (Chlorine Defence System) oferece uma elevada proteção contra a água mesmo com alto conteúdo de cloro e contra o ambiente ácido, garantindo a sua durabilidade ao longo do tempo.

MADE IN ITALY

10 YR GUARANTEE*

10 YR INSURANCE COVERAGE*

* FITT oferece uma garantia de 10 anos e uma cobertura de seguros decenal específica para todos os danos que possam ser causados a terceiros, incluindo eventuais custos de escavação, desmontagem e montagem da mangueira e aterro. Para mais informações, consulte o site bactive.fitt.com

fitt b-active

RESISTENTE. GARANTIDO. SEGURO.

FITT B-Active é a mangueira para a instalação da piscina, capaz de oferecer uma "dupla" segurança com garantia e cobertura de seguros decenal, graças às suas tecnologias patenteadas e à rastreabilidade indelével ao longo do tempo. Projetação e produção totalmente Made in Italy.

BACTIVE.FITT.COM

FITT® and B-Active® are registered trademarks of FITT S.p.A.

fitt
TECHNOLOGY FLOW

INDUSTRIAL DIVISION

VÁLVULAS

VALVES

167 Válvulas de esfera Série [STD]
Ball valves [STD] Séries

171 Válvulas de esfera Série Standard
Ball valves Standard Séries

174 Corpo e ligações válvulas de esfera
Ball valve body & end connectors

177 Válvulas de esfera Série e-QUA
Ball valves e-QUA Séries

177 Válvulas de esfera Série PN 10
Ball valves PN 10 Séries

179 Válvulas de esfera Série Uniblock
Ball valves Uniblock Séries

180 Válvulas de esfera Série 3 Vias
Ball valves 3-way Séries

181 Válvulas anti-retorno Série Mola
Check valves Spring Séries

187 Válvulas de clapeta
Swing check valves

188 Válvulas de borboleta Série Standard
Butterfly valves Standard Séries

192 Válvulas de borboleta Série Classic
Butterfly valves Classic Séries

193 Válvulas de comporta rotativa
Rotary disc valves

193 Válvulas de purga
Drain valves

194 Válvulas de guilhotina
Knife gate valves

196 Válvulas hidráulicas
Hydraulic valves

197 Válvulas de fecho inclinado
Angle seat valves

198 Válvulas de ventosa
Air/vacuum relief valves

VÁLVULAS DE ESFERA EM PVC-U SÉRIE [STD] - PVC-U BALL VALVES [STD] SÉRIES

UP. 60ST. SF5

G3 | VAL 311

PE - EPDM
Colar fêmea

PE - EPDM
solvent socket

DIÂM.	PN	REF.	EMB.	kg	Q(B)	Q(P)	CÓD.	EUROS
16	16	60 60 016	B	3,6	24 (12)	2880	**36500**	**12,00**
20	16	60 60 020	B	3,5	24 (12)	2880	**36501**	**12,00**
25	16	60 60 025	B	2,6	10 (5)	1200	**36502**	**14,00**
32	16	60 60 032	B	2,9	8	960	**36503**	**18,00**
40	16	60 60 040	B	3,1	6	720	**36504**	**20,00**
50	16	60 60 050	C	7,4	10	600	**36505**	**26,00**
63	16	60 60 063	D	12,7	10	300	**36506**	**35,00**
75	10	60 60 075	D	9,8	4 (1)	120	**36507**	**107,00**
90	10	60 60 090	D	8,1	2 (1)	60	**36508**	**154,00**
110	10	60 60 111	D	8,7	1	30	**36509**	**274,00**
							L. Desc. U	

UP. 60ST. FT5

G3 | VAL 311

PE - EPDM
Roscar fêmea BSP

PE - EPDM
BSP female thread

DIÂM.	PN	REF.	EMB.	kg	Q(B)	Q(P)	CÓD.	EUROS
⅜"	16	60 60 616	B	3,6	24 (12)	2880	**36510**	**14,00**
½"	16	60 60 620	B	3,5	24 (12)	2880	**36511**	**14,00**
¾"	16	60 60 625	B	2,6	10 (5)	1200	**36512**	**16,00**
1"	16	60 60 632	B	2,8	8	960	**36513**	**18,00**
1¼"	16	60 60 640	B	3,1	6	720	**36514**	**21,00**
1½"	16	60 60 650	C	7,6	10	600	**36515**	**29,00**
2"	16	60 60 663	D	13,1	10	300	**36516**	**39,00**
2½"	10	60 60 675	D	9,8	4 (1)	120	**36517**	**113,00**
3"	10	60 60 690	D	8,4	2 (1)	60	**36518**	**163,00**
4"	10	60 60 711	D	8,6	1	30	**36519**	**292,00**
							L. Desc. U	

UP. 61ST. SF6

G3 | VAL 311

PTFE - EPDM
Colar fêmea

PTFE - EPDM
solvent socket

DIÂM.	PN	REF.	EMB.	kg	Q(B)	Q(P)	CÓD.	EUROS
16	16	60 61 016	B	3,6	24 (12)	2880	**41866**	**15,00**
20	16	60 61 020	B	3,6	24 (12)	2880	**37039**	**15,00**
25	16	60 61 025	B	2,6	10 (5)	1200	**37040**	**20,00**
32	16	60 61 032	B	2,9	8	960	**37041**	**24,00**
40	16	60 61 040	B	3,1	6	720	**37042**	**30,00**
50	16	60 61 050	C	7,4	10	600	**37043**	**41,00**
63	16	60 61 063	D	12,8	10	300	**37044**	**52,00**
75	10	60 61 075	D	9,9	4 (1)	120	**37045**	**137,00**
90	10	60 61 090	D	8,3	2 (1)	60	**41867**	**185,00**
110	10	60 61 111	D	8,9	1	30	**41868**	**373,00**
							L. Desc. U	

UP. 61ST. FT6

G3 | VAL 311

PTFE - EPDM
Roscar fêmea BSP

PTFE - EPDM
BSP female thread

DIÂM.	PN	REF.	EMB.	kg	Q(B)	Q(P)	CÓD.	EUROS
⅜"	16	60 61 616	-	-	-	-	**41869**	**18,00**
½"	16	60 61 620	B	3,6	24 (12)	2880	**37047**	**18,00**
¾"	16	60 61 625	B	2,7	10 (5)	1200	**37048**	**20,00**
1"	16	60 61 632	B	2,9	8	960	**37049**	**25,00**
1¼"	16	60 61 640	B	3,1	6	720	**37050**	**30,00**
1½"	16	60 61 650	C	7,6	10	600	**37051**	**42,00**
2"	16	60 61 663	D	13,2	10	300	**37052**	**54,00**
2½"	10	60 61 675	D	9,9	4 (1)	120	**37053**	**143,00**
3"	10	60 61 690	D	8,4	2 (1)	60	**41870**	**190,00**
4"	10	60 61 711	D	8,8	1	30	**41871**	**392,00**
							L. Desc. U	

UP. 60ST. SF7

G03 | VAL 311

PTFE - FPM
Colar

PTFE - FPM
solvent socket

DIÂM.	PN	REF.	EMB.	kg	Q(B)	Q(P)	CÓD.	EUROS
16	16	60 61 016 VI	B	3,6	24 (12)	2880	**57725**	**28,00**
20	16	60 61 020 VI	B	3,6	24 (12)	2880	**57724**	**29,00**
25	16	60 61 025 VI	B	2,6	10 (5)	1200	**57726**	**32,00**
32	16	60 61 032 VI	B	2,9	8	960	**57727**	**43,00**
40	16	60 61 040 VI	B	3,1	6	720	**57728**	**52,00**
50	16	60 61 050 VI	C	7,4	10	600	**57729**	**73,00**
63	16	60 61 063 VI	D	12,8	10	300	**57730**	**89,00**
75	10	60 61 075 VI	D	9,9	4 (1)	120	**57731**	**186,00**
90	10	60 61 090 VI	D	8,3	2 (1)	60	**57732**	**241,00**
110	10	60 61 110 VI	D	8,9	1	30	**57733**	**417,00**
							L. Desc. U	

VÁLVULAS DE ESFERA EM PVC-U SÉRIE [STD] - PVC-U BALL VALVES [STD] SÉRIES

UP. 60ST. FT7

G03 | VAL 311

PTFE - FPM
Roscar fêmea BSP

PTFE - FPM
BSP female thread

DIÂM.	PN	REF.	EMB.	kg	Q(B)	Q(P)	CÓD.	EUROS
⅜"	16	60 61 016 VI	-	-	-	-	**57734**	**32,00**
½"	16	60 61 620 VI	B	3,6	24 (12)	2880	**57735**	**32,00**
¾"	16	60 61 625 VI	B	2,7	10 (5)	1200	**57736**	**35,00**
1"	16	60 61 632 VI	B	2,9	8	960	**57737**	**44,00**
1¼"	16	60 61 640 VI	B	3,1	6	720	**57738**	**52,00**
1½"	16	60 61 650 VI	C	7,6	10	600	**57739**	**75,00**
2"	16	60 61 663 VI	D	13,2	10	300	**57740**	**91,00**
2½"	10	60 61 675 VI	D	9,9	4 (1)	120	**57741**	**179,00**
3"	10	60 61 690 VI	D	8,4	2 (1)	60	**57742**	**235,00**
4"	10	60 61 710 VI	D	8,8	1	30	**57743**	**423,00**

L. Desc. U

UP. 60ST. PESF5

G3 | VAL 311

PE-EPDM
Ligações PE x colar fêmea

PE-EPDM
PE connection x solvent socket

DIÂM.	PN	REF.	EMB.	kg	Q(B)	Q(P)	CÓD.	EUROS
20 - 20	10	60 63 020	B	2,9	16 (8)	1920	**43535**	**18,00**
25 - 25	10	60 63 025	B	3,2	11	1320	**43536**	**20,00**
32 - 32	10	60 63 032	B	3,4	8	960	**43537**	**23,00**
40 - 40	10	60 63 040	C	6,7	10	600	**43538**	**28,00**
50 - 50	10	60 63 050	C	5,9	6	360	**43539**	**36,00**
63 - 63	10	60 63 063	D	13,2	8	240	**43540**	**52,00**

L. Desc. U

UP. 60ST. PEFT5

G3 | VAL 311

PE-EPDM
Ligações PE x Roscar fêmea BSP

PE-EPDM
PE connection x BSP female thread

DIÂM.	PN	REF.	EMB.	kg	Q(B)	Q(P)	CÓD.	EUROS
20 - ½"	10	60 63 420	-	-	-	-	**43541**	**18,00**
25 - ¾"	10	60 63 425	B	3,2	11	1320	**43542**	**20,00**
32 - 1"	10	60 63 432	B	3,4	8	960	**43543**	**25,00**
40 - 1¼"	10	60 63 440	C	6,7	10	600	**43544**	**30,00**
50 - 1½"	10	60 63 450	C	6,0	6	360	**43545**	**37,00**
63 - 2"	10	60 63 463	D	13,5	8	240	**43546**	**52,00**

L. Desc. U

UP. 60ST. PE5

G3 | VAL 311

PE-EPDM
Ligações PE x ligação PE

PE-EPDM
PE connection x PE connection

DIÂM.	PN	REF.	EMB.	kg	Q(B)	Q(P)	CÓD.	EUROS
20	10	60 63 620	B	2,9	14 (7)	1680	**43547**	**22,00**
25	10	60 63 625	B	3,1	9	1080	**43548**	**23,00**
32	10	60 63 632	B	2,5	5	600	**43549**	**32,00**
40	10	60 63 640	C	5,9	7	420	**45290**	**40,00**
50	10	60 63 650	C	6,0	5	300	**43551**	**48,00**
63	10	60 63 663	D	12,3	6	180	**43552**	**68,00**

L. Desc. U

UP. 60ST. BW11

G3 | VAL311

PE-EPDM
Soldadura a topo/topo

PE-EPDM
Butt welding

DIÂM.	PN	REF.	EMB.	kg	Q(B)	Q(P)	CÓD.	EUROS
20	16	60 60 220 PE	B	1,7	10(5)	1200	**44755**	**19,00**
25	16	60 60 225 PE	B	3,5	-	-	**44756**	**20,00**
32	16	60 60 232 PE	C	5,0	14	840	**44757**	**23,00**
40	16	60 60 240 PE	C	4,2	8	480	**44758**	**26,00**
50	16	60 60 250 PE	C	4,7	6	360	**44759**	**43,00**
63	16	60 60 263 PE	D	8,1	6	180	**44760**	**55,00**
75	10	60 60 275 PE	B	3,5	-	-	**44761**	**138,00**
90	10	60 60 290 PE	D	8,1	2	60	**44762**	**190,00**
110	10	60 60 311 PE	B	3,5	-	-	**44763**	**336,00**

L. Desc. U

VÁLVULAS DE ESFERA EM PVC-C CORZAN® SÉRIE [STD]

CP. 61ST. SF6

C03 | VAL 313

PTFE-EPDM alimentario

Colar

DIÂM.	PN	REF.	EMB.	kg	Q(B)	Q(P)	CÓD.	EUROS
16	16	36 61 016	B		24 (12)	2880	59006	25,00
20	16	36 61 020	B		24 (12)	2880	59007	25,00
25	16	36 61 025	B		10 (5)	1200	59008	30,00
32	16	36 61 032	B		8	960	59009	38,00
40	16	36 61 040	B		6	720	59011	48,00
50	16	36 61 050	C		10	600	59012	64,00
63	16	36 61 063	D		10	300	59013	85,00
75	10	36 61 075	D		4 (1)	120	59014	187,00
90	10	36 61 090	D		2 (1)	60	59015	266,00
110	10	36 61 111	D		1	30	59016	594,00

L. Desc. U

CP. 61ST. FT6

C03 | VAL 313

PTFE-EPDM alimentario

Roscar fêmea

DIÂM.	PN	REF.	EMB.	kg	Q(B)	Q(P)	CÓD.	EUROS
⅜"	10	36 61 616	B		24 (12)	2880	59029	25,00
½"	10	36 61 620	B		24 (12)	2880	59030	25,00
¾"	10	36 61 625	B		10 (5)	1200	59032	32,00
1"	10	36 61 632	B		8	960	59034	39,00
1¼"	10	36 61 640	B		6	720	59035	49,00
1½"	10	36 61 650	C		10	600	59036	66,00
2"	10	36 61 663	D		10	300	59037	86,00
2½"	10	36 61 675	D		4 (1)	120	59038	202,00
3"	10	36 61 690	D		2 (1)	60	59040	281,00
4"	10	36 61 711	D		1	30	59042	616,00

L. Desc. U

CP. 61ST. SF7

C03 | VAL 313

PTFE-FPM

Colar

DIÂM.	PN	REF.	EMB.	kg	Q(B)	Q(P)	CÓD.	EUROS
16	16	36 61 016 VI	B		24 (12)	2880	59017	32,00
20	16	36 61 020 VI	B		24 (12)	2880	59018	32,00
25	16	36 61 025 VI	B		10 (5)	1200	59019	38,00
32	16	36 61 032 VI	B		8	960	59020	47,00
40	16	36 61 040 VI	B		6	720	59021	59,00
50	16	36 61 050 VI	C		10	600	59022	84,00
63	16	36 61 063 VI	D		10	300	59024	108,00
75	10	36 61 075 VI	D		4 (1)	120	59025	235,00
90	10	36 61 090 VI	D		2 (1)	60	59027	315,00
110	10	36 61 111 VI	D		1	30	59028	653,00

L. Desc. U

CP. 61ST. FT7

C03 | VAL 313

PTFE-FPM

Roscar fêmea

DIÂM.	PN	REF.	EMB.	kg	Q(B)	Q(P)	CÓD.	EUROS
⅜"	10	36 61 616 VI	B		24 (12)	2880	59044	33,00
½"	10	36 61 620 VI	B		24 (12)	2880	59045	33,00
¾"	10	36 61 625 VI	B		10 (5)	1200	59046	39,00
1"	10	36 61 632 VI	B		8	960	59047	48,00
1¼"	10	36 61 640 VI	B		6	720	59048	60,00
1½"	10	36 61 650 VI	C		10	600	59049	84,00
2"	10	36 61 663 VI	D		10	300	59050	111,00
2½"	10	36 61 675 VI	D		4 (1)	120	59052	249,00
3"	10	36 61 690 VI	D		2 (1)	60	59055	329,00
4"	10	36 61 711 VI	D		1	30	59056	674,00

L. Desc. U

ConnectIT System

POSSIBILIDADES DE LIGAÇÃO DAS VÁLVULAS DE BOLA
BALL VALVES CONNECTION POSSIBILITIES

Série Standard; Série Insdustrial

Corpo
Body

UP. 60. BODY
D16 / ⅜" - D110 / 4"

B Corpo central / Central Body

Ligações
End connectors

UP. 22. SF. VA
D16 - D110

C1 Colar fêmea / Solvent socket

UP. 22. FT. VA
⅜" - 4"

C2 Roscar fêmea BSP / BSP female thread

UP. 22. SM. VA
D16 - D110

C3 Colar macho / Male solvent socket

UP. 22. MT. VA
⅜" - 4"

C4 Roscar macho BSP / BSP male thread

PE. 21. BW11. VA
D20 - D110

C5 PE 100 / PE 100

UP. 23. PE. VA
D16 - D110

C6 Ligação a PE / PE connection

[STD] Séries

Corpo
Body

UP. 60ST. BODY
D16 / ⅜" - D110 / 4"

B Corpo central / Central Body

Ligações
End connectors

UP. 22ST. SF. VA
D16 - D110

C1 Colar fêmea / Solvent socket

UP. 22ST. FT. VA
⅜" - 4"

C2 Roscar fêmea BSP / BSP female thread

UP. 22ST. SM. VA
D16 - D110

C3 Colar macho / Male solvent socket

UP. 22ST. MT. VA
⅜" - 4"

C4 Roscar macho BSP / BSP male thread

PE. 21ST. BW11. VA
D20 - D110

C5 PE 100 / PE 100

UP. 23ST. PE. VA
D16 - D110

C6 Ligação a PE / PE connection

Exemplos de combinações
Examples of combinations

C1 + B + C2

C1 + B + C3

C4 + B + C2

C3 + B + C3

C4 + B + C5

C5 + B + C2

C5 + B + C3

C5 + B + C4

C4 + B + C4

As combinações habituais já estão codificadas como um conjunto.
Também estão disponíveis acessórios com ligações na medida British Standard e ASTM, assim como com roscas NPT. Consulte-nos para mais informações.
Usual combinations already have their own code.
British Standard, ASTM and NPT connectors are also available. Please contact us for further information.

VÁLVULAS DE ESFERA EM PVC-U SÉRIE STANDARD - PVC-U BALL VALVES STANDARD SÉRIES

UP. 60. SF5

G3 | VAL 310

PE - EPDM
Colar fêmea

PE - EPDM
solvent socket

DIÂM.	PN	REF.	EMB.	kg	Q(B)	Q(P)	CÓD.	EUROS
16	16	05 60 016	B	4,2	24 (12)	2880	**05352**	**14,00**
20	16	05 60 020	B	4,0	24 (12)	2880	**02453**	**14,00**
25	16	05 60 025	B	3,0	10 (5)	1200	**02454**	**14,00**
32	16	05 60 032	B	3,1	8	960	**02455**	**19,00**
40	16	05 60 040	B	3,7	6	720	**02456**	**21,00**
50	16	05 60 050	C	5,9	6	360	**02457**	**33,00**
63	16	05 60 063	D	13,8	9	270	**02458**	**42,00**
75	10	05 60 075	D	11,2	4 (1)	120	**02459**	**129,00**
90	10	05 60 090	D	9,2	2 (1)	60	**02460**	**152,00**
110 (DN 80)	10	05 60 110	D	9,6	2 (1)	60	**02461**	**185,00**
110	10	05 60 111	D	9,0	1	30	**22797**	**304,00**
125 (DN 100)	10	05 60 125	D	8,9	1	30	**23084**	**330,00**

L. Desc. U

UP. 60. FT5

G3 | VAL 310

PE - EPDM
Roscar fêmea BSP

PE - EPDM
BSP female thread

DIÂM.	PN	REF.	EMB.	kg	Q(B)	Q(P)	CÓD.	EUROS
⅜"	16	05 60 616	B	4,1	24 (12)	2880	**05353**	**15,00**
½"	16	05 60 620	B	4,1	24 (12)	2880	**02462**	**15,00**
¾"	16	05 60 625	B	3,0	10 (5)	1200	**02463**	**17,00**
1"	16	05 60 632	B	3,1	8	960	**02464**	**19,00**
1¼"	16	05 60 640	B	3,7	6	720	**02465**	**25,00**
1½"	16	05 60 650	C	6,0	6	360	**02466**	**32,00**
2"	16	05 60 663	D	14,3	9	270	**02467**	**40,00**
2½"	10	05 60 675	D	11,5	4 (1)	120	**02468**	**135,00**
3"	10	05 60 690	D	9,4	2 (1)	60	**02469**	**163,00**
4" (DN 80)	10	05 60 710	D	9,6	2 (1)	60	**05354**	**195,00**
4"	10	05 60 711	D	8,9	1	30	**22798**	**320,00**

L. Desc. U

VÁLVULAS DE ESFERA EM PVC-U SÉRIE STANDARD - PVC-U BALL VALVES STANDARD SÉRIES

UP. 61. SF6

G3 | VAL 310

PTFE - EPDM
Colar fêmea

PTFE - EPDM
solvent socket

DIÂM.	PN	REF.	EMB.	kg	Q(B)	Q(P)	CÓD.	EUROS
16	16	05 61 016	B	4,2	24 (12)	2880	**05355**	**17,00**
20	16	05 61 020	B	4,1	24 (12)	2880	**02470**	**17,00**
25	16	05 61 025	B	3,0	10 (5)	1200	**02471**	**19,00**
32	16	05 61 032	B	3,2	8	960	**02472**	**24,00**
40	16	05 61 040	B	3,7	6	720	**02473**	**28,00**
50	16	05 61 050	C	5,9	6	360	**02474**	**38,00**
63	16	05 61 063	D	13,8	9	270	**02475**	**50,00**
75	10	05 61 075	D	11,3	4 (1)	120	**02476**	**135,00**
90	10	05 61 090	D	9,4	2 (1)	60	**02477**	**181,00**
110 (DN 80)	10	05 61 110	D	9,7	2 (1)	60	**05356**	**194,00**
110	10	05 61 111	D	9,1	1	30	**22065**	**364,00**

L. Desc. U

UP. 61. FT6

G3 | VAL 310

PTFE - EPDM
Roscar fêmea BSP

PTFE - EPDM
BSP female thread

DIÂM.	PN	REF.	EMB.	kg	Q(B)	Q(P)	CÓD.	EUROS
⅜"	16	05 61 616	B	4,2	24 (12)	2880	**05357**	**17,00**
½"	16	05 61 620	B	4,1	24 (12)	2880	**02478**	**17,00**
¾"	16	05 61 625	B	3,0	10 (5)	1200	**02479**	**20,00**
1"	16	05 61 632	B	3,2	8	960	**02480**	**25,00**
1¼"	16	05 61 640	B	3,8	6	720	**02481**	**33,00**
1½"	16	05 61 650	C	6,0	6	360	**02482**	**42,00**
2"	16	05 61 663	D	14,3	9	270	**02483**	**53,00**
2½"	10	05 61 675	D	11,6	4 (1)	120	**02484**	**147,00**
3"	10	05 61 690	D	9,5	2 (1)	60	**02485**	**194,00**
4" (DN 80)	10	05 61 710	D	9,6	2 (1)	60	**05358**	**209,00**
4"	10	05 61 711	D	9,0	1	30	**22066**	**405,00**

L. Desc. U

UP. 61. SF7

G3 | VAL 310

PTFE - FPM
Colar fêmea

PTFE - FPM
solvent socket

DIÂM.	PN	REF.	EMB.	kg	Q(B)	Q(P)	CÓD.	EUROS
16	16	05 61 016 VI	B	4,2	24 (12)	2880	**05359**	**27,00**
20	16	05 61 020 VI	B	4,1	24 (12)	2880	**02486**	**27,00**
25	16	05 61 025 VI	B	3,0	10 (5)	1200	**02487**	**30,00**
32	16	05 61 032 VI	B	3,2	8	960	**02488**	**42,00**
40	16	05 61 040 VI	B	3,8	6	720	**02489**	**50,00**
50	16	05 61 050 VI	C	6,0	6	360	**02490**	**69,00**
63	16	05 61 063 VI	D	14,1	9	270	**02491**	**85,00**
75	10	05 61 075 VI	D	11,3	4 (1)	120	**02492**	**176,00**
90	10	05 61 090 VI	D	9,3	2 (1)	60	**02493**	**227,00**
110 (DN 80)	10	05 61 110 VI	D	9,6	2 (1)	60	**05360**	**241,00**
110	10	05 61 111 VI	D	9,1	1	30	**26442**	**396,00**

L. Desc. U

VÁLVULAS DE ESFERA EM PVC-U SÉRIE STANDARD - PVC-U BALL VALVES STANDARD SÉRIES

UP. 61. FT7

G3 | VAL 310

PTFE - FPM
Roscar fêmea BSP

PTFE - FPM
BSP female thread

DIÂM.	PN	REF.	EMB.	kg	Q(B)	Q(P)	CÓD.	EUROS
⅜"	16	05 61 616 VI	B	4,2	24 (12)	2880	**05361**	**28,00**
½"	16	05 61 620 VI	B	4,2	24 (12)	2880	**02494**	**28,00**
¾"	16	05 61 625 VI	B	3,0	10 (5)	1200	**02495**	**32,00**
1"	16	05 61 632 VI	B	3,2	8	960	**02496**	**42,00**
1¼"	16	05 61 640 VI	B	3,8	6	720	**02497**	**51,00**
1½"	16	05 61 650 VI	C	6,1	6	360	**02498**	**71,00**
2"	16	05 61 663 VI	D	14,6	9	270	**02499**	**87,00**
2½"	10	05 61 675 VI	D	11,5	4 (1)	120	**02500**	**183,00**
3"	10	05 61 690 VI	D	9,5	2 (1)	60	**02501**	**235,00**
4" (DN 80)	10	05 61 710 VI	D	9,5	2 (1)	60	**05362**	**248,00**
4"	10	05 61 711 VI	D	9,1	1	30	**26443**	**430,00**

L. Desc. U

VÁLVULAS DE ESFERA EM PVC-U SÉRIE INDUSTRIAL - PVC-U BALL VALVES INDUSTRIAL SÉRIES

UP. 73. SF6

G3 | VAL 315

PTFE - EPDM
Colar

PTFE - EPDM
solvent socket

DIÂM.	PN	REF.	EMB.	kg	Q(B)	Q(P)	CÓD.	EUROS
16	16	05 73 016	B	1,8	8 (1)	960	**18434**	**24,00**
20	16	05 73 020	B	1,8	8 (1)	960	**18435**	**24,00**
25	16	05 73 025	B	2,6	8 (1)	960	**18436**	**31,00**
32	16	05 73 032	B	2,0	4 (1)	480	**18437**	**36,00**
40	16	05 73 040	B	2,8	4 (1)	480	**18438**	**46,00**
50	16	05 73 050	D	8,9	8 (1)	240	**18439**	**56,00**
63	16	05 73 063	D	10,0	6 (1)	180	**18440**	**73,00**
75	10	05 73 075	D	11,4	4 (1)	120	**18441**	**185,00**
90	10	05 73 090	D	9,4	2 (1)	60	**18442**	**210,00**
110	10	05 73 111	D	9,1	1	30	**22799**	**408,00**

L. Desc. U

UP. 73. FT6

G3 | VAL 315

PTFE - EPDM
Roscar fêmea BSP

PTFE - EPDM
BSP female thread

DIÂM.	PN	REF.	EMB.	kg	Q(B)	Q(P)	CÓD.	EUROS
⅜"	16	05 73 616	B	1,8	8 (1)	960	**18453**	**25,00**
½"	16	05 73 620	B	1,8	8 (1)	960	**18454**	**25,00**
¾"	16	05 73 625	B	2,6	8 (1)	960	**18455**	**30,00**
1"	16	05 73 632	B	2,0	4 (1)	480	**18456**	**37,00**
1¼"	16	05 73 640	B	2,8	4 (1)	480	**18457**	**48,00**
1½"	16	05 73 650	D	9,2	8 (1)	240	**18458**	**59,00**
2"	16	05 73 663	D	10,5	6 (1)	180	**18459**	**75,00**
2½"	10	05 73 675	D	11,5	4 (1)	120	**18460**	**190,00**
3"	10	05 73 690	D	9,5	2 (1)	60	**18461**	**222,00**
4"	10	05 73 711	D	9,0	1	30	**22800**	**450,00**

L. Desc. U

UP. 69. FLG6

G3 | VAL 315

PTFE - EPDM
Com flanges

PTFE - EPDM
with flanges

DIÂM.	PN	REF.	EMB.	kg	Q(B)	Q(P)	CÓD.	EUROS
20	16	05 69 220	B	2,3	6	720	**07733**	**43,00**
25	16	05 69 225	B	2,9	5	600	**07734**	**45,00**
32	16	05 69 232	B	1,9	2 (1)	240	**07735**	**52,00**
40	16	05 69 240	B	2,5	2	240	**07736**	**69,00**
50	16	05 69 250	B	1,8	1	120	**07737**	**81,00**
63	16	05 69 263	B	2,6	1	120	**07738**	**100,00**
75	10	05 69 275	D	8,3	2 (1)	60	**07739**	**233,00**
90	10	05 69 290	D	12,7	2 (1)	60	**07740**	**269,00**
110 (DN 80)	10	05 69 310	D	7,1	1	30	**07741**	**470,00**
110	10	05 69 311	D	11,4	1	30	**34592**	**487,00**

L. Desc. U

UP. 73. SF7

G3 | VAL 315

PTFE - FPM
Colar

PTFE - FPM
solvent socket

DIÂM.	PN	REF.	EMB.	kg	Q(B)	Q(P)	CÓD.	EUROS
16	16	05 73 016 VI	B	1,8	8 (1)	960	**18444**	**37,00**
20	16	05 73 020 VI	B	1,8	8 (1)	960	**18445**	**37,00**
25	16	05 73 025 VI	B	2,6	8 (1)	960	**18670**	**43,00**
32	16	05 73 032 VI	B	2,0	4 (1)	480	**18446**	**52,00**
40	16	05 73 040 VI	B	2,9	4 (1)	480	**18447**	**68,00**
50	16	05 73 050 VI	D	8,2	8 (1)	240	**18448**	**87,00**
63	16	05 73 063 VI	D	10,3	6 (1)	180	**18449**	**105,00**
75	10	05 73 075 VI	D	11,4	4 (1)	120	**18450**	**222,00**
90	10	05 73 090 VI	D	9,3	2 (1)	60	**18451**	**253,00**
110	10	05 73 111 VI	D	9,0	1	30	**22801**	**437,00**

L. Desc. U

VÁLVULAS DE ESFERA EM PVC-U SÉRIE INDUSTRIAL - PVC-U BALL VALVES INDUSTRIAL SÉRIES

UP. 73. FT7

G3 | VAL 315

PTFE - FPM
Roscar fêmea BSP

PTFE - FPM
BSP female thread

DIÂM.	PN	REF.	EMB.	kg	Q(B)	Q(P)	CÓD.	EUROS
⅜"	16	05 73 616 VI	B	1,9	8 (1)	960	**18463**	**38,00**
½"	16	05 73 620 VI	B	1,8	8 (1)	960	**18464**	**38,00**
¾"	16	05 73 625 VI	B	2,7	8 (1)	960	**18465**	**44,00**
1"	16	05 73 632 VI	B	2,0	4 (1)	480	**18466**	**53,00**
1¼"	16	05 73 640 VI	B	2,8	4 (1)	480	**18467**	**70,00**
1½"	16	05 73 650 VI	D	8,2	8 (1)	240	**18468**	**89,00**
2"	16	05 73 663 VI	D	10,6	6 (1)	180	**18469**	**108,00**
2½"	10	05 73 675 VI	D	11,5	4 (1)	120	**18470**	**228,00**
3"	10	05 73 690 VI	D	9,5	2 (1)	60	**18471**	**262,00**
4"	10	05 73 711 VI	D	9,1	1	30	**22802**	**477,00**

L. Desc. U

VÁLVULAS DE ESFERA EM CORZAN® PVC-C SÉRIE INDUSTRIAL - CORZAN® CPVC CHECK VALVES INDUSTRIAL SÉRIES

CP. 73. SF6

G3 | VAL 320

Teflon® - EPDM
Colar fêmea

PTFE - EPDM
solvent socket

DIÂM.	PN	REF.	EMB.	kg	Q(B)	Q(P)	CÓD.	EUROS
16	16	35 73 016	B	1,9	8 (1)	960	**22804**	**42,00**
20	16	35 73 020	B	1,9	8 (1)	960	**22805**	**42,00**
25	16	35 73 025	B	2,7	8 (1)	960	**22806**	**52,00**
32	16	35 73 032	B	2,1	4 (1)	480	**22807**	**66,00**
40	16	35 73 040	B	2,8	4 (1)	480	**22808**	**90,00**
50	16	35 73 050	D	9,4	8 (1)	240	**22809**	**112,00**
63	16	35 73 063	D	10,6	6 (1)	180	**22810**	**147,00**
75	10	35 73 075	D	11,8	4 (1)	120	**22811**	**381,00**
90	10	35 73 090	D	9,9	2 (1)	60	**22812**	**463,00**
110	10	35 73 111	D	9,3	1	30	**26444**	**944,00**

L. Desc. U

CP. 73. FT6

G3 | VAL 320

Teflon® - EPDM
Roscar fêmea BSP

PTFE - EPDM
BSP female thread

DIÂM.	PN	REF.	EMB.	kg	Q(B)	Q(P)	CÓD.	EUROS
⅜"	16	35 73 616	B	1,9	8 (1)	960	**22814**	**45,00**
½"	16	35 73 620	B	1,9	8 (1)	960	**22815**	**45,00**
¾"	16	35 73 625	B	2,7	8 (1)	960	**22816**	**54,00**
1"	16	35 73 632	B	2,1	4 (1)	480	**22817**	**70,00**
1¼"	16	35 73 640	B	3,0	4 (1)	480	**22818**	**94,00**
1½"	16	35 73 650	D	9,7	8 (1)	240	**22819**	**119,00**
2"	16	35 73 663	D	11,0	6 (1)	180	**22820**	**157,00**
2½"	10	35 73 675	D	11,9	4 (1)	120	**22821**	**403,00**
3"	10	35 73 690	D	10,4	2 (1)	60	**22822**	**482,00**
4"	10	35 73 711	D	9,3	1	30	**26445**	**981,00**

L. Desc. U

CP. 73. SF7

G3 | VAL 320

Teflon® - Viton®
Colar fêmea

PTFE - FPM
solvent socket

DIÂM.	PN	REF.	EMB.	kg	Q(B)	Q(P)	CÓD.	EUROS
16	16	35 73 016 VI	C	3,4	16	960	**22824**	**59,00**
20	16	35 73 020 VI	B	1,9	8 (1)	960	**22825**	**59,00**
25	16	35 73 025 VI	B	2,7	8 (1)	960	**22826**	**71,00**
32	16	35 73 032 VI	B	2,1	4 (1)	480	**22827**	**89,00**
40	16	35 73 040 VI	B	3,0	4 (1)	480	**22828**	**116,00**
50	16	35 73 050 VI	D	9,6	8 (1)	240	**22829**	**151,00**
63	16	35 73 063 VI	D	10,9	6 (1)	180	**22830**	**194,00**
75	10	35 73 075 VI	D	12,0	4 (1)	120	**22831**	**435,00**
90	10	35 73 090 VI	D	10,0	2 (1)	60	**22832**	**515,00**
110	10	35 73 111 VI	D	9,7	1	30	**26446**	**992,00**

L. Desc. U

CP. 73. FT7

G3 | VAL 320

Teflon® - Viton®
Roscar fêmea BSP

PTFE - FPM
BSP female thread

DIÂM.	PN	REF.	EMB.	kg	Q(B)	Q(P)	CÓD.	EUROS
⅜"	16	35 73 616 VI	C	3,5	16(1)	960	**22834**	**60,00**
½"	16	35 73 620 VI	B	1,9	8	960	**22835**	**60,00**
¾"	16	35 73 625 VI	B	2,7	8 (1)	960	**22836**	**73,00**
1"	16	35 73 632 VI	B	2,1	4 (1)	480	**22837**	**93,00**
1¼"	16	35 73 640 VI	B	3,0	4 (1)	480	**22838**	**123,00**
1½"	16	35 73 650 VI	D	9,4	8 (1)	240	**22839**	**158,00**
2"	16	35 73 663 VI	D	11,2	6 (1)	180	**22840**	**205,00**
2½"	10	35 73 675 VI	D	11,9	4 (1)	120	**22841**	**454,00**
3"	10	35 73 690 VI	D	9,9	2 (1)	60	**22842**	**537,00**
4"	10	35 73 711 VI	D	9,4	1	30	**26447**	**1.017,00**

L. Desc. U

CORPO E LIGAÇÕES DE VÁLVULAS DE ESFERA EM PVC-U - PVC-U BALL VALVE BODY & END CONNECTORS

UP. 22. SM. VA

G3 | VAL 325

COLARINHO LIGAÇÃO VÁLV. ESFERA
Colar macho

BALL VALVE END CONNECTOR
male solvent socket

DIÂM.	PN	REF.	EMB.	kg	Q(B)	Q(P)	CÓD.	EUROS
16	16	05 22 216 VA	-	-	-	-	33731	1,50
20	16	05 22 220 VA	-	-	-	-	20178	1,50
25	16	05 22 225 VA	-	-	-	-	20179	1,65
32	16	05 22 232 VA	-	-	-	-	20180	1,75
40	16	05 22 240 VA	-	-	-	-	20190	1,95
50	16	05 22 250 VA	-	-	-	-	20191	2,20
63	16	05 22 263 VA	-	-	-	-	20192	4,10
75	10	05 22 275 VA	-	-	-	-	20193	7,00
110 (DN 80)	10	05 22 310 VA	-	-	-	-	20195	14,00
110	10	05 22 311 VA	-	-	-	-	33732	19,00

L. Desc. U

UP. 22. MT. VA

G3 | VAL 325

COLARINHO LIGAÇÃO VÁLV. ESFERA
Roscar macho BSP

BALL VALVE END CONNECTOR
BSP male thread

DIÂM.	PN	REF.	EMB.	kg	Q(B)	Q(P)	CÓD.	EUROS
⅜"	10	05 22 416 VA	-	-	-	-	33691	1,90
½"	10	05 22 420 VA	-	-	-	-	20196	1,90
¾"	10	05 22 425 VA	-	-	-	-	20197	1,95
1"	10	05 22 432 VA	-	-	-	-	20198	2,35
1¼"	10	05 22 440 VA	-	-	-	-	20199	2,75
1½"	10	05 22 450 VA	-	-	-	-	20200	3,30
2"	10	05 22 463 VA	-	-	-	-	20201	6,00
2½"	10	05 22 475 VA	-	-	-	-	20202	10,00
3"	10	05 22 490 VA	-	-	-	-	20203	14,00
4" (DN 80)	10	05 22 510 VA	-	-	-	-	20204	19,00
4"	10	05 22 511 VA	-	-	-	-	33733	23,00

L. Desc. U

UP. 22. VT. VA

G3 | VAL 325

COLARINHO LIGAÇÃO VÁLV. ESFERA
Victaulic®

BALL VALVE END CONNECTOR
Victaulic®

DIÂM.	PN	REF.	EMB.	kg	Q(B)	Q(P)	CÓD.	EUROS
2"	10	05 22 063 VIC	-	-	-	-	27978	4,70
3"	10	05 22 090 VIC	-	-	-	-	27979	11,00

L. Desc. U

PE. 21. BW11. VA

G3 | APE 063

COLARINHO LIGAÇÃO VÁLV. ESFERA
PE100 - soldadura topo/topo

BALL VALVE END CONNECTOR
PE100 - butt welding

DIÂM.	PN	REF.	EMB.	kg	Q(B)	Q(P)	CÓD.	EUROS
20	16	45 21 020	B	1,5	120	14400	29399	11,00
25	16	45 21 025	B	1,5	80	9600	29400	7,00
32	16	45 21 032	B	1,5	50	6000	29401	7,00
40	16	45 21 040	B	1,4	30	3600	29402	8,00
50	16	45 21 050	B	1,7	20	2400	29403	10,00
63	16	45 21 063	B	1,7	10	1200	29404	11,00
75	16	45 21 075	D	7,4	30	900	29405	17,00
90	16	45 21 090	D	6,4	18	540	29406	20,00
110	16	45 21 110	D	6,1	8	240	29407	71,00

L. Desc. U

UP. 24. SPI. VA

G3 | VAL 325

COLARINHO LIG. VÁLV. ESF. (PN10)
Adaptador mangueira

BALL VALVE END CON. (PN 10)
spigot connection

DIÂM.	PN	REF.	EMB.	kg	Q(B)	Q(P)	CÓD.	EUROS
16 x 20	10	05 24 416	B	3,1	200 (20)	24000	02209	1,10
18 x 20	10	05 24 418	-	-	-	-	02210	1,15
20 x 20	10	05 24 420	-	-	-	-	02211	1,25
25 x 25	10	05 24 425	B	2,4	100 (20)	12000	02212	1,55
30 x 32	10	05 24 432	-	-	-	-	02213	1,85
40 x 40	10	05 24 440	-	-	-	-	02214	2,10
50 x 50	10	05 24 450	-	-	-	-	02215	3,25
38 x 50	10	05 24 451	-	-	-	-	05347	3,25
60 x 63	10	05 24 463	-	-	-	-	02216	3,85

L. Desc. U

Ligações compatíveis com as válvulas de esfera Cepex Série Standard.
End connectors compatible with the Cepex Standard Séries.

LIGAÇÕES VÁLVULAS DE ESFERA EM PVC-U - PVC-U BALL VALVE END CONNECTORS

UP. 23. PE. VA

G3 | VAL 325

COLARINHO LIG. VÁLV. ESF. (PN10)
Ligação PE

BALL VALVE END CON. (PN 10)
PE connection

DIÂM.	PN	REF.	EMB.	kg	Q(B)	Q(P)	CÓD.	EUROS
16	10	05 23 416	B	7,6	120	7200	**23128**	**6,00**
20	10	05 23 420	-	-	-	-	**23129**	**6,00**
25	10	05 23 425	-	-	-	-	**23130**	**7,00**
32	10	05 23 432	-	-	-	-	**23131**	**8,00**
40	10	05 23 440	-	-	-	-	**23132**	**10,00**
50	10	05 23 450	-	-	-	-	**23133**	**14,00**
63	10	05 23 463	-	-	-	-	**23134**	**21,00**
75	10	05 23 475	-	-	-	-	**23135**	**41,00**
90	10	05 23 490	-	-	-	-	**34646**	**51,00**
110	10	05 23 510	-	-	-	-	**34647**	**64,00**

L. Desc. U

LIGAÇÕES VÁLVULAS DE ESFERA SÉRIE STANDARD E INDUSTRIAL
VALVE END CONNECTORS STANDARD & INDUSTRIAL SERIES

CP. 22. SM. VA

C14 | VAL 327

UNIÃO VÁLVULA DE ESFERA
colar macho PVC-C

BALL VALVE END CONNECTOR
CPVC male solvent socket

DIÂM.	PN	REF.	EMB.	kg	Q(B)	Q(P)	CÓD.	EUROS
16	16	35 22 216 VA	C	4,4	200 (25)	12000	**33797**	**1,50**
20	16	35 22 220 VA	C	4,4	200 (25)	12000	**33798**	**1,50**
25	16	35 22 225 VA	C	5,2	160 (20)	9600	**33799**	**1,65**
32	16	35 22 232 VA	C	3,9	80 (20)	4800	**33800**	**1,95**
40	16	35 22 240 VA	C	4,5	60 (15)	3600	**33801**	**2,60**
50	16	35 22 250 VA	C	4,4	40 (20)	2400	**33802**	**3,60**
63	16	35 22 263 VA	C	6,1	30 (15)	1800	**33803**	**7,00**
75	10	35 22 275 VA	C	2,9	20 (10)	1200	**33804**	**10,00**
90	10	35 22 290 VA	C	7,1	15	900	**33805**	**15,00**
110	10	35 22 311 VA	-	-	-	-	**33806**	**31,00**

L. Desc. U

CP. 22. MT. VA

C14 | VAL 327

UNIÃO VÁLVULA DE ESFERA
roscar macho PVC-C

BALL VALVE END CONNECTOR
CPVC BSP male thread

DIÂM.	PN	REF.	EMB.	kg	Q(B)	Q(P)	CÓD.	EUROS
⅜"	10	35 22 416 VA	C	4,4	1	60	**32734**	**2,75**
½"	10	35 22 420 VA	C	4,4	1	60	**22077**	**2,75**
¾"	10	35 22 425 VA	C	5,2	160 (20)	9600	**22311**	**3,10**
1"	10	35 22 432 VA	C	3,9	80 (20)	4800	**22312**	**3,45**
1¼"	10	35 22 440 VA	C	4,5	60 (15)	3600	**22313**	**3,95**
1½"	10	35 22 450 VA	C	4,4	40 (20)	2400	**22314**	**4,65**
2"	10	35 22 463 VA	C	6,1	30 (15)	1800	**22315**	**9,00**
2½"	10	35 22 475 VA	C	2,9	20 (10)	1200	**22316**	**17,00**
3"	10	35 22 490 VA	C	7,1	15	900	**22317**	**22,00**
4"	10	35 22 511 VA	C	5,1	5	300	**22318**	**38,00**

L. Desc. U

Ligações compatíveis com as válvulas de esfera Cepex Série Standard.
End connectors compatible with the Cepex Standard Séries.

LIGAÇÕES VÁLVULAS DE ESFERA SÉRIE [STD]

UP. 22ST. SM. VA

C03 | VAL 325

UNIÃO VÁLVULA DE ESFERA [STD]
colar macho PVC-U

[STD] BALL VALVE END CONNECTOR
PVC-U male solvent socket

DIÂM.	PN	REF.	EMB.	kg	Q(B)	Q(P)	CÓD.	EUROS
20	16	60 22 220 VA	C	4,44	200 (25)	12000	**65023**	**1,95**
25	16	60 22 225 VA	C	5,16	160 (20)	9600	**65024**	**1,95**
32	16	60 22 232 VA	C	3,94	80 (20)	4800	**65025**	**2,50**
40	16	60 22 240 VA	C	4,52	60 (15)	3600	**65026**	**2,75**
50	16	60 22 250 VA	C	4,44	40 (20)	2400	**65027**	**3,35**
63	16	60 22 263 VA	C	6,08	30 (15)	1800	**65028**	**6,00**
75	10	60 22 275 VA	C	2,94	20 (10)	1200	**65029**	**10,00**
90	10	60 22 290 VA	C	7,08	15	900	**65030**	**12,00**

L. Desc. U

UP. 22ST. MT. VA

C03 | VAL 325

UNIÃO VÁLVULA DE ESFERA [STD]
rosca macho PVC-U

[STD] BALL VALVE END CONNECTOR
PVC-U male thread

DIÂM.	PN	REF.	EMB.	kg	Q(B)	Q(P)	CÓD.	EUROS
3/8"	16	60 22 416 VA	C	4,4	1	60	**64317**	**2,05**
1/2"	16	60 22 420 VA	C	4,4	1	60	**64404**	**2,05**
3/4"	16	60 22 425 VA	C	4,4	1	60	**64405**	**2,10**
1"	16	60 22 432 VA	C	4,4	1	60	**64406**	**2,40**
1"1/4	16	60 22 440 VA	C	4,4	1	60	**64407**	**3,15**
1"1/2	16	60 22 450 VA	C	4,4	1	60	**64408**	**3,45**
2"	16	60 22 463 VA	C	4,4	1	60	**64409**	**7,00**
2"1/2	10	60 22 475 VA	C	4,4	1	60	**64410**	**13,00**
3"	10	60 22 490 VA	C	4,4	1	60	**64411**	**17,00**
4"	10	05 22 511 VA	-	-	-	-	**33733**	**23,00**

L. Desc. U

PE. 21ST. BW11. VA

C03 | APE 063

COLARINHO LIGAÇÃO VÁLV. ESFERA (STD)
PE100

DIÂM.	PN	REF.	EMB.	kg	Q(B)	Q(P)	CÓD.	EUROS
20	16	60 45 020 VA	-	-	-	-	**55175**	**4,90**
25	16	60 45 025 VA	-	-	-	-	**55176**	**6,00**
32	16	60 45 032 VA	-	-	-	-	**55177**	**6,00**
40	16	60 45 040 VA	-	-	-	-	**55178**	**7,00**
50	16	60 45 050 VA	-	-	-	-	**55179**	**9,00**
63	16	60 45 063 VA	-	-	-	-	**55180**	**10,00**
75	10	60 45 075 VA	-	-	-	-	**55181**	**16,00**

L. Desc. U

UP. 23ST. PE. VA

C03 | VAL 325

COLARINHO LIGAÇÃO VÁLV. ESFERA (STD)
PP - Ligação PE

DIÂM.	PN	REF.	EMB.	kg	Q(B)	Q(P)	CÓD.	EUROS
16	10	60 23 416 VA	-	-	-	-	**57292**	**6,00**
20	10	60 23 420 VA	-	-	-	-	**55184**	**6,00**
25	10	60 23 425 VA	-	-	-	-	**55946**	**8,00**
32	10	60 23 432 VA	-	-	-	-	**55947**	**9,00**
40	10	60 23 440 VA	-	-	-	-	**55948**	**10,00**
50	10	60 23 450 VA	-	-	-	-	**55949**	**16,00**
63	10	60 23 463 VA	-	-	-	-	**55950**	**23,00**

L. Desc. U

CP. 22ST. SM. VA

C03 | VAL 325

UNIÃO VÁLVULA DE ESFERA [STD]
CPVC colar macho

[STD] BALL VALVE END CONNECTOR
CPVC male solvent socket

DIÂM.	PN	REF.	EMB.	kg	Q(B)	Q(P)	CÓD.	EUROS
75	10	36 22 275 VA	C	2,6	20	10(1200)	**68537**	**11,00**
90	10	36 22 290 VA	C	2,6	20	10(1200)	**68538**	**17,00**
110	10	36 23 311 VA	-	-	-	-	**33806**	**31,00**

L. Desc. U

VÁLVULAS DE ESFERA EM PVC-U SÉRIE E-QUA - PVC-U BALL VALVES E-QUA SÉRIES

UP. 62EQ. SF5

G3 | VAL 331

PE - EPDM
Colar fêmea

PE - EPDM
solvent socket

DIÂM.	PN	REF.	EMB.	kg	Q(B)	Q(P)	CÓD.	EUROS
50	12	60 62 050	C	7,1	10	600	**41544**	**22,00**
63	12	60 62 063	D	12,5	10	300	**41545**	**32,00**

L. Desc. U

UP. 62EQ. FT5

G3 | VAL 331

PE - EPDM
Roscar fêmea BSP

PE - EPDM
BSP female thread

DIÂM.	PN	REF.	EMB.	kg	Q(B)	Q(P)	CÓD.	EUROS
1½"	12	60 62 650	C	7,3	10	600	**41546**	**35,00**
2"	12	60 62 663	D	12,8	10	300	**41547**	**38,00**

L. Desc. U

VÁLVULAS DE ESFERA EM PVC-U SÉRIE PN 10 - PVC-U BALL VALVES PN 10 SÉRIES

UP. 62. SF5

G3 | VAL 330

PE - EPDM
Colar fêmea

PE - EPDM
solvent socket

DIÂM.	PN	REF.	EMB.	kg	Q(B)	Q(P)	CÓD.	EUROS
50	10	05 62 050	C	7,6	10	600	**02502**	**22,00**
63	10	05 62 063	D	11,8	9	270	**02503**	**30,00**

L. Desc. U

UP. 62. FT5

G3 | VAL 330

PE - EPDM
Roscar fêmea BSP

PE - EPDM
BSP female thread

DIÂM.	PN	REF.	EMB.	kg	Q(B)	Q(P)	CÓD.	EUROS
1½"	10	05 62 650	C	7,7	10	600	**02504**	**39,00**
2"	10	05 62 663	D	12,4	9	270	**02505**	**39,00**

L. Desc. U

UP. 62. SMF5

G3 | VAL 330

PE - EPDM
Colar macho x colar fêmea

PE - EPDM
male x female solvent socket

DIÂM.	PN	REF.	EMB.	kg	Q(B)	Q(P)	CÓD.	EUROS
50	10	05 62 250	C	5,7	7	420	**02506**	**38,00**
63	10	05 62 263	C	5,6	4	240	**02507**	**42,00**

L. Desc. U

UP. 62. SMFT5

G3 | VAL 330

PE - EPDM
Roscar macho BSP x colar fêmea

PE - EPDM
BSP male thread x female solvent socket

DIÂM.	PN	REF.	EMB.	kg	Q(B)	Q(P)	CÓD.	EUROS
50 x 1½"	10	05 62 450	C	5,5	7	420	**02508**	**42,00**
63 x 2"	10	05 62 463	C	5,5	4	240	**02509**	**43,00**

L. Desc. U

VÁLVULAS DE ESFERA EM PVC-U SÉRIE PN 10 - PVC-U BALL VALVES PN 10 SÉRIES

UP. 63. PESF5

G3 | VAL 310

PE - EPDM
Ligação PE x colar fêmea

PE - EPDM
PE connection x solvent socket

DIÂM.	PN	REF.	EMB.	kg	Q(B)	Q(P)	CÓD.	EUROS
16 x 16	10	05 63 016	B	3,7	18 (9)	2160	**05363**	**19,00**
20 x 20	10	05 63 020	B	3,5	18 (9)	2160	**02510**	**19,00**
25 x 25	10	05 63 025	B	3,3	10 (5)	1200	**02511**	**21,00**
32 x 32	10	05 63 032	B	3,6	8	960	**02512**	**26,00**
40 x 40	10	05 63 040	C	7,4	10	600	**02513**	**28,00**
50 x 50	10	05 63 050	C	5,6	6	360	**02514**	**35,00**
63 x 63	10	05 63 063	D	12,8	8	240	**02515**	**52,00**
75 x 75	10	05 63 075	D	12,5	4	120	**02516**	**147,00**
90 x 90	10	05 63 090	D	10,2	2	60	**34648**	**201,00**
110 x 110	10	05 63 110	D	11,4	2	60	**34649**	**234,00**

L. Desc. U

UP. 63. PEFT5

G3 | VAL 310

PE - EPDM
Ligação PE x rosca fêmea BSP

PE - EPDM
PE connection x BSP female thread

DIÂM.	PN	REF.	EMB.	kg	Q(B)	Q(P)	CÓD.	EUROS
16 x ⅜"	10	05 63 416	B	3,6	18 (9)	2160	**05364**	**19,00**
20 x ½"	10	05 63 420	B	3,5	18 (9)	2160	**02517**	**19,00**
25 x ¾"	10	05 63 425	B	3,3	10 (5)	1200	**02518**	**21,00**
32 x 1"	10	05 63 432	B	3,7	8	960	**02519**	**27,00**
40 x 1¼"	10	05 63 440	C	7,4	10	600	**02520**	**32,00**
50 x 1½"	10	05 63 450	C	5,7	6	360	**02521**	**38,00**
63 x 2"	10	05 63 463	D	13,1	8	240	**02522**	**56,00**
75 x 2½"	10	05 63 475	D	12,6	4	120	**02523**	**150,00**
90 x 3"	10	05 63 490	D	10,2	2	60	**34650**	**210,00**
110 x 4"	10	05 63 510	D	11,4	2	60	**34651**	**244,00**

L. Desc. U

UP. 63. PE5

G3 | VAL 310

PE - EPDM
Ligação PE

PE - EPDM
PE connection

DIÂM.	PN	REF.	EMB.	kg	Q(B)	Q(P)	CÓD.	EUROS
16 x 16	10	05 63 616	B	3,2	14 (7)	1680	**05365**	**21,00**
20 x 20	10	05 63 620	B	3,1	14 (7)	1680	**02524**	**21,00**
25 x 25	10	05 63 625	B	3,5	10	1200	**02525**	**25,00**
32 x 32	10	05 63 632	B	2,7	5	600	**02526**	**32,00**
40 x 40	10	05 63 640	C	6,1	7	420	**02527**	**35,00**
50 x 50	10	05 63 650	C	5,6	5	300	**02528**	**45,00**
63 x 63	10	05 63 663	D	11,6	6	180	**02529**	**68,00**
75 x 75	10	05 63 675	D	11,3	3	90	**02530**	**160,00**
90 x 90	10	05 63 690	E	18,2	3	45	**34652**	**243,00**
110 x 110	10	05 63 710	D	14,6	2	60	**34653**	**286,00**

L. Desc. U

VÁLVULAS DE ESFERA EM PVC-U SÉRIE UNIBLOCK - PVC-U BALL VALVES UNIBLOCK SÉRIES

UP. 70S. SF5

G3 | VAL 340

PE - EPDM
Colar fêmea

PE - EPDM
solvent socket

DIÂM.	PN	REF.	EMB.	kg	Q(B)	Q(P)	CÓD.	EUROS
20	10	05 70 020	B	2,9	24 (12)	2880	**22773**	**10,00**
25	10	05 70 025	B	2,4	12 (6)	1440	**22774**	**11,00**
32	10	05 70 032	B	3,0	12	1440	**22775**	**14,00**
40	10	05 70 040	B	2,4	6	720	**22776**	**17,00**
50	10	05 70 050	C	5,8	12	720	**11375**	**20,00**
63	10	05 70 063	D	10,8	12	360	**15826**	**28,00**
75	10	05 70 075	D	8,6	4 (1)	120	**22777**	**81,00**
90	10	05 70 090	D	7,0	2 (1)	60	**22778**	**114,00**
110	10	05 70 111	D	6,7	1	30	**36728**	**224,00**

L. Desc. U

UP. 70S. FT5

G3 | VAL 340

PE - EPDM
Roscar fêmea BSP

PE - EPDM
BSP female thread

DIÂM.	PN	REF.	EMB.	kg	Q(B)	Q(P)	CÓD.	EUROS
½"	10	05 70 620	B	2,9	24 (12)	2880	**22791**	**11,00**
¾"	10	05 70 625	B	2,4	12 (6)	1440	**22792**	**12,00**
1"	10	05 70 632	B	3,0	12	1440	**22793**	**17,00**
1¼"	10	05 70 640	B	2,4	6	720	**22794**	**20,00**
1½"	10	05 70 650	C	6,1	12	720	**11377**	**22,00**
2"	10	05 70 663	D	12,1	12	360	**15829**	**32,00**
2½"	10	05 70 675	D	8,7	4 (1)	120	**22795**	**91,00**
3"	10	05 70 690	D	7,2	2 (1)	60	**22796**	**127,00**
4"	10	05 70 711	D	6,7	1	30	**36729**	**239,00**

L. Desc. U

UP. 70S. MT5

G3 | VAL 340

PE - EPDM
Corpo colar fêmea x união roscar macho BSP

PE - EPDM
solvent socket x BSP male thread

DIÂM.	PN	REF.	EMB.	kg	Q(B)	Q(P)	CÓD.	EUROS
20 x ½"	10	05 70 420	B	2,8	20 (10)	2400	**22785**	**11,00**
25 x ¾"	10	05 70 425	B	2,6	12 (6)	1440	**22786**	**12,00**
32 x 1"	10	05 70 432	B	2,9	10	1200	**22787**	**14,00**
40 x 1¼"	10	05 70 440	B	2,9	6	720	**22788**	**19,00**
50 x 1½"	10	05 70 450	C	6,5	12	720	**11374**	**23,00**
63 x 2"	10	05 70 463	D	11,0	11	330	**15827**	**32,00**
75 x 2½"	10	05 70 475	D	10,2	4 (1)	120	**22789**	**90,00**
90 x 3"	10	05 70 490	D	8,1	2 (1)	60	**22790**	**129,00**
110 x 4"	10	05 70 511	D	6,7	1	30	**36730**	**239,00**

L. Desc. U

UP. 70F. MT5

G3 | VAL 340

PE - EPDM
Corpo roscar fêmea BSP x união roscar macho BSP

PE - EPDM
BSP female x male thread

DIÂM.	PN	REF.	EMB.	kg	Q(B)	Q(P)	CÓD.	EUROS
½"	10	05 70 220	B	2,8	20 (10)	2400	**22779**	**11,00**
¾"	10	05 70 225	B	2,6	12 (6)	1440	**22780**	**12,00**
1"	10	05 70 232	B	3,4	12	1440	**22781**	**16,00**
1¼"	10	05 70 240	B	2,9	6	720	**22782**	**20,00**
1½"	10	05 70 250	C	6,2	12	720	**11376**	**23,00**
2"	10	05 70 263	D	11,4	11	330	**15828**	**35,00**
2½"	10	05 70 275	D	9,0	4 (1)	120	**22783**	**94,00**
3"	10	05 70 290	D	8,3	2 (1)	60	**22784**	**133,00**
4"	10	05 70 311	-	-	-	-	**36731**	**253,00**

L. Desc. U

UP. 70M. SF5

G3 | VAL 340

PE - EPDM
Corpo roscar macho BSP x união colar fêmea

PE - EPDM
BSP male thread x solvent socket

DIÂM.	PN	REF.	EMB.	kg	Q(B)	Q(P)	CÓD.	EUROS
½" x 20	10	05 70 320	B	2,9	20 (10)	2400	**23098**	**10,00**
¾" x 25	10	05 70 325	B	2,8	12 (6)	1440	**23099**	**11,00**
1" x 32	10	05 70 332	-	-	-	-	**23100**	**14,00**
1¼" x 40	10	05 70 340	-	-	-	-	**23101**	**18,00**

L. Desc. U

VÁLVULAS DE ESFERA EM PVC-U SÉRIE UNIBLOCK - PVC-U BALL VALVES UNIBLOCK SÉRIES

UP. 70PE. SF5

G3 | VAL 340

PE - EPDM
Ligação PE x colar fêmea

PE - EPDM
PE connection x solvent socket

DIÂM.	PN	REF.	EMB.	kg	Q(B)	Q(P)	CÓD.	EUROS
20	10	05 70 120	B	3,3	20 (10)	2400	**23090**	**13,00**
25	10	05 70 125	-	-	-	-	**23091**	**14,00**
32	10	05 70 132	B	2,9	8	960	**23092**	**19,00**
40	10	05 70 140	C	5,2	8	480	**23093**	**23,00**

L. Desc. U

UP. 70PE. FT5

G3 | VAL 340

PE - EPDM
Ligação PE x roscar fêmea BSP

PE - EPDM
PE connection x BSP female thread

DIÂM.	PN	REF.	EMB.	kg	Q(B)	Q(P)	CÓD.	EUROS
20 x ½"	10	05 70 520	B	3,3	20 (10)	2400	**23094**	**13,00**
25 x ¾"	10	05 70 525	B	2,9	10 (5)	1200	**23095**	**14,00**
32 x 1"	10	05 70 532	B	2,9	8	960	**23096**	**19,00**
40 x 1¼"	10	05 70 540	B	2,6	4	480	**23097**	**23,00**

L. Desc. U

VÁLVULAS DE ESFERA EM PVC-U SÉRIE 3 VIAS - PVC-U BALL VALVES 3-WAY SÉRIES

UP. 74. SF1

G3 | VAL 350

PE - EPDM
Colar fêmea

PE - EPDM
solvent socket

DIÂM.	PN	REF.	EMB.	kg	Q(B)	Q(P)	CÓD.	EUROS
50	10	05 74 050	D	8,5	4 (1)	120	**20168**	**73,00**

L. Desc. U

UP. 74. FT1

G3 | VAL 350

PE - EPDM
Roscar fêmea BSP

PE - EPDM
BSP female thread

DIÂM.	PN	REF.	EMB.	kg	Q(B)	Q(P)	CÓD.	EUROS
1½"	10	05 74 650	D	8,5	4 (1)	120	**20170**	**78,00**

L. Desc. U

UP. 74. OSF1

G3 | VAL 350

PE - EPDM
Colar fêmea (casquilhos orientáveis)

PE - EPDM
solvent socket (self-align unions)

DIÂM.	PN	REF.	EMB.	kg	Q(B)	Q(P)	CÓD.	EUROS
50	10	05 74 250	D	9,2	4 (1)	120	**20169**	**91,00**

L. Desc. U

VÁLVULAS ANTI-RETORNO EM PVC-U SÉRIE MOLA - PVC-U CHECK VALVES SPRING SÉRIES

UP-S. 67. SF1

G3 | APC 410

Anéis tóricos em EPDM
Colar fêmea

EPDM O-Rings
solvent socket

DIÂM.	PN	REF.	EMB.	kg	Q(B)	Q(P)	CÓD.	EUROS
16	16	05 67 016	B	1,8	24 (12)	2880	**09010**	**15,00**
20	16	05 67 020	B	3,6	24 (12)	2880	**09011**	**15,00**
25	16	05 67 025	B	3,1	12 (6)	1440	**09012**	**17,00**
32	16	05 67 032	B	3,4	10	1200	**09013**	**18,00**
40	16	05 67 040	B	3,2	6	720	**09014**	**21,00**
50	16	05 67 050	C	7,8	12	720	**09015**	**26,00**
63	16	05 67 063	D	11,7	10	300	**09016**	**35,00**
75	10	05 67 075	D	9,8	4 (1)	120	**09017**	**83,00**
90	10	05 67 090	D	8,1	2 (1)	60	**09018**	**109,00**
110 (DN 80)	10	05 67 110	D	8,5	2 (1)	60	**09019**	**119,00**
110	10	05 67 111	D	7,8	1	30	**37076**	**241,00**

L. Desc. U

UP-S. 67. FT1

G3 | APC 410

Anéis tóricos em EPDM
Roscar fêmea BSP

EPDM O-Rings
BSP female thread

DIÂM.	PN	REF.	EMB.	kg	Q(B)	Q(P)	CÓD.	EUROS
⅜"	16	05 67 616	B	1,2	24 (12)	2880	**09020**	**16,00**
½"	16	05 67 620	B	3,6	24 (12)	2880	**09021**	**16,00**
¾"	16	05 67 625	B	3,1	12 (6)	1440	**09022**	**18,00**
1"	16	05 67 632	B	3,4	10	1200	**09023**	**19,00**
1¼"	16	05 67 640	B	3,2	6	720	**09024**	**23,00**
1½"	16	05 67 650	C	8,1	12	720	**09025**	**32,00**
2"	16	05 67 663	D	12,2	10	300	**09026**	**43,00**
2½"	10	05 67 675	D	9,9	4 (1)	120	**09027**	**95,00**
3"	10	05 67 690	D	8,3	2 (1)	60	**09028**	**123,00**
4" (DN 80)	10	05 67 710	D	8,4	2 (1)	60	**09029**	**134,00**
4"	10	05 67 711	D	7,8	1	30	**37077**	**267,00**

L. Desc. U

UP-S. 67. SF4

G3 | APC 410

Anéis tóricos em Viton®
Colar fêmea

FPM O-Rings
solvent socket

DIÂM.	PN	REF.	EMB.	kg	Q(B)	Q(P)	CÓD.	EUROS
16	16	05 67 016 VI	B	3,8	24 (12)	2880	**18751**	**25,00**
20	16	05 67 020 VI	B	3,7	24 (12)	2880	**18752**	**25,00**
25	16	05 67 025 VI	B	3,1	12 (6)	1440	**18753**	**27,00**
32	16	05 67 032 VI	B	3,4	10	1200	**18754**	**30,00**
40	16	05 67 040 VI	B	3,2	6	720	**18755**	**38,00**
50	16	05 67 050 VI	C	7,9	12	720	**18756**	**54,00**
63	16	05 67 063 VI	D	12,0	10	300	**18757**	**70,00**
75	10	05 67 075 VI	D	9,8	4 (1)	120	**18758**	**118,00**
90	10	05 67 090 VI	D	8,1	2 (1)	60	**18759**	**152,00**
110 (DN 80)	10	05 67 110 VI	D	8,5	2 (1)	60	**18760**	**167,00**
110	10	05 67 111 VI	D	7,3	1 (1)	30	**62039**	**318,00**

L. Desc. U

UP-S. 67. FT4

G3 | APC 410

Anéis tóricos em Viton®
Roscar fêmea BSP

FPM O-Rings
BSP female thread

DIÂM.	PN	REF.	EMB.	kg	Q(B)	Q(P)	CÓD.	EUROS
⅜"	16	05 67 616 VI	B	3,7	24 (12)	2880	**18761**	**25,00**
½"	16	05 67 620 VI	B	3,7	24 (12)	2880	**18762**	**25,00**
¾"	16	05 67 625 VI	B	3,1	12 (6)	1440	**18763**	**28,00**
1"	16	05 67 632 VI	B	3,4	10	1200	**18764**	**32,00**
1¼"	16	05 67 640 VI	B	3,3	6	720	**18765**	**39,00**
1½"	16	05 67 650 VI	C	8,2	12	720	**18766**	**56,00**
2"	16	05 67 663 VI	D	12,3	10	300	**18767**	**71,00**
2½"	10	05 67 675 VI	D	9,8	4 (1)	120	**18768**	**127,00**
3"	10	05 67 690 VI	D	7,7	2 (1)	60	**18769**	**161,00**
4" (DN 80)	10	05 67 710 VI	D	8,4	2 (1)	60	**18770**	**176,00**
4"	10	05 67 711 VI	D	7,2	1	30	**62040**	**353,00**

L. Desc. U

VÁLVULAS RETENÇÃO EM PVC-C SÉRIE MOLA - CPVC CHECK VALVES SPRING SÉRIES

CP-S. 67. SF1

G3 | APC 420

Anéis tóricos em EPDM
Colar fêmea

EPDM O-rings
solvent socket

DIÂM.	PN	REF.	EMB.	kg	Q(B)	Q(P)	CÓD.	EUROS
16	16	35 67 016	B	3,9	24 (12)	2880	**22844**	**20,00**
20	16	35 67 020	C	7,5	48 (6)	2880	**22845**	**20,00**
25	16	35 67 025	B	3,2	12 (6)	1440	**22846**	**23,00**
32	16	35 67 032	B	3,5	10	1200	**22847**	**26,00**
40	16	35 67 040	B	3,4	6	720	**22848**	**34,00**
50	16	35 67 050	C	8,3	12	720	**22849**	**47,00**
63	16	35 67 063	D	12,3	10	300	**22850**	**67,00**
75	10	35 67 075	D	10,0	4 (1)	120	**22851**	**141,00**
90	10	35 67 090	D	8,5	2 (1)	60	**22852**	**190,00**
110	10	35 67 110	D	8,8	2 (1)	30	**22853**	**205,00**

L. Desc. U

CP-S. 67. FT1

G3 | APC 420

Anéis tóricos em EPDM
Roscar fêmea BSP

EPDM O-rings
BSP female thread

DIÂM.	PN	REF.	EMB.	kg	Q(B)	Q(P)	CÓD.	EUROS
⅜"	16	35 67 616	C	7,3	48	2880	**22854**	**20,00**
½"	16	35 67 620	B	3,8	24 (12)	2880	**22855**	**20,00**
¾"	16	35 67 625	B	3,2	12 (6)	1440	**22856**	**24,00**
1"	16	35 67 632	B	3,5	10	1200	**22857**	**27,00**
1¼"	16	35 67 640	B	3,4	6	720	**22859**	**36,00**
1½"	16	35 67 650	C	8,6	12	720	**22858**	**48,00**
2"	16	35 67 663	D	12,7	10	300	**22860**	**70,00**
2½"	10	35 67 675	D	10,1	4 (1)	120	**22861**	**146,00**
3"	10	35 67 690	D	8,7	2 (1)	60	**22862**	**198,00**
4"	10	35 67 710	D	9,6	1	30	**22863**	**211,00**

L. Desc. U

CP-S. 67. SF4

G3 | APC 420

Anéis tóricos em Viton®
Colar fêmea

FPM O-Rings
solvent socket

DIÂM.	PN	REF.	EMB.	kg	Q(B)	Q(P)	CÓD.	EUROS
16	16	35 67 016 VI	C	7,2	48	2880	**22864**	**32,00**
20	16	35 67 020 VI	C	7,5	48 (6)	2880	**22865**	**32,00**
25	16	35 67 025 VI	B	3,3	12 (6)	1440	**22866**	**36,00**
32	16	35 67 032 VI	B	3,6	10	1200	**22867**	**41,00**
40	16	35 67 040 VI	B	3,4	6	720	**22868**	**51,00**
50	16	35 67 050 VI	C	8,4	12	720	**22869**	**72,00**
63	16	35 67 063 VI	D	11,3	10	300	**22870**	**95,00**
75	10	35 67 075 VI	D	10,2	4 (1)	120	**22871**	**176,00**
90	10	35 67 090 VI	D	8,5	2 (1)	60	**22872**	**227,00**
110	10	35 67 110 VI	D	9,6	2 (1)	60	**22873**	**242,00**

L. Desc. U

CP-S. 67. FT4

G3 | APC 420

Anéis tóricos em Viton®
Roscar fêmea BSP

FPM O-Rings
BSP female thread

DIÂM.	PN	REF.	EMB.	kg	Q(B)	Q(P)	CÓD.	EUROS
⅜"	16	35 67 616 VI	C	7,3	48(6)	2880	**22874**	**32,00**
½"	16	35 67 620 VI	C	7,5	48(6)	2880	**22875**	**32,00**
¾"	16	35 67 625 VI	C	6,1	24(6)	1440	**22876**	**37,00**
1"	16	35 67 632 VI	B	3,6	10	1200	**22877**	**42,00**
1¼"	16	35 67 640 VI	C	6,7	12(6)	720	**22878**	**52,00**
1½"	16	35 67 650 VI	C	9,0	12	720	**22879**	**74,00**
2"	16	35 67 663 VI	D	12,7	10	300	**22880**	**96,00**
2½"	10	35 67 675 VI	D	9,4	4	120	**22881**	**183,00**
3"	10	35 67 690 VI	D	8,1	2(1)	60	**22882**	**236,00**
4"	10	35 67 710 VI	C	9,6	2	60	**22883**	**250,00**

L. Desc. U

VÁLVULAS DE FUNDO EM PVC-U SÉRIE MOLA - PVC-U FOOT VALVES SPRING SÉRIES

UP-S. 66. SF1

G3 | APC 410

Anéis tóricos em EPDM
Colar fêmea

EPDM O-Rings
solvent socket

DIÂM.	PN	REF.	EMB.	kg	Q(B)	Q(P)	CÓD.	EUROS
16	16	05 66 016	B	3,4	24 (12)	2880	**08990**	**14,00**
20	16	05 66 020	B	3,4	24 (12)	2880	**08991**	**14,00**
25	16	05 66 025	B	2,9	12 (6)	1440	**08992**	**18,00**
32	16	05 66 032	B	3,1	10	1200	**08993**	**20,00**
40	16	05 66 040	B	3,0	6	720	**08994**	**22,00**
50	16	05 66 050	C	3,8	6	360	**08995**	**30,00**
63	16	05 66 063	C	4,4	4	240	**08996**	**40,00**
75	10	05 66 075	D	8,9	4 (2)	120	**08997**	**91,00**
90	10	05 66 090	D	7,7	2 (1)	60	**08998**	**119,00**
110 (DN 80)	10	05 66 110	D	8,0	2 (1)	60	**08999**	**128,00**

L. Desc. U

UP-S. 66. FT1

G3 | APC 410

Anéis tóricos em EPDM
Roscar fêmea BSP

EPDM O-Rings
BSP female thread

DIÂM.	PN	REF.	EMB.	kg	Q(B)	Q(P)	CÓD.	EUROS
⅜"	16	05 66 616	B	3,5	24 (12)	2880	**09000**	**17,00**
½"	16	05 66 620	B	3,5	24 (12)	2880	**09001**	**17,00**
¾"	16	05 66 625	B	2,9	12 (6)	1440	**09002**	**19,00**
1"	16	05 66 632	B	3,2	10	1200	**09003**	**21,00**
1¼"	16	05 66 640	B	3,0	6	720	**09005**	**23,00**
1½"	16	05 66 650	C	3,8	6	360	**09004**	**32,00**
2"	16	05 66 663	C	4,5	4	240	**09006**	**43,00**
2½"	10	05 66 675	D	8,9	4 (2)	120	**09007**	**97,00**
3"	10	05 66 690	D	7,8	2 (1)	60	**09008**	**128,00**
4" (DN 80)	10	05 66 710	D	7,7	2 (1)	60	**09009**	**130,00**

L. Desc. U

UP-S. 66. SF4

G3 | APC 410

Anéis tóricos em Viton®
Colar fêmea

FPM O-Rings
solvent socket

DIÂM.	PN	REF.	EMB.	kg	Q(B)	Q(P)	CÓD.	EUROS
16	16	05 66 016 VI	B	3,5	24 (12)	2880	**18731**	**25,00**
20	16	05 66 020 VI	B	3,5	24 (12)	2880	**18732**	**25,00**
25	16	05 66 025 VI	B	2,9	12 (6)	1440	**18733**	**28,00**
32	16	05 66 032 VI	B	3,2	10	1200	**18734**	**32,00**
40	16	05 66 040 VI	B	3,0	6	720	**18735**	**38,00**
50	16	05 66 050 VI	C	3,8	6	360	**18736**	**54,00**
63	16	05 66 063 VI	C	4,4	4	240	**18737**	**71,00**
75	10	05 66 075 VI	D	9,0	4 (2)	120	**18738**	**126,00**
90	10	05 66 090 VI	D	7,8	2 (1)	60	**18739**	**157,00**
110 (DN 80)	10	05 66 110 VI	D	8,0	2 (1)	60	**18740**	**163,00**

L. Desc. U

UP-S. 66. FT4

G3 | APC 410

Anéis tóricos em Viton®
Roscar fêmea BSP

FPM O-Rings
BSP female thread

DIÂM.	PN	REF.	EMB.	kg	Q(B)	Q(P)	CÓD.	EUROS
⅜"	16	05 66 616 VI	B	3,5	24 (12)	2880	**18741**	**25,00**
½"	16	05 66 620 VI	B	2,9	24 (12)	2880	**18742**	**25,00**
¾"	16	05 66 625 VI	B	2,9	12 (6)	1440	**18743**	**29,00**
1"	16	05 66 632 VI	B	3,2	10	1200	**18744**	**35,00**
1¼"	16	05 66 640 VI	B	3,0	6	720	**18745**	**39,00**
1½"	16	05 66 650 VI	C	3,0	6	360	**18746**	**57,00**
2"	16	05 66 663 VI	C	4,1	4	240	**18747**	**72,00**
2½"	10	05 66 675 VI	D	9,0	4 (2)	120	**18748**	**129,00**
3"	10	05 66 690 VI	D	7,8	2 (1)	60	**18749**	**160,00**
4" (DN 80)	10	05 66 710 VI	D	8,0	2 (1)	60	**18750**	**171,00**

L. Desc. U

VÁLVULAS RETENÇÃO EM PVC-U SÉRIE ESFERA - PVC-U CHECK VALVES BALL SÉRIES

UP-B. 67. SF1

G3 | APC 430

Anéis tóricos em EPDM
Colar fêmea

EPDM O-Rings
solvent socket

DIÂM.	PN	REF.	EMB.	kg	Q(B)	Q(P)	CÓD.	EUROS
20	16	05 67 220	B	3,8	24 (12)	2880	**22078**	**18,00**
25	16	05 67 225	B	3,3	12 (6)	1440	**22079**	**20,00**
32	16	05 67 232	B	3,6	10	1200	**22080**	**27,00**
40	16	05 67 240	B	3,5	6	720	**22174**	**32,00**
50	16	05 67 250	C	8,4	12	720	**25697**	**42,00**
63	16	05 67 263	D	12,1	10	300	**25698**	**57,00**
75	10	05 67 275	D	11,0	4 (1)	120	**22175**	**119,00**
90	10	05 67 290	D	9,4	2 (1)	60	**22176**	**167,00**
110 (DN 80)	10	05 67 310	D	9,8	2 (1)	60	**22177**	**179,00**

L. Desc. U

UP-B. 67. FT1

G3 | APC 430

Anéis tóricos em EPDM
Roscar fêmea BSP

EPDM O-Rings
BSP female thread

DIÂM.	PN	REF.	EMB.	kg	Q(B)	Q(P)	CÓD.	EUROS
½"	16	05 67 420	B	3,8	24 (12)	2880	**22061**	**18,00**
¾"	16	05 67 425	B	3,3	12 (6)	1440	**22062**	**21,00**
1"	16	05 67 432	B	3,7	10	1200	**22085**	**30,00**
1¼"	16	05 67 440	B	3,5	6	720	**22086**	**34,00**
1½"	16	05 67 450	C	8,7	12	720	**25699**	**44,00**
2"	16	05 67 463	D	13,2	10	300	**27700**	**62,00**
2½"	10	05 67 475	D	11,1	4 (1)	120	**22087**	**126,00**
3"	10	05 67 490	D	9,4	2 (1)	60	**22088**	**177,00**
4" (DN 80)	10	05 67 510	D	9,6	2 (1)	60	**22089**	**182,00**

L. Desc. U

UP-B. 67. SF4

G3 | APC 430

Anéis tóricos em Viton®
Colar fêmea

FPM O-Rings
solvent socket

DIÂM.	PN	REF.	EMB.	kg	Q(B)	Q(P)	CÓD.	EUROS
20	16	05 67 220 VI	B	3,8	24 (12)	2880	**22090**	**29,00**
25	16	05 67 225 VI	B	3,3	12 (6)	1440	**22091**	**30,00**
32	16	05 67 232 VI	B	3,7	10	1200	**22092**	**42,00**
40	16	05 67 240 VI	B	3,5	6	720	**22239**	**49,00**
50	16	05 67 250 VI	C	8,7	12	720	**25701**	**72,00**
63	16	05 67 263 VI	D	12,2	10	300	**25702**	**94,00**
75	10	05 67 275 VI	D	11,9	4 (1)	120	**22240**	**152,00**
90	10	05 67 290 VI	D	9,5	2 (1)	60	**22241**	**210,00**
110 (DN 80)	10	05 67 310 VI	D	9,9	2 (1)	60	**22242**	**221,00**

L. Desc. U

UP-B. 67. FT4

G3 | APC 430

Anéis tóricos em Viton®
Roscar fêmea BSP

FPM O-Rings
BSP female thread

DIÂM.	PN	REF.	EMB.	kg	Q(B)	Q(P)	CÓD.	EUROS
½"	16	05 67 420 VI	B	3,9	24 (12)	2880	**22243**	**29,00**
¾"	16	05 67 425 VI	B	3,3	12 (6)	1440	**22244**	**31,00**
1"	16	05 67 432 VI	B	3,7	10	1200	**22267**	**43,00**
1¼"	16	05 67 440 VI	B	3,5	6	720	**22268**	**52,00**
1½"	16	05 67 450 VI	C	8,8	12	720	**25703**	**74,00**
2"	16	05 67 463 VI	D	13,2	10	300	**25704**	**95,00**
2½"	10	05 67 475 VI	D	9,3	4 (1)	120	**22269**	**158,00**
3"	10	05 67 490 VI	D	8,0	2	60	**22270**	**215,00**
4" (DN 80)	10	05 67 510 VI	D	8,3	2	60	**22893**	**226,00**

L. Desc. U

VÁLVULAS RETENÇÃO EM PVC-C SÉRIE ESFERA - CPVC CHECK VALVES BALL SÉRIES

CP-B. 67. SF1

G3 | APC 440

Anéis tóricos em EPDM
Colar fêmea

EPDM O-rings
solvent socket

DIÂM.	PN	REF.	EMB.	kg	Q(B)	Q(P)	CÓD.	EUROS
20	16	35 67 220	B	4,0	24 (12)	2880	**27501**	**47,00**
25	16	35 67 225	B	3,5	12 (6)	1440	**27502**	**73,00**
32	16	35 67 232	B	3,9	10	1200	**27503**	**78,00**
40	16	35 67 240	B	3,7	6	720	**27504**	**105,00**
50	16	35 67 250	C	9,0	12	720	**27505**	**126,00**
63	16	35 67 263	D	13,2	10	300	**27506**	**198,00**
75	10	35 67 275	D	11,6	4 (1)	120	**27507**	**577,00**
90	10	35 67 290	D	9,8	2 (1)	60	**27508**	**931,00**
110 (DN 80)	10	35 67 310	D	10,2	2 (1)	60	**27509**	**969,00**

L. Desc. U

CP-B. 67 FT1

G3 | APC 440

Anéis tóricos em EPDM
Roscar fêmea BSP

EPDM O-rings
BSP female thread

DIÂM.	PN	REF.	EMB.	kg	Q(B)	Q(P)	CÓD.	EUROS
½"	16	35 67 420	B	4,0	24 (12)	2880	**27510**	**45,00**
¾"	16	35 67 425	B	3,5	12 (6)	1440	**27511**	**73,00**
1"	16	35 67 432	B	3,3	10	1200	**27512**	**81,00**
1¼"	16	35 67 440	B	3,7	6	720	**27513**	**108,00**
1½"	16	35 67 450	C	9,3	12	720	**27514**	**129,00**
2"	16	35 67 463	D	13,8	10	300	**27515**	**202,00**
2½"	10	35 67 475	D	9,3	4 (1)	120	**27516**	**618,00**
3"	10	35 67 490	D	8,0	2 (1)	60	**27517**	**931,00**
4" (DN 80)	10	35 67 510	D	10,2	2 (1)	60	**27518**	**981,00**

L. Desc. U

CP-B. 67. SF4

G3 | APC 440

Anéis tóricos em Viton®
Colar fêmea

FPM O-Rings
solvent socket

DIÂM.	PN	REF.	EMB.	kg	Q(B)	Q(P)	CÓD.	EUROS
20	16	35 67 220 VI	B	4,0	24 (12)	2880	**27519**	**79,00**
25	16	35 67 225 VI	C	6,1	24 (6)	1440	**27520**	**98,00**
32	16	35 67 232 VI	B	3,9	10	1200	**27521**	**106,00**
40	16	35 67 240 VI	B	3,7	6	720	**27522**	**144,00**
50	16	35 67 250 VI	D	16,4	24 (12)	720	**27523**	**183,00**
63	16	35 67 263 VI	D	13,4	10	300	**27524**	**269,00**
75	10	35 67 275 VI	D	9,3	4 (1)	120	**27525**	**654,00**
90	10	35 67 290 VI	D	8,0	2 (1)	60	**27526**	**1.017,00**
110 (DN 80)	10	35 67 310 VI	D	8,3	2 (1)	60	**27527**	**1.021,00**

L. Desc. U

CP-B. 67. FT4

G3 | APC 440

Anéis tóricos em Viton®
Roscar fêmea BSP

FPM O-Rings
BSP female thread

DIÂM.	PN	REF.	EMB.	kg	Q(B)	Q(P)	CÓD.	EUROS
½"	16	35 67 420 VI	C	7,5	48 (6)	2880	**27528**	**84,00**
¾"	16	35 67 425 VI	C	6,0	24 (6)	1440	**27529**	**99,00**
1"	16	35 67 432 VI	C	7,1	20 (5)	1200	**27530**	**106,00**
1¼"	16	35 67 440 VI	C	6,7	12 (6)	720	**27531**	**146,00**
1½"	16	35 67 450 VI	D	16,4	24 (12)	720	**27532**	**186,00**
2"	16	35 67 463 VI	E	13,6	12 (6)	300	**27533**	**269,00**
2½"	10	35 67 475 VI	D	9,3	4 (1)	120	**27534**	**679,00**
3"	10	35 67 490 VI	D	8,0	2 (1)	60	**27535**	**1.017,00**
4" (DN 80)	10	35 67 510 VI	D	8,3	1	30	**27536**	**1.053,00**

L. Desc. U

VÁLVULAS DE FUNDO EM PVC-U SÉRIE ESFERA - PVC-U FOOT VALVES BALL SÉRIES

UP-B. 66. SF1

G3 | APC 430

Anéis tóricos em EPDM
Colar fêmea

EPDM O-Rings
solvent socket

DIÂM.	PN	REF.	EMB.	kg	Q(B)	Q(P)	CÓD.	EUROS
20	16	05 66 220	B	3,6	24 (12)	2880	**27537**	**17,00**
25	16	05 66 225	B	3,1	12 (6)	1440	**27538**	**19,00**
32	16	05 66 232	B	3,4	10	1200	**27539**	**29,00**
40	16	05 66 240	B	3,2	6	720	**27540**	**32,00**
50	16	05 66 250	C	4,1	6	360	**25705**	**43,00**
63	16	05 66 263	C	4,8	4	240	**25706**	**60,00**
75	10	05 66 275	D	10,0	4 (2)	120	**27543**	**125,00**
90	10	05 66 290	D	9,0	2 (1)	60	**27544**	**175,00**
110 (DN 80)	10	05 66 310	D	9,2	2 (1)	60	**27545**	**174,00**
							L. Desc. U	

UP-B. 66. FT1

G3 | APC 430

Anéis tóricos em EPDM
Roscar fêmea BSP

EPDM O-Rings
BSP female thread

DIÂM.	PN	REF.	EMB.	kg	Q(B)	Q(P)	CÓD.	EUROS
½"	16	05 66 420	B	3,6	24 (12)	2880	**27546**	**17,00**
¾"	16	05 66 425	B	3,1	12 (6)	1440	**27547**	**19,00**
1"	16	05 66 432	B	3,3	10	1200	**27548**	**30,00**
1¼"	16	05 66 440	B	3,2	6	720	**27549**	**32,00**
1½"	16	05 66 450	C	4,1	6	360	**25707**	**44,00**
2"	16	05 66 463	C	4,9	4	240	**25708**	**62,00**
2½"	10	05 66 475	D	10,2	4 (2)	120	**27552**	**127,00**
3"	10	05 66 490	D	9,1	2 (1)	60	**27553**	**177,00**
4" (DN 80)	10	05 66 510	D	9,2	2 (1)	60	**27554**	**182,00**
							L. Desc. U	

UP-B. 66. SF4

G3 | APC 430

Anéis tóricos em Viton®
Colar fêmea

FPM O-Rings
solvent socket

DIÂM.	PN	REF.	EMB.	kg	Q(B)	Q(P)	CÓD.	EUROS
20	16	05 66 220 VI	B	3,7	24 (12)	2880	**27555**	**30,00**
25	16	05 66 225 VI	B	5,7	24 (6)	1440	**27556**	**29,00**
32	16	05 66 232 VI	B	3,4	10	1200	**27557**	**45,00**
40	16	05 66 240 VI	B	6,2	12 (6)	720	**27558**	**51,00**
50	16	05 66 250 VI	C	4,1	6	360	**25709**	**72,00**
63	16	05 66 263 VI	C	6,8	6	240	**25710**	**95,00**
75	10	05 66 275 VI	D	8,7	4 (2)	120	**27561**	**161,00**
90	10	05 66 290 VI	D	7,3	2 (1)	60	**27562**	**216,00**
110 (DN 80)	10	05 66 310 VI	D	9,1	2 (1)	60	**27563**	**225,00**
							L. Desc. U	

UP-B. 66. FT4

G3 | APC 430

Anéis tóricos em Viton®
Roscar fêmea BSP

FPM O-Rings
BSP female thread

DIÂM.	PN	REF.	EMB.	kg	Q(B)	Q(P)	CÓD.	EUROS
½"	16	05 66 420 VI	B	3,6	24 (12)	2880	**27564**	**29,00**
¾"	16	05 66 425 VI	B	3,1	12 (6)	1440	**27565**	**30,00**
1"	16	05 66 432 VI	B	3,4	10	1200	**27566**	**45,00**
1¼"	16	05 66 440 VI	C	6,2	12 (6)	720	**27567**	**52,00**
1½"	16	05 66 450 VI	C	4,3	12 (6)	360	**25711**	**74,00**
2"	16	05 66 463 VI	D	6,8	6 (3)	180	**25712**	**98,00**
2½"	10	05 66 475 VI	D	10,2	4 (2)	120	**27570**	**163,00**
3"	10	05 66 490 VI	D	7,3	2 (1)	60	**27571**	**220,00**
4" (DN 80)	10	05 66 510 VI	D	7,5	2 (1)	60	**27572**	**236,00**
							L. Desc. U	

VÁLVULAS ANTI-RETORNO EM PVC-U SÉRIE UNIBLOCK - PVC-U CHECK VALVES UNIBLOCK SÉRIES

UP-S. 93. SF1

G3 | APC 410

Anéis tóricos em EPDM
Colar fêmea

EPDM O-Rings
solvent socket

DIÂM.	PN	REF.	EMB.	kg	Q(B)	Q(P)	CÓD.	EUROS
20	10	05 93 020	B	3,6	32 (16)	3840	**36559**	**12,00**
25	10	05 93 025	B	2,9	16 (8)	1920	**36560**	**13,00**
32	10	05 93 032	B	2,9	12	1440	**36561**	**14,00**
40	10	05 93 040	B	3,2	8	960	**36562**	**19,00**
50	10	05 93 050	C	5,0	12	720	**36563**	**25,00**
63	10	05 93 063	D	10,0	12	360	**36564**	**34,00**
75	10	05 93 075	D	7,2	4 (1)	120	**36565**	**74,00**
90	10	05 93 090	D	6,6	2 (1)	60	**36566**	**98,00**
110	10	05 93 111	D	5,7	1	30	**36567**	**221,00**

L. Desc. U

UP-S. 93. FT1

G3 | APC 410

Anéis tóricos em EPDM
Roscar fêmea BSP

EPDM O-Rings
BSP female thread

DIÂM.	PN	REF.	EMB.	kg	Q(B)	Q(P)	CÓD.	EUROS
½"	10	05 93 620	B	2,8	24 (12)	2880	**36568**	**13,00**
¾"	10	05 93 625	B	2,8	16 (8)	1920	**36569**	**14,00**
1"	10	05 93 632	B	2,9	12	1440	**36570**	**15,00**
1¼"	10	05 93 640	B	2,5	6	720	**36571**	**20,00**
1½"	10	05 93 650	C	5,3	12	720	**36572**	**25,00**
2"	10	05 93 663	D	10,6	12	360	**36573**	**37,00**
2½"	10	05 93 675	D	7,2	4 (1)	120	**36574**	**76,00**
3"	10	05 93 690	D	6,0	2 (1)	60	**36575**	**100,00**
4"	10	05 93 711	D	5,7	1	30	**36576**	**235,00**

L. Desc. U

VÁLVULAS DE CLAPETA EM PVC-U - PVC-U SWING CHECK VALVES

UP. 65

G3 | APC 450

Anéis tóricos em EPDM

EPDM O-Rings

DIÂM.	PN	REF.	EMB.	kg	Q(B)	Q(P)	CÓD.	EUROS
63	10	05 65 063 *	B	4,1	15	1800	**37055**	**52,00**
75	10	05 65 075	B	3,2	10	1200	**08984**	**37,00**
90	10	05 65 090	B	3,2	8	960	**08985**	**43,00**
110	10	05 65 110	B	2,9	5	600	**08986**	**50,00**
125	10	05 65 125	B	3,4	5	600	**09040**	**58,00**
140	10	05 65 140	C	8,2	10	600	**08987**	**66,00**
160	6	05 65 160	C	5,8	5	300	**08988**	**70,00**
200	6	05 65 200	C	5,9	4	240	**09041**	**85,00**
225	6	05 65 225	C	6,3	3	180	**08989**	**110,00**
250	6	05 65 250	D	13,5	4	120	**37056**	**157,00**
280	6	05 65 280 *	D	14,2	4	120	**41865**	**206,00**
315	6	05 65 315 *	D	5,5	1	30	**37057**	**316,00**

L. Desc. U

UP. 65. VKIT

G3 | APC 450

Com kit acessórios

With mounting kit

DIÂM.	PN	REF.	EMB.	kg	Q(B)	Q(P)	CÓD.	EUROS
63	10	05 65 063 RA	B	4,5	2	240	**37073**	**74,00**
75	10	05 65 075 RA	B	5,3	2	240	**23312**	**83,00**
90	10	05 65 090 RA	C	12,5	3	180	**23313**	**108,00**
110	10	05 65 110 RA	C	10,5	2	120	**23314**	**132,00**
125	10	05 65 125 RA	C	11,3	2	120	**23315**	**162,00**
140	10	05 65 140 RA	D	13,2	2	60	**23316**	**185,00**
160	6	05 65 160 RA	D	10,7	1	30	**23317**	**244,00**
200	6	05 65 200 RA	D	12,3	1	30	**23318**	**324,00**
225	6	05 65 225 RA	E	14,2	1	15	**23319**	**366,00**
250	6	05 65 250 RA	E	25,3	1	15	**37074**	**783,00**
315	6	05 65 315 RA	F	27,9	1	10	**37075**	**1.125,00**

L. Desc. U

Juntas em Viton® disponíveis sob pedido.
FPM o-rings available upon request.

... a gama mais **completa**
... the most **complete** range

	Corpo Body	Comporta Disc	Junta Rubber seal	Eixo Shaft	Medidas Sizes	PN PN
Série Standard Manipulo de PP com sistema de segurança PP-GF handle with locking device	PVC-U	PVC-U	EPDM FPM	Aço zincado Zinc plated steel	D63 - D315 (2" - 12")	10 bar 150 p.s.i.

63 - 75	90	110	125 - 140	160	200 - 225	250	315

VÁLVULAS DE BORBOLETA EM PVC-U SÉRIE STANDARD - PVC-U BUTTERFLY VALVES STANDARD SÉRIES

UP. 83. ZP. EP

G3 | VMA 510

Anéis tóricos em EPDM
Eixo em aço zincado

EPDM O-Rings
zinc plated steel shaft

DIÂM.	PN	REF.	EMB.	kg	Q(B)	Q(P)	CÓD.	EUROS
63-75	10	05 83 075	0,013	3,3	2	168	**32614**	**129,00**
90	10	05 83 090	0,013	3,8	2	168	**32615**	**129,00**
110	10	05 83 110	0,015	5,2	2	126	**32616**	**140,00**
125-140	10	05 83 140	0,02	7,0	2	112	**32617**	**175,00**
160	10	05 83 160	0,025	9,1	2	72	**32618**	**216,00**
200-225	10	05 83 200	0,039	14,7	2	48	**32619**	**315,00**
250	10	05 83 250	0,067	17,8	1	20	**46647**	**796,00**
315	10	05 83 315	-	-	-	-	**46648**	**1.382,00**

L. Desc. U

UP. 83. ZP. VI

G3 | VMA 510

Anéis tóricos em Viton®
Eixo em aço zincado

FPM O-Rings
zinc plated steel shaft

DIÂM.	PN	REF.	EMB.	kg	Q(B)	Q(P)	CÓD.	EUROS
63-75	10	05 83 075 VI	0,013	3,3	2	168	**34532**	**185,00**
90	10	05 83 090 VI	0,013	3,8	2	168	**34533**	**212,00**
110	10	05 83 110 VI	0,015	5,2	2	126	**34534**	**272,00**
125-140	10	05 83 140 VI	0,02	7,0	2	112	**34535**	**327,00**
160	10	05 83 160 VI	0,025	9,1	2	72	**34536**	**431,00**
200-225	10	05 83 200 VI	0,039	14,7	2	48	**34537**	**654,00**

L. Desc. U

.. a gama mais **completa**
... the most **complete** range

	Corpo Body	Comporta Disc	Junta Rubber seal	Eixo Shaft	Medidas Sizes	PN PN
Série Industrial Manípulo de PP-GF com segurança PP-GF handle with locking device	PP - GF	PVC-U CPVC PP-H PVDF ABS	EPDM Alimentar Food grade EPDM FPM	Aço Inoxidável Stainless steel	D63 - D225 (2" - 8")	10 bar 150 p.s.i.

63 - 75	90	110	125 - 140	160	200 - 225

Série Industrial Reductor manual Gear box	PP - GF	PVC-U CPVC PP-H PVDF ABS	EPDM Alimentar Food grade EPDM FPM	Aço Inoxidável Stainless steel	D63 - D315 (2" - 12")	10 bar 150 p.s.i.

63 - 75	90	110	125 - 140	160	200 - 225	250 - 280	315

VÁLVULAS DE BORBOLETA (COMPORTA EM PVC-U) SÉRIE INDUSTRIAL
(PVC-U DISC) BUTTERFLY VALVES INDUSTRIAL SÉRIES

UP. 84. SS. FGEP

G3 | VMA 515

Juntas em EPDM alimentar
Eixo em aço inoxidável

Food Grade EPDM O-Rings
stainless steel shaft

DIÂM.	PN	REF.	EMB.	kg	Q(B)	Q(P)	CÓD.	EUROS
63-75	10	05 84 075	0,013	3,0	2	168	**32620**	**175,00**
90	10	05 84 090	0,015	3,8	2	126	**32621**	**201,00**
110	10	05 84 110	0,02	5,0	2	112	**32622**	**228,00**
125-140	10	05 84 140	0,025	7,1	2	72	**32623**	**301,00**
160	10	05 84 160	0,039	9,0	2	48	**32624**	**368,00**
200-225	10	05 84 200	0,025	7,6	1	36	**32625**	**565,00**

L. Desc. U

UP. 84. SS. VI

G3 | VMA 515

Anéis tóricos em Viton®
Eixo em aço inoxidável

FPM O-Rings
stainless steel shaft

DIÂM.	PN	REF.	EMB.	kg	Q(B)	Q(P)	CÓD.	EUROS
63-75	10	05 84 075 VI	0,013	3,1	2	168	**32628**	**253,00**
90	10	05 84 090 VI	0,015	4,0	2	126	**32629**	**277,00**
110	10	05 84 110 VI	0,02	5,0	2	112	**32630**	**359,00**
125-140	10	05 84 140 VI	0,025	7,3	2	72	**32631**	**471,00**
160	10	05 84 160 VI	0,039	9,3	2	48	**32632**	**589,00**
200-225	10	05 84 200 VI	0,025	7,8	1	36	**32633**	**931,00**

L. Desc. U

UP. 84. SS. FGEP. RM

G3 | VMA 550

Juntas em EPDM alimentar
Eixo em aço inoxidável

Food Grade EPDM O-Rings
stainless steel shaft

DIÂM.	PN	REF.	EMB.	kg	Q(B)	Q(P)	CÓD.	EUROS
63-75	10	05 84 075 RM	C	3,2	1	60	**34466**	**516,00**
90	10	05 84 090 RM	C	3,6	1	60	**34467**	**518,00**
110	10	05 84 110 RM	C	3,7	1	60	**34468**	**559,00**
125-140	10	05 84 140 RM	D	5,2	1	60	**34469**	**631,00**
160	10	05 84 160 RM	D	5,5	1	30	**34470**	**740,00**
200-225	10	05 84 200 RM	E	12,7	1	15	**34471**	**1.066,00**
250-280	10	05 84 250 RM	F	20,7	1	10	**34472**	**1.766,00**
315	10	05 84 315 RM	G	25,3	1	10	**32738**	**2.785,00**

L. Desc. U

UP. 84. SS. VI. RM

G3 | VMA 550

Anéis tóricos em Viton®
Eixo em aço inoxidável

FPM O-Rings
stainless steel shaft

DIÂM.	PN	REF.	EMB.	kg	Q(B)	Q(P)	CÓD.	EUROS
63-75	10	05 84 075 VRM	C	3,2	1	60	**34473**	**597,00**
90	10	05 84 090 VRM	C	3,2	1	60	**34474**	**605,00**
110	10	05 84 110 VRM	C	3,7	1	60	**34475**	**702,00**
125-140	10	05 84 140 VRM	D	5,2	1	60	**34476**	**812,00**
160	10	05 84 160 VRM	D	6,1	1	30	**34477**	**931,00**
200-225	10	05 84 200 VRM	E	12,7	1	15	**34478**	**1.428,00**
250-280	10	05 84 250 VRM	F	20,7	1	10	**34479**	**2.371,00**
315	10	05 84 315 VRM	G	25,3	1	15	**32739**	**3.967,00**

L. Desc. U

VÁLVULAS DE BORBOLETA (COMPORTA EM PVC-C) SÉRIE INDUSTRIAL
(CPVC DISC) BUTTERFLY VALVES INDUSTRIAL SÉRIES

CP. 84. SS. FGEP

G3 | VMA 511

Juntas em EPDM alimentar
Eixo em aço inoxidável

Food Grade EPDM O-Rings
stainless steel shaft

DIÂM.	PN	REF.	EMB.	kg	Q(B)	Q(P)	CÓD.	EUROS
63-75	10	35 84 075	0,01	3,0	2	168	**34480**	**287,00**
90	10	35 84 090	0,02	3,9	2	112	**34481**	**299,00**
110	10	35 84 110	0,02	5,1	2	112	**33961**	**339,00**
125-140	10	35 84 140	0,03	7,1	2	72	**34482**	**443,00**
160	10	35 84 160	0,04	9,1	2	48	**34483**	**547,00**
200-225	10	35 84 200	0,03	7,6	1	36	**34484**	**836,00**

L. Desc. U

CP. 84. SS. VI

G3 | VMA 511

Anéis tóricos em Viton®
Eixo em aço inoxidável

FPM O-Rings
stainless steel shaft

DIÂM.	PN	REF.	EMB.	kg	Q(B)	Q(P)	CÓD.	EUROS
63-75	10	35 84 075 VI	0,01	3,1	2	168	**34485**	**333,00**
90	10	35 84 090 VI	0,02	3,8	2	112	**34486**	**411,00**
110	10	35 84 110 VI	0,02	5,1	2	112	**33962**	**532,00**
125-140	10	35 84 140 VI	-	-	2	-	**34487**	**714,00**
160	10	35 84 160 VI	0,04	9,4	2	48	**34488**	**860,00**
200-225	10	35 84 200 VI	0,03	7,9	1	36	**34489**	**1.380,00**

L. Desc. U

CP. 84. SS. SGEP. RM

G3 | VMA 550

Juntas em EPDM alimentar
Eixo em aço inoxidável

Food Grade EPDM O-Rings
stainless steel shaft

DIÂM.	PN	REF.	EMB.	kg	Q(B)	Q(P)	CÓD.	EUROS
63-75	10	35 84 075 RM	C	3,3	1	60	**34490**	**461,00**
90	10	35 84 090 RM	C	3,6	1	60	**34491**	**478,00**
110	10	35 84 110 RM	C	4,2	1	60	**34492**	**537,00**
125-140	10	35 84 140 RM	C	5,0	1	60	**34493**	**604,00**
160	10	35 84 160 RM	D	6,4	1	30	**34494**	**836,00**
200-225	10	35 84 200 RM	E	13,0	1	15	**34495**	**1.186,00**
250-280	10	35 84 250 RM	F	19,7	1	10	**34496**	**1.960,00**
315	10	35 84 315 RM	G	26,5	1	15	**34497**	**2.551,00**

L. Desc. U

CP. 84. SS. VI. RM

G3 | VMA 550

Anéis tóricos em Viton®
Eixo em aço inoxidável

FPM O-Rings
stainless steel shaft

DIÂM.	PN	REF.	EMB.	kg	Q(B)	Q(P)	CÓD.	EUROS
63-75	10	35 84 075 VRM	C	3,2	1	60	**34498**	**550,00**
90	10	35 84 090 VRM	C	3,6	1	60	**34499**	**569,00**
110	10	35 84 110 VRM	C	4,2	1	60	**34500**	**655,00**
125-140	10	35 84 140 VRM	D	4,8	1	30	**34501**	**775,00**
160	10	35 84 160 VRM	D	6,1	1	30	**34502**	**1.042,00**
200-225	10	35 84 200 VRM	E	12,9	1	30	**34503**	**1.573,00**
250-280	10	35 84 250 VRM	F	20,8	1	10	**34504**	**2.612,00**
315	10	35 84 315 VRM	G	24,6	1	10	**34505**	**3.169,00**

L. Desc. U

	Corpo Body	Comporta Disc	Junta Rubber seal	Eixo Shaft	Medidas Sizes	PN PN
Série Classic Manípulo em alúminio Aluminium handle	PVC-U	PVC-U	EPDM FPM	Aço zincado Zinc plated steel Eixo aço inoxidável Stainless steel shaft	D63 - D140 (2" - 5") D160 - D250 (6" - 10")	10 bar 150 p.s.i. 6 bar 90 p.s.i.

63 - 75 | **90** | **110** | **125 - 140** | **160** | **200 - 225** | **250**

VÁLVULAS DE BORBOLETA EM PVC-U SÉRIE CLASSIC - PVC-U BUTTERFLY VALVES CLASSIC SÉRIES

UP. 80. Z3

G3 | VMA 510

Anéis tóricos em EPDM
Eixo em aço zincado

EPDM O-Rings
zinc plated steel shaft

DIÂM.	PN	REF.	EMB.	kg	Q(B)	Q(P)	CÓD.	EUROS
63-75	10	05 80 075	0,02	4,1	2	140	**02581**	**136,00**
90	10	05 80 090	0,02	5,4	2	140	**02582**	**158,00**
110	10	05 80 110	0,02	7,5	2	98	**02583**	**175,00**
125-140	10	05 80 140	0,03	10,5	2	70	**02585**	**206,00**
160	6	05 80 160	0,03	12,4	2	70	**02586**	**251,00**
200-225	6	05 80 200	0,07	19,2	2	40	**02587**	**370,00**
250	6	05 80 250	0,07	13,3	1	20	**15846**	**746,00**

L. Desc. U

UP. 80. I4

G3 | VMA 510

Anéis tóricos em Viton®
Eixo em aço inoxidável (AISI 316)

FPM O-Rings
stainless steel shaft

DIÂM.	PN	REF.	EMB.	kg	Q(B)	Q(P)	CÓD.	EUROS
63-75	10	05 80 075 IV	0,02	4,1	2	140	**16713**	**333,00**
90	10	05 80 090 IV	0,02	5,4	2	140	**16714**	**380,00**
110	10	05 80 110 IV	0,02	7,5	2	98	**16715**	**486,00**
125-140	10	05 80 140 IV	0,03	10,5	2	70	**16716**	**642,00**
160	6	05 80 160 IV	0,03	12,4	2	70	**16717**	**869,00**
200-225	6	05 80 200 IV	0,07	19,2	2	40	**16718**	**1.393,00**
250	6	05 80 250 IV	0,07	13,3	1	20	**22426**	**1.384,00**

L. Desc. U

KIT DE ACESSÓRIOS PARA VÁLVULAS DE BORBOLETA PVC-U - PVC-U ASSEMBLY KITS FOR BUTTERFLY VALVES

UP. 81. RA

G3 | ACP 120

KIT ACESSÓRIOS VÁLV. BORBOLETA
União colarinho + flange móvel

BUTTERFLY VALVE ASSEMBLY KIT
flange adaptor + backing ring

DIÂM.	PN	REF.	EMB.	kg	Q(B)	Q(P)	CÓD.	EUROS
63	10	05 81 063 RA	B	5,8	3	360	**09119**	**38,00**
75	10	05 81 075 RA	B	4,9	2	240	**09120**	**50,00**
90	10	05 81 090 RA	C	12,3	3	180	**09121**	**71,00**
110	10	05 81 110 RA	C	9,7	2	120	**09122**	**87,00**
125	10	05 81 125 RA	C	10,6	2	120	**09123**	**110,00**
140	10	05 81 140 RA	D	12,0	2	60	**09124**	**125,00**
160	6	05 81 160 RA	D	19,4	2	60	**09125**	**190,00**
200	6	05 81 200 RA	D	11,4	1	30	**09126**	**242,00**
225	6	05 81 225 RA	E	13,1	1	15	**09127**	**274,00**
250	6	05 81 250 RA	E	21,6	1	15	**16060**	**572,00**

L. Desc. U

UP. 82. RA

G3 | ACP 120

KIT ACESSÓRIOS VÁLV. BORBOLETA
Flange fixa

BUTTERFLY VALVE ASSEMBLY KIT
fixed flange

DIÂM.	PN	REF.	EMB.	kg	Q(B)	Q(P)	CÓD.	EUROS
75	10	05 82 075 RA	B	4,5	2	240	**09128**	**57,00**
90	10	05 82 090 RA	C	11,0	3	180	**09129**	**71,00**
110	10	05 82 110 RA	C	9,0	2	120	**09130**	**81,00**
125	10	05 82 125 RA	D	14,1	3	90	**09131**	**94,00**
140	10	05 82 140 RA	D	11,3	2	60	**09132**	**109,00**
160	6	05 82 160 RA	D	17,0	2	60	**09133**	**163,00**
200	6	05 82 200 RA	D	9,8	1	30	**09134**	**204,00**
225	6	05 82 225 RA	E	11,7	1	15	**09135**	**233,00**

L. Desc. U

VÁLVULAS DE COMPORTA ROTATIVA EM PVC-U - PVC-U ROTARY DISC VALVES

UP. 90. 3V

G3 | VAL 355

VÁLV. COMPORTA ROTAT. 3 VÍAS
Colar - SI

3-WAY ROTARY DISC VALVE
solvent socket - SI

DIÂM.	PN	REF.	EMB.	kg	Q(B)	Q(P)	CÓD.	EUROS
50 - 63	6	05 90 730	D	6,7	8 (1)	240	**15765**	**44,00**
63 - 75	6	05 90 740	D	11,2	4 (1)	120	**41862**	**60,00**

L. Desc. U

VÁLVULAS DE PURGA - DRAIN VALVES

ABS. 90. MT

G3 | VAL 390

VÁLVULA DE PURGA EM ABS
Roscar macho BSP x adaptador mangueira

ABS DRAIN VALVE
BSP male thread x spigot connection

DIÂM.	PN	REF.	EMB.	kg	Q(B)	Q(P)	CÓD.	EUROS
¼"	6	05 90 612	B	1,9	200 (20)	24000	**11656**	**2,95**

L. Desc. U

UP. 90. MT

G3 | VAL 360

VÁLVULA DE PURGA EM PVC
Roscar macho BSP x roscar fêmea BSP

PVC DRAIN VALVE
BSP male x female thread

DIÂM.	PN	REF.	EMB.	kg	Q(B)	Q(P)	CÓD.	EUROS
¾"	10	05 90 625	B	3,1	80 (10)	9600	**02579**	**4,80**

L. Desc. V

VÁLVULAS DE GUILHOTINA EM PVC-U - PVC-U KNIFE GATE VALVES

UP. 79. SF

G3 | VGU 850

VÁLVULA DE GUILHOTINA
Colar fêmea x colar fêmea

KNIFE GATE VALVE
solvent socket x solvent socket

DIÂM.	PN	REF.	EMB.	kg	Q(B)	Q(P)	CÓD.	EUROS
50 x 50	3,5	05 79 050	B	2,8	8	960	**28590***	**20,00**
63 x 63	3,5	05 79 063	C	5,6	12	720	**28600**	**26,00**
90 x 90	1,5	05 79 090	D	8,6	3	90	**43577**	**94,00**
110 x 110	1,5	05 79 110	D	6,2	2	60	**43578**	**99,00**

L. Desc. U

UP. 79. SFSPI

G3 | VGU 850

VÁLVULA DE GUILHOTINA
Colar fêmea x adaptador de mangueira

KNIFE GATE VALVE
solvent socket x spigot

DIÂM.	PN	REF.	EMB.	kg	Q(B)	Q(P)	CÓD.	EUROS
50 x 50	3,5	05 79 150	B	3,0	8	960	**28934**	**20,00**
50 x 38	3,5	05 79 151	B	3,0	8	960	**28935**	**20,00**
63 x 63	3,5	05 79 163	C	5,7	12	720	**28936**	**26,00**

L. Desc. U

UP. 79. SPI

G3 | VGU 850

VÁLVULA DE GUILHOTINA
Adapt. mangueira x adapt. mangueira

KNIFE GATE VALVE
spigot x spigot

DIÂM.	PN	REF.	EMB.	kg	Q(B)	Q(P)	CÓD.	EUROS
38 x 38	3,5	05 79 438	B	-	6	720	**31441**	**27,00**
50 x 50	3,5	05 79 450	C	4,9	12	720	**28598**	**27,00**
50 x 38	3,5	05 79 451	-	-	-	-	**28597**	**27,00**
63 x 63	3,5	05 79 463	-	-	-	-	**28607**	**26,00**

L. Desc. U

UP. 79. MT

G3 | VGU 850

VÁLVULA DE GUILHOTINA
Roscar macho BSP x roscar macho BSP

KNIFE GATE VALVE
male thread x male thread

DIÂM.	PN	REF.	EMB.	kg	Q(B)	Q(P)	CÓD.	EUROS
1½" x 1½"	3,5	05 79 250	-	-	-	-	**28595**	**27,00**
2" x 2"	3,5	05 79 263	C	5,6	12	720	**28605**	**26,00**

L. Desc. U

UP. 79. MTSF

G3 | VGU 850

VÁLVULA DE GUILHOTINA
Roscar macho BSP x colar fêmea

KNIFE GATE VALVE
male thread x solvent socket

DIÂM.	PN	REF.	EMB.	kg	Q(B)	Q(P)	CÓD.	EUROS
1½" x 50	3,5	05 79 335	C	6,0	16	960	**28937**	**27,00**
2" x 63	3,5	05 79 336	C	5,9	12	720	**28938**	**26,00**

L. Desc. U

UP. 79. MTSPI

G3 | VGU 850

VÁLVULA DE GUILHOTINA
Roscar macho BSP x adaptador mangueira

KNIFE GATE VALVE
male thread x spigot

DIÂM.	PN	REF.	EMB.	kg	Q(B)	Q(P)	CÓD.	EUROS
1½" x 50	3,5	05 79 550	-	-	-	-	**28939**	**27,00**
1½" x 38	3,5	05 79 551	B	3,0	8	960	**28940**	**27,00**
2" x 63	3,5	05 79 563	B	2,9	6	720	**28941**	**26,00**

L. Desc. U

UP. 79. FT

G3 | VGU 850

VÁLVULA DE GUILHOTINA
Roscar fêmea BSP x roscar fêmea BSP

KNIFE GATE VALVE
female thread x female thread

DIÂM.	PN	REF.	EMB.	kg	Q(B)	Q(P)	CÓD.	EUROS
1½" x 1½"	3,5	05 79 650	B	3,0	8	960	**28593**	**27,00**
2" x 2"	3,5	05 79 663	C	6,1	12	720	**28603**	**29,00**

L. Desc. U

UP. 79. MFT

G3 | VGU 850

VÁLVULA DE GUILHOTINA
Roscar fêmea BSP x roscar macho BSP

KNIFE GATE VALVE
female thread x male thread

DIÂM.	PN	REF.	EMB.	kg	Q(B)	Q(P)	CÓD.	EUROS
1½" x 1½"	3,5	05 79 750	C	6,1	16	960	**28942**	**27,00**
2" x 2"	3,5	05 79 763	-	-	-	-	**28943**	**28,00**

L. Desc. U

VÁLVULAS DE GUILHOTINA EM PVC-U - PVC-U KNIFE GATE VALVES

UP. 79. FTSF

G3 | VGU 850

VÁLVULA DE GUILHOTINA
Roscar fêmea BSP x colar fêmea

KNIFE GATE VALVE
female thread x solvent socket

DIÂM.	PN	REF.	EMB.	kg	Q(B)	Q(P)	CÓD.	EUROS
1½" x 50	3,5	05 79 850	B	2,9	8	960	**28944**	**27,00**
2" x 63	3,5	05 79 863	C	5,9	12	720	**28945**	**28,00**

L. Desc. U

UP. 79. FTSPI

G3 | VGU 850

VÁLVULA DE GUILHOTINA
Roscar fêmea BSP x adaptador mangueira

KNIFE GATE VALVE
female thread x spigot

DIÂM.	PN	REF.	EMB.	kg	Q(B)	Q(P)	CÓD.	EUROS
1½" x 50	3,5	05 79 950	-	-	-	-	**28946**	**27,00**
1½" x 38	3,5	05 79 951	B	3,0	8	960	**28947**	**27,00**
2" x 63	3,5	05 79 963	-	-	-	-	**28948**	**28,00**

L. Desc. U

UP. 79. SM

G3 | VGU 850

VÁLVULA DE GUILHOTINA
colar macho

KNIFE GATE VALVE
male solvent socket

DIÂM.	PN	REF.	EMB.	kg	Q(B)	Q(P)	CÓD.	EUROS
63x63	3,5	05 79 363	C	5,2	12	720	**70922**	**33,00**

L. Desc. U

VÁLVULAS HIDRÁULICAS EM PVC-U - PVC-U HYDRAULIC VALVES

UP. 71. SF

G3 | VHD 610

VÁLVULA HIDRÁULICA D63
Colar fêmea 3 peças

NBR - EPDM
solvent socket

DIÂM.	PN	REF.	EMB.	kg	Q(B)	Q(P)	CÓD.	EUROS
63	10	05 71 063	C	4,0	2	120	**11462**	**255,00**
							L. Desc. U	

UP. 71. SF2

G3 | VHD 610

VÁLVULA HIDRÁULICA D90
Colar fêmea 3 peças

NBR - EPDM
solvent socket

DIÂM.	PN	REF.	EMB.	kg	Q(B)	Q(P)	CÓD.	EUROS
90	8	05 71 090	D	6,2	1	30	**27500**	**468,00**
							L. Desc. U	

UP. 71. FT1

G3 | VHD 610

VÁLVULA HIDRÁULICA D2"
Roscar fêmea BSP

NBR - EPDM
BSP female thread - EPDM

DIÂM.	PN	REF.	EMB.	kg	Q(B)	Q(P)	CÓD.	EUROS
2"	10	05 71 663	C	4,2	2	120	**28407**	**310,00**
							L. Desc. U	

UP. 71. FT2

G3 | VHD 610

VÁLVULA HIDRÁULICA 3"
Roscar fêmea BSP

NBR - EPDM
BSP female thread - EPDM

DIÂM.	PN	REF.	EMB.	kg	Q(B)	Q(P)	CÓD.	EUROS
3"	8	05 71 690	D	6,3	1	30	**28409**	**479,00**
							L. Desc. U	

UP. 71. KIT1

G3 | VHD 610

KIT CONVERSÃO
Em válvula hidráulica básica

CONVERSION KIT
basic hydraulic valve

DIÂM.	PN	REF.	EMB.	kg	Q(B)	Q(P)	CÓD.	EUROS
	-	05 71 063 CH	B	2,3	4 (1)	480	**30821**	**481,00**
							L. Desc. U	

UP. 71. KIT2

G3 | VHD 610

KIT CONVERSÃO
Em electroválvula

CONVERSION KIT
solenoid valve

DIÂM.	PN	REF.	EMB.	kg	Q(B)	Q(P)	CÓD.	EUROS
	-	05 71 063 CE	-	-	-	-	**30822**	**256,00**
							L. Desc. U	

UP. 71. KIT3

G3 | VHD 610

KIT CONVERSÃO
Em válvula hidráulica reguladora

CONVERSION KIT
pressure sustaining or control valve

DIÂM.	PN	REF.	EMB.	kg	Q(B)	Q(P)	CÓD.	EUROS
	-	05 71 063CRP	-	-	-	-	**30823**	**729,00**
							L. Desc. U	

UP. 71. KIT4

G3 | VHD 610

KIT CONVERSÃO
Em electroválvula reguladora

CONVERSION KIT
solenoid pressure sustaining or control valve

DIÂM.	PN	REF.	EMB.	kg	Q(B)	Q(P)	CÓD.	EUROS
	-	05 71 063CEP	-	-	-	-	**30824**	**817,00**
							L. Desc. U	

VÁLVULAS DE ASSENTO INCLINADO REGULADORAS EM PVC-U - PVC-U ANGLE SEAT REGULATOR VALVES

UP. 75. SF

G3 | VAI 710

VÁLVULA REGULADORA
Colar fêmea

HDPE - EPDM
solvent socket

DIÂM.	PN	REF.	EMB.	kg	Q(B)	Q(P)	CÓD.	EUROS
20	16	05 75 020	B	1,7	8 (4)	960	**22884**	**23,00**
							L. Desc. U	

UP. 75. 3SF

G3 | VAI 710

VÁLVULA REGULADORA
Junção 3 peças

HDPE - EPDM
union end connector

DIÂM.	PN	REF.	EMB.	kg	Q(B)	Q(P)	CÓD.	EUROS
20	16	05 75 120	B	1,7	6 (3)	720	**22885**	**25,00**
							L. Desc. U	

UP. 75. SM

G3 | VAI 710

VÁLVULA REGULADORA
Colar macho

HDPE - EPDM
male solvent socket

DIÂM.	PN	REF.	EMB.	kg	Q(B)	Q(P)	CÓD.	EUROS
20	16	05 75 220	B	1,6	8 (4)	960	**22886**	**22,00**
							L. Desc. U	

UP. 75. MT

G3 | VAI 710

VÁLVULA REGULADORA
Roscar macho BSP

HDPE - EPDM
BSP male thread

DIÂM.	PN	REF.	EMB.	kg	Q(B)	Q(P)	CÓD.	EUROS
¾" (DN 15)	16	05 75 425	B	2,0	10 (5)	1200	**22887**	**22,00**
							L. Desc. U	

VÁLVULAS DE ASSENTO INCLINADO ANTI-RETORNO EM PVC-U - PVC-U ANGLE SEAT CHECK VALVES

UP. 77. SF

G3 | VAI 710

VÁLVULA ANTI-RETORNO
Colar fêmea

EPDM
solvent socket

DIÂM.	PN	REF.	EMB.	kg	Q(B)	Q(P)	CÓD.	EUROS
20	16	05 77 020	B	2,9	20 (10)	2400	**22889**	**23,00**
							L. Desc. U	

UP. 77. 3SF

G3 | VAI 710

VÁLVULA ANTI-RETORNO
Junção 3 peças

EPDM
union end connector

DIÂM.	PN	REF.	EMB.	kg	Q(B)	Q(P)	CÓD.	EUROS
20	16	05 77 120	B	2,6	12 (6)	1440	**22890**	**20,00**
							L. Desc. U	

UP. 77. SM

G3 | VAI 710

VÁLVULA ANTI-RETORNO
Colar macho

EPDM
male solvent socket

DIÂM.	PN	REF.	EMB.	kg	Q(B)	Q(P)	CÓD.	EUROS
20	16	05 77 220	B	3,2	24 (12)	2880	**22891**	**23,00**
							L. Desc. U	

UP. 77. MT

G3 | VAI 710

VÁLVULA ANTI-RETORNO
Roscar macho BSP

EPDM
BSP male thread

DIÂM.	PN	REF.	EMB.	kg	Q(B)	Q(P)	CÓD.	EUROS
¾" (DN 15)	16	05 77 425	B	3,4	24 (12)	2880	**22892**	**23,00**
							L. Desc. U	

FILTRO EM LINHA EM PVC-U - PVC-U LINE STRAINER

UP. 76. SF

C2 | VAI 710

FILTRO
Colar fêmea

EPDM
solvent socket

DIÂM.	PN	REF.	EMB.	kg	Q(B)	Q(P)	CÓD.	EUROS
20	16	05 76 020	B	2,6	20 (10)	2400	**25713**	**18,00**
							L. Desc. U	

UP. 76. 3SF

C2 | VAI 710

FILTRO
Junção 3 peças

EPDM
union end connector

DIÂM.	PN	REF.	EMB.	kg	Q(B)	Q(P)	CÓD.	EUROS
20	16	05 76 120	B	2,4	12 (6)	1440	**25714**	**23,00**
							L. Desc. U	

UP. 76. SM

C2 | VAI 710

FILTRO
Colar macho

EPDM
male solvent socket

DIÂM.	PN	REF.	EMB.	kg	Q(B)	Q(P)	CÓD.	EUROS
20	16	05 76 220	B	2,9	24 (12)	2880	**25715**	**18,00**
							L. Desc. U	

UP. 76. MT

C2 | VAI 710

FILTRO
Roscar macho BSP

EPDM
BSP male thread

DIÂM.	PN	REF.	EMB.	kg	Q(B)	Q(P)	CÓD.	EUROS
¾" (DN 15)	16	05 76 425	B	2,6	20 (10)	2400	**25716**	**18,00**
							L. Desc. U	

VÁLVULAS DE VENTOSA EM PVC-U - PVC-U AIR/VACUUM RELIEF VALVES

UP. 90. DE

C4 | VVE 810

VÁLVULA DE VENTOSA
Roscar macho BSP

AIR/VACUUM RELIEF VALVE
BSP male thread

DIÂM.	PN	REF.	EMB.	kg	Q(B)	Q(P)	CÓD.	EUROS
1½"	12	05 90 850	B	2,3	6	720	**22803**	**40,00**
							L. Desc. U	

VÁLVULAS ACTUADAS - ACTUATED VALVES

210 Válvulas de esfera actuadas
Actuated ball valves

212 Válvulas de borboleta actuadas
Actuated butterfly valves

214 Válvulas de esfera Serie 3 vias actuadas
Actuated ball valves 3-way Series

215 Válvulas de comporta rotativa actuadas
Actuated rotary disc valves

216 Actuadores, kits e acessórios
Actuators, kits and accessories

VÁLVULAS DE ESFERA EM PVC-U SÉRIE INDUSTRIAL: ACTUAÇÃO ELÉCTRICA

PVC-U BALL VALVES INDUSTRIAL SÉRIES: ELECTRIC ACTUATION

Válvulas de esfera Série Industrial PVC-U - 2 vias
Industrial Series ball valves PVC-U - 2 ways

Uniões de colar (outras opções de ligações disponiveis)
Solvent socket connectors (other connections also available)

PTFE - EPDM

J+J | ALPES

	Actuação eléctrica Electric actuation		Actuação eléctrica com bloqueio de segurança Electric actuation & BSR safety block		Actuação eléctrica ER PR (D16-D90) + VS (D110) Electric actuation ER PR (D16-D90) + VS (D110)	
	24 V AC / DC	85 - 240 V AC / DC	24 - 240 V AC / DC		100 - 240V AC	15 - 30V AC / DC
D16 - ⅜"	29490 **543,00**	31420 **561,00**	-	26417 **1.380,00**	29510 **1.029,00**	29530 **908,00**
D20 - ½"	29491 **543,00**	31421 **561,00**	-	05366 **1.380,00**	29511 **1.029,00**	29531 **908,00**
D25 - ¾"	29492 **543,00**	31422 **551,00**	-	05367 **1.383,00**	29512 **1.026,00**	29532 **908,00**
D32 - 1"	29493 **547,00**	31423 **559,00**	-	05368 **1.387,00**	29513 **1.023,00**	29533 **913,00**
D40 - 1¼"	29494 **552,00**	31424 **552,00**	-	05369 **1.393,00**	29514 **1.023,00**	29534 **914,00**

L. Desc. U **L. Desc. U**

	Actuação eléctrica Electric actuation		Actuação eléctrica com bloqueio de segurança Electric actuation & BSR safety block	Actuação eléctrica ER PR (D16-D90) + VS (D110) Electric actuation ER PR (D16-D90) + VS (D110)	
	24 - 240 AC / DC		24 - 240 AC / DC	100 - 240V AC	15 - 30V AC / DC
D50 - 1½"	02628 **759,00**		05370 **2.101,00**	29515 **1.037,00**	29535 **921,00**
D63 - 2"	02629 **808,00**		05371 **1.410,00**	29516 **1.057,00**	29536 **936,00**
D75 - 2½"	02630 **1.163,00**		05372 **1.803,00**	29517 **1.766,00**	29537 **1.694,00**
D90 - 3"	02631 **1.452,00**		05373 **2.069,00**	29518 **1.762,00**	29538 **1.701,00**
D110 - 4"	26415 **2.117,00**		26419 **2.891,00**	29519 **3.253,00**	29539 **3.071,00**

L. Desc. U **L. Desc. U**

PTFE - FPM

PTFE - FPM

	Actuação eléctrica Electric actuation		Actuação eléctrica com bloqueio de segurança Electric actuation & BSR safety block		Actuação eléctrica ER PR (D16-D90) + VS (D110) Electric actuation ER PR (D16-D90) + VS (D110)	
	24 V AC / DC	85 - 240 V AC / DC	24 V AC / DC	24 - 240 V AC / DC	100 - 240V AC	15 - 30V AC / DC
D16 - ⅜"	29570 **549,00**	31425 **549,00**	-	29600 **1.393,00**	29610 **1.029,00**	29630 **921,00**
D20 - ½"	29571 **549,00**	31426 **549,00**	-	29601 **1.393,00**	29611 **1.029,00**	29631 **921,00**
D25 - ¾"	29572 **556,00**	31427 **547,00**	-	29602 **1.393,00**	29612 **1.035,00**	29632 **919,00**
D32 - 1"	29573 **556,00**	31428 **553,00**	-	29603 **1.409,00**	29613 **1.035,00**	29633 **923,00**
D40 - 1¼"	29574 **565,00**	31429 **559,00**	-	29604 **1.414,00**	29614 **1.045,00**	29634 **925,00**

L. Desc. U **L. Desc. U**

	Actuação eléctrica Electric actuation		Actuação eléctrica com bloqueio de segurança Electric actuation & BSR safety block	Actuação eléctrica ER PR (D16-D90) + VS (D110) Electric actuation ER PR (D16-D90) + VS (D110)	
	24 - 240 AC / DC		24 - 240 AC / DC	100 - 240V AC	15 - 30V AC / DC
D50 - 1½"	29585 **785,00**		29605 **1.398,00**	29615 **1.044,00**	29635 **951,00**
D63 - 2"	29586 **799,00**		29606 **1.429,00**	29616 **1.077,00**	29636 **968,00**
D75 - 2½"	29587 **1.186,00**		29607 **1.827,00**	29617 **1.791,00**	29637 **1.730,00**
D90 - 3"	29588 **1.488,00**		29608 **2.117,00**	29618 **1.792,00**	29638 **1.721,00**
D110 - 4"	29589 **2.153,00**		29609 **2.927,00**	29619 **3.290,00**	29639 **3.109,00**

L. Desc. U **L. Desc. U**

VÁLVULAS DE ESFERA EM PVC-U SÉRIE INDUSTRIAL: ACTUAÇÃO PNEUMÁTICA
PVC-U BALL VALVES INDUSTRIAL SÉRIES: PNEUMATIC ACTUATION

Actuação pneumática alumínio Pneumatic actuation aluminum		Actuação pneumática alumínio com kit (*) Pneumatic actuation aluminum & kit (*)		Actuação pneumática poliamida Pneumatic actuation polyamide		Actuação pneumática poliamida com kit (*) Pneumatic actuation polyamide & kit (*)	
Duplo efeito Double acting	Simples efeito Spring return	Duplo efeito Double acting	Simples efeito Spring return	Duplo efeito Double acting	Simples efeito Spring return	Duplo efeito Double acting	Simples efeito Spring return

Válvulas de esfera Série Industrial PVC-U - 2 vias
Industrial Series ball valves PVC-U - 2 ways

PTFE - EPDM

D16 - ⅜"	26425 **345,00**	26433 **450,00**	26421 **775,00**	26429 **763,00**	29875 **341,00**	29885 **365,00**	29894 **751,00**	29904 **788,00**
D20 - ½"	05390 **345,00**	05414 **450,00**	02648 **775,00**	05304 **763,00**	29876 **341,00**	29886 **365,00**	29895 **751,00**	29905 **788,00**
D25 - ¾"	05391 **346,00**	05415 **451,00**	02649 **783,00**	05305 **761,00**	29877 **341,00**	29887 **364,00**	29896 **757,00**	29906 **782,00**
D32 - 1"	05392 **407,00**	05416 **507,00**	02650 **699,00**	05306 **824,00**	29878 **499,00**	29888 **545,00**	29897 **896,00**	29907 **931,00**
D40 - 1¼"	05393 **407,00**	05417 **506,00**	02651 **722,00**	05307 **818,00**	29879 **497,00**	29889 **544,00**	29898 **903,00**	29908 **939,00**
D50 - 1½"	05394 **412,00**	05418 **643,00**	02652 **725,00**	05308 **969,00**	29880 **513,00**	29890 **714,00**	29899 **896,00**	29909 **1.090,00**
D63 - 2"	05395 **422,00**	05419 **633,00**	02653 **742,00**	05309 **972,00**	29881 **514,00**	29891 **717,00**	29900 **911,00**	29910 **1.104,00**
D75 - 2½"	05396 **618,00**	05420 **1.017,00**	02654 **921,00**	05310 **1.332,00**	29882 **666,00**	29892 **992,00**	29901 **1.066,00**	29911 **1.393,00**
D90 - 3"	05397 **654,00**	05421 **1.066,00**	02655 **1.005,00**	05311 **1.416,00**	29883 **665,00**	29893 **1.029,00**	29902 **1.174,00**	29912 **1.441,00**
D110 - 4"	26427 **1.042,00**	26435 **1.779,00**	26423 **1.428,00**	26431 **2.092,00**	29884 **1.053,00**		29903 **1.501,00**	
	L. Desc. U				**L. Desc. U**			

PTFE - FPM

D16 - ⅜"	29913 **351,00**	29923 **466,00**	29933 **775,00**	29943 **775,00**	29953 **343,00**	29963 **375,00**	29972 **763,00**	29982 **788,00**
D20 - ½"	29914 **351,00**	29924 **466,00**	29934 **775,00**	29944 **775,00**	29954 **343,00**	29964 **375,00**	29973 **763,00**	29983 **788,00**
D25 - ¾"	29915 **350,00**	29925 **462,00**	29935 **784,00**	29945 **771,00**	29955 **343,00**	29965 **375,00**	29974 **759,00**	29984 **794,00**
D32 - 1"	29916 **416,00**	29926 **513,00**	29936 **791,00**	29946 **824,00**	29956 **503,00**	29966 **549,00**	29975 **908,00**	29985 **944,00**
D40 - 1¼"	29917 **414,00**	29927 **513,00**	29937 **730,00**	29947 **828,00**	29957 **504,00**	29967 **550,00**	29976 **908,00**	29986 **956,00**
D50 - 1½"	29918 **437,00**	29928 **666,00**	29938 **736,00**	29948 **981,00**	29958 **517,00**	29968 **727,00**	29977 **919,00**	29987 **1.102,00**
D63 - 2"	29919 **436,00**	29929 **690,00**	29939 **750,00**	29949 **974,00**	29959 **530,00**	29969 **725,00**	29978 **929,00**	29988 **1.117,00**
D75 - 2½"	29920 **643,00**	29930 **1.053,00**	29940 **931,00**	29950 **1.380,00**	29960 **714,00**	29970 **1.042,00**	29979 **1.125,00**	29989 **1.416,00**
D90 - 3"	29921 **702,00**	29931 **1.114,00**	29941 **1.042,00**	29951 **1.452,00**	29961 **740,00**	29971 **1.041,00**	29980 **1.210,00**	29990 **1.488,00**
D110 - 4"	29922 **1.102,00**	29932 **1.814,00**	29942 **1.464,00**	29952 **2.153,00**	29962 **1.090,00**		29981 **1.549,00**	
	L. Desc. U				**L. Desc. U**			

(*) Kit: electroválvula, final de linha e reguladores de escape
Kit: electric valve, limit-switch box and relief regulators

As válvulas pneumáticas configuram como NF (normalmente fechadas) por defeito. Se desejar uma configuração NA (normalmente aberta) deve indicar ao realizar o pedido
Pneumatic valves are shipped as NC (normally closed) as standard. If a NO (normally open) configuration is needed, please specify when placing the order.

VÁLVULAS DE BORBOLETA PVC-U SÉRIE STD: ATUAÇÃO ELÉTRICA
PVC-U BUTTERFLY VALVES STD SERIES: ELECTRIC ACTUATION

STD SÉRIES

VÁLVULA DE BORBOLETA STD COM ATUADOR ELÉTRICO

Melhor relação qualidade-preço

- Novo desenvolvimento CEPEX
- Especialmente desenhada para piscinas comerciais - baterias automáticas para grandes filtros
- Melhor relação **qualidade-preço** com a garantia do Sistema de Qualidade Integral Cepex
- Válvula fabricada em PVC-U; juntas em EPDM; eixo em ácido zincado - Livre de corosão
- Resistência ao impacto e à radiação UV
- Compatível com todos os standards de instalação - ISO/DIN, BSi, ANSI, JIS
- Atuador multivoltagem (24-240 VAC-VDC) e grau de proteção IP67

F02

Juntas em EPDM
eixo em aço zincado

DIÂM.	PN	REF.	PACK	kg	Q(B)	Q(P)	CÓD.	EUROS
63-75	10	05 83 075 09J	C	3,6	1	60	**72267**	**1.065,00**
90	10	05 83 090 09J	D	4,0	1	30	**72268**	**1.077,00**
110	10	05 83 110 09J	E	5,9	1	15	**72269**	**1.193,00**
125-140	10	05 83 140 09J	-	-	-	-	**72270**	**1.549,00**
160	10	05 83 160 09J	E	10,3	1	15	**72273**	**1.924,00**
200-225	10	05 83 200 09J	-	-	-	-	**72274**	**2.107,00**
250	6	05 83 250 09J	-	-	-	-	**72275**	**2.983,00**
315	6	05 83 315 09J	-	-	-	-	**72276**	**3.251,00**

VÁLVULAS DE BORBOLETA (COMPORTA PVC-U) SÉRIE INDUSTRIAL: ACTUAÇÃO ELÉCTRICA

BUTTERFLY VALVES (PVC-U DISC) INDUSTRIAL SÉRIES: ELECTRIC ACTUATION

J+J

VALPES

Válvulas de mariposa Série Industrial PVC-U - eixo em aço inoxidável

Butterfly valves Industrial Series PVC-U - stainless steel shaft

EPDM
Perox. | Perox.

	Actuação eléctrica Electric actuation 24 - 240 V AC / DC	Actuação eléctrica com bloqueio de segurança Electric actuation & BSR safety block 24 - 240 V AC / DC	Actuação eléctrica Electric actuation 100 - 240V AC	Actuação eléctrica Electric actuation 15 - 30V AC / DC
D63 - D75	30272 **1.497,00**	30286 **1.658,00**	30293 **2.071,00**	30307 **1.929,00**
D90	30273 **1.140,00**	30287 **1.803,00**	30294 **1.741,00**	30308 **1.666,00**
D110	30274 **1.454,00**	30288 **2.044,00**	30295 **1.936,00**	30309 **1.888,00**

	Actuação eléctrica Electric actuation 24 - 240 V AC / DC	Actuação eléctrica com bloqueio de segurança Electric actuation & BSR safety block 24 - 240 V AC / DC	Actuação eléctrica Electric actuation 100 - 240V AC	Actuação eléctrica Electric actuation 15-30V AC / DC
D125 - D140	30275 **1.960,00**	30289 **3.372,00**	30296 **3.150,00**	30310 **2.932,00**
D160	30276 **1.962,00**	30290 **2.724,00**	30297 **3.154,00**	30311 **2.953,00**
D200 - D225	30277 **2.603,00**	30291 **3.386,00**	30298 **3.737,00**	30312 **3.737,00**
D250 - D280	30278 **2.927,00**	30292 **3.954,00**	30299 **4.172,00**	30313 **4.172,00**
D315	32742 **3.374,00**	32744 **4.342,00**	32745 **4.641,00**	32747 **4.641,00**

FPM

	Actuação eléctrica Electric actuation 24 - 240 V AC / DC	Actuação eléctrica com bloqueio de segurança Electric actuation & BSR safety block 24 - 240 V AC / DC	Actuação eléctrica Electric actuation 100 - 240V AC	Actuação eléctrica Electric actuation 15 - 30V AC / DC
D63 - D75	30336 **1.203,00**	30350 **1.827,00**	30357 **1.776,00**	30371 **1.707,00**
D90	30337 **1.222,00**	30351 **1.851,00**	30358 **1.779,00**	30372 **1.721,00**
D110	30338 **1.536,00**	30352 **2.153,00**	30359 **2.021,00**	30373 **1.973,00**

	Actuação eléctrica Electric actuation 85 - 240 V AC / DC	Actuação eléctrica com bloqueio de segurança Electric actuation & BSR safety block 85 - 240 V AC / DC	Actuação eléctrica Electric actuation 100 - 240V AC	Actuação eléctrica Electric actuation 15-30V AC / DC
D125 - D140	30339 **2.117,00**	30353 **2.967,00**	30360 **3.207,00**	30374 **3.093,00**
D160	30340 **2.226,00**	30354 **2.987,00**	30361 **3.296,00**	30375 **3.107,00**
D200 - D225	30341 **2.770,00**	30355 **3.701,00**	30362 **3.967,00**	30376 **3.967,00**
D250 - D280	30342 **3.520,00**	30356 **4.472,00**	30363 **4.739,00**	30377 **4.739,00**
D315	32749 **4.028,00**	32751 **4.910,00**	32752 **5.189,00**	32754 **5.189,00**

L. Desc. U

VÁLVULAS DE BORBOLETA (COMPORTA PVC-U) SÉRIE INDUSTRIAL: ACTUAÇÃO PNEUMÁTICA

BUTTERFLY VALVES (PVC-U DISC) INDUSTRIAL SÉRIES: PNEUMATIC ACTUATION

Actuação pneumática alumínio Pneumatic actuation aluminum		Actuação pneumática alumínio com kit (*) Pneumatic actuation aluminum & kit (*)		Actuação pneumática poliamida Pneumatic actuation polyamide		Actuação pneumática poliamida com kit (*) Pneumatic actuation polyamide & kit (*)	
Duplo efeito Double acting	Simples efeito Spring return	Duplo efeito Double acting	Simples efeito Spring return	Duplo efeito Double acting	Simples efeito Spring return	Duplo efeito Double acting	Simples efeito Spring return

Válvulas de borboleta Série Industrial PVC-U - eixo em aço inoxidável

Butterfly valves Industrial Series PVC-U - stainless steel shaft

EPDM

Alimentario | Food grade

D63 - D75	30464 **619,00**	30471 **935,00**	30478 **923,00**	30485 **1.203,00**	30492 **676,00**	30498 **947,00**	30501 **1.149,00**	30507 **1.427,00**
D90	30465 **630,00**	30472 **992,00**	30479 **936,00**	30486 **1.368,00**	30493 **679,00**	30499 **961,00**	30502 **1.092,00**	30508 **1.431,00**
D110	30466 **641,00**	30473 **1.029,00**	30480 **992,00**	30487 **1.364,00**	30494 **733,00**	30500 **1.017,00**	30503 **1.151,00**	30509 **1.471,00**
D125 - D140	30467 **969,00**	30474 **1.573,00**	30481 **1.307,00**	30488 **1.923,00**	30495 **969,00**		30504 **1.428,00**	
D160	30468 **1.005,00**	30475 **1.578,00**	30482 **1.329,00**	30489 **1.921,00**	30496 **992,00**		30505 **1.425,00**	
D200 - D225	30469 **1.259,00**	30476 **1.852,00**	30483 **1.658,00**	30490 **2.190,00**	30497 **1.259,00**		30506 **1.791,00**	
D250 - D280	30470 **1.984,00**	30477 **2.395,00**	30484 **2.311,00**	30491 **2.734,00**				
D315	32755 **2.710,00**	32757 **5.176,00**	32756 **2.975,00**	32758 **5.565,00**				

FPM

D63 - D75	30517 **699,00**	30524 **869,00**	30531 **1.037,00**	30538 **1.263,00**	30545 **711,00**	30551 **1.017,00**	30554 **1.187,00**	30560 **1.494,00**
D90	30518 **714,00**	30525 **1.053,00**	30532 **1.040,00**	30539 **1.416,00**	30546 **763,00**	30552 **1.066,00**	30555 **1.199,00**	30561 **.495,00**
D110	30519 **763,00**	30526 **1.125,00**	30533 **1.125,00**	30540 **1.464,00**	30547 **799,00**	30553 **1.151,00**	30556 **1.247,00**	30562 **1.573,00**
D125 - D140	30520 **1.066,00**	30527 **1.658,00**	30534 **1.393,00**	30541 **1.997,00**	30548 **1.053,00**		30557 **1.501,00**	
D160	30521 **1.151,00**	30528 **1.766,00**	30535 **1.488,00**	30542 **2.092,00**	30549 **1.161,00**		30558 **1.585,00**	
D200 - D225	30522 **1.573,00**	30529 **2.130,00**	30536 **1.888,00**	30543 **2.408,00**	30550 **1.525,00**		30559 **1.984,00**	
D250 - D280	30523 **2.467,00**	30530 **2.915,00**	30537 **2.806,00**	30544 **3.253,00**				
D315	32759 **3.204,00**	32761 **5.722,00**	32760 **3.482,00**	32762 **6.098,00**				

(*) Kit: electroválvula, final de linha e reguladores de escape
Kit: solenoid valve, limit-switch box and relief regulators

As válvulas pneumáticas configuram como NF (normalmente fechadas) por defeito. Se desejar uma configuração NA (normalmente aberta) deve indicar ao realizar o pedido.
Pneumatic valves are shipped as NC (normally closed) as standard. If a NO (normally open) configuration is needed, please specify when placing the order.

L. Desc. U

Consultar para válvulas de borboleta em outros materiais (PVC-C - PP-H)
On order more disc materials (CPVC - PP-H)

VÁLVULAS DE ESFERA SÉRIE 3 VIAS: ACTUAÇÃO ELÉCTRICA
BALL VALVES 3-WAY SERIES: ELECTRIC ACTUATION

F02

Válvulas de esfera 3 vias PVC-U - 3 vias
3-way Series ball valves PVC-U - 3 ways

Mangas para unir (outras opções de conexão disponíveis)
Solvent socket connectors (other connections also available)

PE - EPDM

J+J

	Actuação Eléctrica Electric actuation	Actuação Eléctrica com bloco de segurança Electric actuation & BSR safety block
	24 - 240 V AC / DC	24 - 240 V AC / DC
D50 - 1½"	27227 **860,00**	27228 **1.340,00**

	Actuação eléctrica Electric actuation	Actuação eléctrica com bloco de segurança Electric actuation & BSR safety block
	24 - 240 V AC / DC	24 - 240 V AC / DC
D50 - 1½"	71153 **752,00**	71155 **1.359,00**

	Actuação eléctrica Electric actuation	Actuação eléctrica com bloco de segurança Electric actuation & BSR safety block
	24 - 240 V AC / DC	24 - 240 V AC / DC
D50 - 1½"	71154 **763,00**	71156 **1.359,00**

VALPES

	Actuação eléctrica ER PR (D16-D90) + VS (D110) Electric actuation ER PR (D16-D90) + VS (D110)	
	100 - 240V AC	15 - 30V AC / DC
D50 - 1½"	29872 **1.633,00**	29874 **1.547,00**

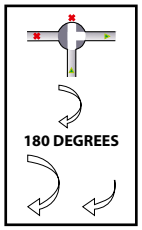

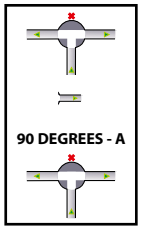

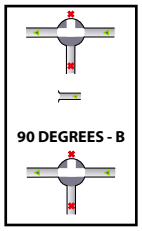

VÁLVULAS DE ESFERA SÉRIES 3 VIAS: ACTUAÇÃO PNEUMÁTICA
BALL VALVES 3-WAY SERIES: PNEUMATIC ACTUATION

F02

Válvulas de bola 3 vias PVC-U
3-way Series ball valves PVC-U

Mangas para unir (outras opções de conexão disponíveis)
Solvent socket connectors (other connections also available)

PE - EPDM

CH-air

	Actuação pneumática alumínio Pneumatic actuation aluminum		Actuação pneumática alumínio com kit Pneumatic actuation aluminum & kit (*)	
	Duplo efeito Double acting	Efeito simples Spring return	Duplo efeito Double acting	Efeito simples Spring return
D50 - 1½"	27589 **1.090,00**	27591 **1.332,00**	27588 **1.382,00**	27590 **1.610,00**

Prima

	Actuação pneumática poliamida Pneumatic actuation polyamide		Actuação pneumática poliamida com kit (*) Pneumatic actuation polyamide & kit (*)	
	Duplo efeito Double acting	Efeito simples Spring return	Duplo efeito Double acting	Efeito simples Spring return
D50 - 1½"	30147 **1.490,00**	30148 **1.549,00**	30149 **1.936,00**	30150 **1.948,00**

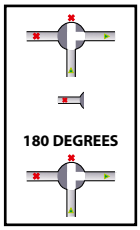

(*) Kit: electroválvula (220 VAC), fim de curso e reguladores de escape
Kit: electric valve (220 VAC), limit-switch box and relief regulators

As válvulas pneumáticas configuram-se como NF (normalmente fechadas) por defeito.
Se se deseja um configuração NA (normalmente aberta) deve-se indicar ao realizar o pedido.
Pneumatic valves are shipped as NC (normally closed) as standard. If a NO (normally open) configuration is needed, please specify when placing the order.

VÁLVULAS DE COMPORTA ROTATIVA AUTOMÁTICA EM PVC-U - PVC-U AUTOMATIC ROTARY DISC VALVES

UP. 90. 3V. ME 180

C08

VÁLV. COMPORTA ROTAT. 3 VIAS 180°
automática 230 VAC | colar

DIÂM.	PN	REF.	EMB.	kg	Q(B)	Q(P)	CÓD.	EUROS
50-63	6	05 90 730 MET		-	-	-	**41863**	**440,00**
63-75	6	05 90 740 MET	D	2,4	1	30	**59959**	**464,00**

L. Desc. U

C08

VÁLV. COMPORTA ROTAT. 3 VIAS 180°
automática 24 VAC | colar

DIÂM.	PN	REF.	EMB.	kg	Q(B)	Q(P)	CÓD.	EUROS
50-63	6	05 90 730 MET24A	-	-	-	-	**45866**	**452,00**
63-75	6	05 90 740 MET24A	D	2,4	1	30	**59960**	**468,00**

L. Desc. U

UP. 90. 3V. ME 90

C08

VÁLV. COMPORTA ROTAT. 3 VIAS 90°
automática 230 VAC | colar

DIÂM.	PN	REF.	EMB.	kg	Q(B)	Q(P)	CÓD.	EUROS
63-75	6	05 90 740 ME	D	2,4	1	30	**41864**	**408,00**

L. Desc. U

C08

VÁLV. COMPORTA ROTAT. 3 VIAS 90°
automática 24 VAC | colar

DIÂM.	PN	REF.	EMB.	kg	Q(B)	Q(P)	CÓD.	EUROS
63-75	6	05 90 740 ME24A	D	2,4	1	30	**43730**	**468,00**

L. Desc. U

SOBRESSELENTES VÁLVULAS DE COMPORTA ROTATIVA AUTOMÁTICA EM PVC-U
SPARE PARTS PVC-U AUTOMATIC ROTARY DISC VALVES

C08

ACTUADOR ELÉCTRICO 90°

DIÂM.	PN	REF.	EMB.	kg	Q(B)	Q(P)	CÓD.	EUROS
220V AC							**53933**	**364,00**
24 V AC							**53934**	**364,00**

L. Desc. U

C08

ACTUADOR ELÉCTRICO 180°

DIÂM.	PN	REF.	EMB.	kg	Q(B)	Q(P)	CÓD.	EUROS
220V AC							**59965**	**364,00**
24 V AC							**59966**	**364,00**

L. Desc. U

C08

KIT DE ACTUAÇÃO

DIÂM.	PN	REF.	EMB.	kg	Q(B)	Q(P)	CÓD.	EUROS
50-63							**54436**	**49,00**
63-75							**54086**	**49,00**

L. Desc. U

CRIAÇÃO DE CÓDIGOS PARA VÁLVULAS ACTUADAS ESPECIAIS

CÓDIGO DE VÁLVULA ACTUADA + **MATERIAL** + **CÓDIGO DE VÁLVULA MANUAL**

EXEMPLOS DE COMBINAÇÕES

Actuador	Material	Válvula
52261 Válv. esfera eléctrica J+J (12-48V)	**PVC-U**	**44759** Válv. esfera soldadura topo a topo
29875 Válv. esfera pneumática Prisma DE	**PVC-C**	**22836** Válv. esfera PVC-C roscar FPM
30352 Válv. borboleta eléctrica J+J com BSR	**PVC-C**	**34500** Válv. borboleta PP-H FPM

Válvula de esfera em PVC-U D50, união por soldadura topo a topo, juntas em EPDM e actuador eléctrico J+J (12-48V AC/DC)
CODE - 52261 + PP + 44759

Válvula de esfera PVC-C ¾", união roscada, juntas em FPM e actuador pneumático Prisma de duplo efeito
CODE - 52496 + PVC-C + 36914

Válvula de borboleta em PVC-C D110, juntas em FPM e actuador eléctrico J+J (80-240V AC/DC) com bloqueio de segurança
CODE - 30352 + PVC-C + 34500

SOBRESSELENTES: KITS DE ACTUAÇÃO - SPARE PARTS: ACTUATION KITS

Kits actuação / Actuation Kits	Actuação eléctrica / Electric actuation		Actuação eléctrica ER / VS / Electric actuation ER / VS		Actuação pneumática aluminio / Pneumatic actuation aluminum		Actuação pneumática poliamida / Pneumatic actuation polyamide	
	12 - 48 V AC / DC	80 - 240 V AC / DC	100 - 240V AC	24V AC / DC	Duplo efeito / Double acting	Efeito simples / Spring return	Duplo efeito / Double acting	Efeito simples / Spring return
Válvulas esfera 2 vias / 2-way ball valves — inclui peça de ligação, suportes, parafusos; flange separadora e ligações em diámetros necessários. / Includes coupling bush, supports, bolts, mounting clamp and connectors in required sizes.								
INDUSTRIAL SERIES — D16 - ⅜"	30570 **59,00**	56852 **64,00**	30580 **59,00**		30590 **57,00**	30600 **62,00**	30610 **59,00**	30620 **59,00**
D20 - ½"	30571 **59,00**	56853 **64,00**	30581 **59,00**		30591 **57,00**	30601 **62,00**	30611 **59,00**	30621 **59,00**
D25 - ¾"	30572 **58,00**	56854 **59,00**	30582 **58,00**		30592 **57,00**	30602 **58,00**	30612 **58,00**	30622 **58,00**
D32 - 1"	30573 **60,00**	56855 **61,00**	30583 **60,00**		30593 **60,00**	30603 **60,00**	30613 **60,00**	30623 **60,00**
D40 - 1¼"	30574 **61,00**	56856 **60,00**	30584 **60,00**		30594 **60,00**	30604 **60,00**	30614 **60,00**	30624 **60,00**
D50 - 1½"	30575 **67,00**		30585 **65,00**		30595 **65,00**	30605 **65,00**	30615 **65,00**	30625 **65,00**
D63 - 2"	30576 **65,00**		30586 **67,00**		30596 **65,00**	30606 **67,00**	30616 **67,00**	30626 **67,00**
D75 - 2½"	30577 **70,00**		30587 **95,00**		30597 **70,00**	30607 **70,00**	30617 **70,00**	30627 **95,00**
D90 - 3"	30578 **93,00**		30588 **96,00**		30598 **91,00**	30608 **91,00**	30618 **93,00**	30628 **96,00**
D110 - 4"	30579 **91,00**		30589 **96,00**		30599 **93,00**	30609 **93,00**	30619 **93,00**	

Válvulas esfera 2 vias [IND] / [IND] 2-way ball valves — inclui peça de ligação, suportes, parafusos; flange separadora e ligações em diámetros necessários. / Includes coupling bush, supports, bolts, mounting clamp and connectors in required sizes.								
[IND] SERIES — D16 - ⅜"	53944 **56,00**	43676 **58,00**	43676 **58,00**		43684 **56,00**	43690 **54,00**	43702 **54,00**	43702 **54,00**
D20 - ½"	53944 **56,00**	43676 **58,00**	43676 **58,00**		43684 **56,00**	43690 **54,00**	43702 **54,00**	43702 **54,00**
D25 - ¾"	53945 **56,00**	43677 **56,00**	43677 **56,00**		43685 **56,00**	43691 **55,00**	43703 **54,00**	43703 **54,00**
D32 - 1"	53946 **56,00**	43678 **56,00**	43678 **56,00**		43686 **57,00**	43686 **57,00**	43704 **57,00**	43704 **57,00**
D40 - 1¼"	53947 **57,00**	43679 **57,00**	69581 **63,00**		43687 **57,00**	43687 **57,00**	43705 **76,00**	43705 **76,00**
D50 - 1½"	43680 **59,00**		43680 **59,00**		43688 **59,00**	43692 **59,00**	43706 **60,00**	43714 **91,00**
D63 - 2"	43681 **59,00**		43681 **59,00**		43689 **59,00**	43693 **60,00**	43707 **59,00**	43715 **60,00**
D75 - 2½"	43682 **63,00**		46667 **63,00**		43682 **63,00**	43682 **63,00**	43708 **63,00**	55197 **89,00**
D90 - 3"	43683 **63,00**		46668 **63,00**		43683 **63,00**	43683 **63,00**	43709 **63,00**	55198 **88,00**
D110 - 4"	30579 **91,00**		30589 **96,00**		30599 **93,00**	30609 **93,00**	30619 **93,00**	
Válvulas esfera 3 vias / 3-way ball valves — inclui peça de ligação, suportes, parafusos; / Includes coupling bush, support, bolts and inserts.								
D50 - 1½"	30629 **63,00**		30630 **63,00**		30843 **60,00**	30844 **60,00**	30631 **60,00**	30632 **93,00**

L. Desc. U

SOBRESSELENTES: KITS DE ACTUAÇÃO - SPARE PARTS: ACTUATION KITS

J+J VALPES CH-air Prima

Kits actuação / Actuation Kits	Actuação eléctrica / Electric actuation		Actuação eléctrica ER / VS / Electric actuation ER / VS		Actuação pneumática aluminio / Pneumatic actuation aluminum		Actuação pneumática poliamida / Pneumatic actuation polyamide		Reductor manual / Gear operated	
	12 - 48 V AC / DC	80 - 240 V AC / DC	100 - 240V AC	24V AC / DC	Duplo efeito / Double acting	Simples efeito / Spring return	Duplo efeito / Double acting	Simples efeito / Spring return	Sem extensão / Without ext.	Com extensão / With ext.
CLASSIC SERIES										
D63 - D75	30633 **98,00**	30640 **141,00**			30647 **98,00**	30654 **195,00**	30661 **204,00**	30667 **130,00**		08976KIT **116,00**
D90	30634 **98,00**	30641 **141,00**			30648 **98,00**	30655 **98,00**	30662 **98,00**	30668 **132,00**		08977KIT **129,00**
D110	30635 **98,00**	30642 **130,00**			30649 **98,00**	30656 **98,00**	30663 **98,00**	30669 **129,00**		08977KIT **129,00**
D125 - D140	30636 **98,00**	30643 **130,00**			30650 **98,00**	30657 **98,00**	30664 **129,00**			08979KIT **117,00**
D160	30637 **98,00**	30644 **130,00**			30651 **98,00**	30658 **98,00**	30665 **155,00**			08979KIT **117,00**
D200 - D225	30638 **272,00**	30638 **135,00**			30652 **250,00**	30659 **187,00**	30666 **251,00**			08982KIT **141,00**
D250	30639 **103,00**	30646			30653 **121,00**	30660 **192,00**			16063KIT **94,00**	16062KIT **146,00**

Válvulas borboleta / Butterfly valves: Inclui peça de ligação, suportes, parafusos; flange separadora e ligações em diâmetros necessários. / Includes coupling bush, supports, bolts, mounting clamp and connectors in required sizes.

INDUSTRIAL SERIES										
D63 - D75	57498 **68,00**	46669 **90,00**			35898 **90,00**	35898 **90,00**	35922 **63,00**	55185 **89,00**		35899 **63,00**
D90	35901 **63,00**	46670 **90,00**			57497 **90,00**	35901 **63,00**	35923 **63,00**	55186 **89,00**		35902 **63,00**
D110	35901 **63,00**	46670 **90,00**			57497 **90,00**	35901 **63,00**	35924 **63,00**	55187 **89,00**		35902 **63,00**
D125 - D140	35904 **63,00**	54591 **90,00**			35905 **63,00**	35904 **63,00**	35925 **63,00**			35906 **63,00**
D160	35904 **63,00**	54591 **90,00**			35905 **63,00**	35904 **63,00**	35925 **63,00**			56816 **63,00**
D200 - D225	35908 **133,00**	35908 **133,00**			35909 **195,00**	35908 **133,00**	35926 **130,00**			35910 **79,00**
D250 - D280	35912 **139,00**	35912 **139,00**			35912 **139,00**	35912 **139,00**			35911 **51,00**	35915 **82,00**
D315	35912 **139,00**	35912 **139,00**			35912 **139,00**	35914 **204,00**			35911 **51,00**	35915 **82,00**

L. Desc. U

RECAMBIOS: ACTUADORES (SEM KIT) E REDUTOR MANUAL
SPARE PARTS: ACTUATOR (WITHOUT KIT) AND GEAR BOX

Actuadores Incluem só o actuador (sem kit de montagem)
Actuators Including actuator only (without mounting kit)

Válvulas esfera 2 vias
2-way ball valves

	J+J		VALPES		CH-air		Prisma	
	Actuador eléctrico Electric actuator		Actuador eléctrico Electric actuator		Actuador pneumático alumínio Pneumatic actuator aluminum		Actuador pneumático poliamida Pneumatic actuator polyamide	
	24 V AC / DC	85 - 240 V AC / DC	100-240V AC	15-30 V AC/DC	Duplo efeito Double acting	Efeito simples Spring return	Duplo efeito Double acting	Efeito simples Spring return
D16 - ⅜"	30671 **460,00**	30676 **460,00**	30682 **1.740,00**	30692 **1.706,00**	30706 **283,00**	30712 **368,00**	30719 **283,00**	30724 **316,00**
D20 - ½"	30671 **460,00**	30676 **460,00**	30682 **1.740,00**	30692 **1.706,00**	30706 **283,00**	30712 **368,00**	30719 **283,00**	30724 **316,00**
D25 - ¾"	30671 **460,00**	30676 **460,00**	30682 **1.740,00**	30692 **1.706,00**	30706 **283,00**	30712 **368,00**	30719 **283,00**	30724 **316,00**
D32 - 1"	30671 **460,00**	30676 **460,00**	30682 **1.740,00**	30692 **1.706,00**	30707 **312,00**	30713 **421,00**	32364 **363,00**	30725 **420,00**
D40 - 1¼"	30671 **460,00**	30676 **460,00**	30682 **1.740,00**	30692 **1.706,00**	30707 **312,00**	30713 **421,00**	32364 **363,00**	30725 **420,00**
	24 - 240 V AC / DC		100-240V AC	15-30 V AC/DC	Duplo efeito Double acting	Efeito simples Spring return	Duplo efeito Double acting	Efeito simples Spring return
D50 - 1½"	46652 **659,00**		30682 **1.740,00**	30692 **1.706,00**	30707 **312,00**	30714 **541,00**	32364 **363,00**	30726 **562,00**
D63 - 2"	46652 **659,00**		30682 **1.740,00**	30692 **1.706,00**	30707 **312,00**	30714 **541,00**	32364 **363,00**	30726 **562,00**
D75 - 2½"	30677 **981,00**		30683 **1.562,00**	30693 **1.488,00**	30708 **450,00**	30715 **799,00**	30720 **481,00**	30727 **788,00**
D90 - 3"	46654 **1.216,00**		30683 **1.562,00**	30693 **1.488,00**	30708 **450,00**	30715 **799,00**	30720 **481,00**	30727 **788,00**
	24 - 240V AC / DC	85 - 240 V AC / DC	100-240V AC	24 V AC/DC	Duplo efeito Double acting	Efeito simples Spring return	Duplo efeito Double acting	Efeito simples Spring return
D110 - 4"	30678 **1.562,00**	30678 **1.562,00**	30684 **2.878,00**	30694 **2.685,00**	30709 **654,00**	30716 **1.259,00**	30721 **679,00**	

Válvulas esfera 3 vias
3-way ball valves

	Actuador eléctrico Electric actuator	Actuador eléctrico Electric actuator		Actuador pneumático alumínio Pneumatic actuator aluminum		Actuador pneumático poliamida Pneumatic actuator polyamide	
	24 - 240 V AC / DC	100-240V AC	15-30 V AC/DC	Duplo efeito Double acting	Efeito simples Spring return	Duplo efeito Double acting	Efeito simples Spring return
D50 - 1½"	30681 **1.203,00**	30686 **1.872,00**	30696 **905,00**	30711 **921,00**	30718 **1.267,00**	30723 **1.234,00**	30728 **1.283,00**

Válvulas borboleta
Butterfly valves

	Actuador eléctrico Electric actuator		Actuador eléctrico Electric actuator		Actuador pneumático alumínio Pneumatic actuator aluminum		Actuador pneumático poliamida Pneumatic actuator polyamide		Reductor manual Gear operated
	24 - 240 V AC / DC		100-240V AC	24 V AC/DC	Duplo efeito Double acting	Efeito simples Spring return	Duplo efeito Double acting	Efeito simples Spring return	
D63 - D75	30677 **981,00**		30683 **1.562,00**	30693 **1.488,00**	30708 **450,00**	43288 **1.181,00**	30720 **480,00**	30727 **788,00**	54744 **402,00**
D90	30677 **981,00**		30683 **1.562,00**	30693 **1.488,00**	30708 **450,00**	30715 **799,00**	30720 **480,00**	30727 **788,00**	54744 **402,00**
D110	46654 **1.216,00**		30683 **1.562,00**	30693 **1.488,00**	30708 **450,00**	30715 **799,00**	30720 **480,00**	30727 **788,00**	54744 **402,00**
	24-240V AC / DC	85 - 240 V AC / DC	100-240V AC	15-30V AC/DC	Duplo efeito Double acting	Efeito simples Spring return	Duplo efeito Double acting	Efeito simples Spring return	Reductor manual Gear operated
D125 - D140	30678 **1.562,00**	30678 **1.562,00**	30684 **2.878,00**	30694 **2.685,00**	30709 **654,00**	30716 **1.259,00**	30721 **679,00**		54744 **402,00**
D160	30678 **1.562,00**	30678 **1.562,00**	30684 **2.878,00**	30694 **2.685,00**	30709 **654,00**	30716 **1.259,00**	30721 **679,00**		54737 **418,00**
D200 - D225	30679 **1.754,00**	30679 **1.754,00**	30685 **2.794,00**	30695 **2.794,00**	30709 **654,00**	30716 **1.259,00**	30721 **679,00**		54737 **418,00**
D250 - D280	30679 **1.754,00**	30679 **1.754,00**	30685 **2.794,00**	30695 **2.794,00**	30710 **910,00**	30716 **1.259,00**			36662 **643,00**
D315	30679 **1.754,00**	30679 **1.754,00**	30685 **2.794,00**	30695 **2.794,00**	41872 **1.042,00**	30717 **3.314,00**			36662 **643,00**

L. Desc. U

ACESSÓRIOS PARA ACTUADORES - ACCESSORIES FOR ACTUATORS

J+J

Actuação eléctrica
Electric actuation

Actuadores com bloqueio de segurança
Actuators with safety block

	Multivoltage
Valv. esfera D16 - D63 Ball Valves D16 - D63	30849 **1.199,00**
V. esfera D75 e V. borboleta D75-D90 Ball Valves D75 & Butterfly Valves D75-D90	30850 **1.512,00**
V. esfera D90 e V. borboleta D110 Ball Valves D90 & Butterfly Valves D110	53834 **1.827,00**
	High Voltage
V. esfera D110 e V. borboleta D140-D160 Ball Valves D110 & Butterfly Valves D140-D160	30851 **2.262,00**
V. borboleta D200-D315 Butterfly Valves D200-D250	30852 **2.601,00**
V. esfera 3 vias D50 3 way Ball Valve D50	30862 **2.610,00**

Actuadores com posicionador 4-20 mA
Actuators with digital positioner 4-20 mA

	Multivoltage
Valv. esfera D16 - D63 Ball Valves D16 - D63	30857 **2.439,00**
V. esfera D75 e V. borboleta D75-D90 Ball Valves D75 & Butterfly Valves D90	30858 **1.453,00**
V. esfera D90 e V. borboleta D110 Ball Valves D90 & Butterfly Valves D110	10065 **1.779,00**
	High Voltage
V. esfera D110 e V. borboleta D140-D160 Ball Valves D110 & Butterfly Valves D140-D160	30859 **2.551,00**
V. borboleta D200-D315 Butterfly Valves D200-D250	30860 **2.927,00**
V. esfera 3 vias D50 3 way Ball Valve D50	30864 **2.439,00**

Actuadores com bloqueio de segurança e posicionador
Actuators with safety block and digital positioner

	Multivoltage	
Valv. esfera D16 - D63 Ball Valves D16 - D63	65276 **1.740,00**	
V. esfera D75 e V. borboleta D75-D90 Ball Valves D75 & Butterfly Valves D90	65278 **2.002,00**	
V. esfera D90 e V. borboleta D110 Ball Valves D90 & Butterfly Valves D110	65280 **2.336,00**	
	Low Voltage	**High Voltage**
V. esfera D110 y V. borboleta D140-D160 Ball Valves D110 & Butterfly Valves D140-D160	65281 **-**	65282 **3.242,00**
V. borboleta D200-D315 Butterfly Valves D200-D250	65283 **-**	65284 **3.432,00**

Atuadores especiais
12V special actuadores

Válvula esfera D16 - D63 Ball Valves D16 - D63	73151 **754,00**
V. esfera D75 e V. borboleta D75 - D90 Ball Valves D75 & Butterfly Valves D90	73152 **1.110,00**
V. esfera D90 e V. borboleta D110 Ball Valves D90 & Butterfly Valves D110	73153 **1.375,00**

Soportes motorização
Actuation brackets

Válvulas de borboleta
Butterfly valves

Válvula borboleta D75 - D160 Butterfly valves D75 - D160	43393 **32,00**
Válvula borboleta D200 Butterfly valves D200	10072 **29,00**
Válvula borboleta D250 - D315 Butterfly valves D250 - D315	43394 **35,00**
Válvula borboleta D250 - D315 Butterfly valves D250 - D315	43394F10 **35,00**
Válvula borboleta D250 - D315 Butterfly valves D250 - D315	43394F12 **35,00**

Actuação pneumática
Pneumatic actuation

CH-air

Electroválvula
Solenoid valve

230V AC	30737 **210,00**
12V DC	30739 **204,00**
24V AC	30740 **210,00**
24V DC	30722 **125,00**
110V AC	30741 **225,00**
110V DC	30742 **233,00**

Electroválvula (Burkert)
Solenoid valve (Burkert)

230V AC	30737B **986,00**
12V DC	30739B **660,00**
24V AC	30740B **465,00**
110V AC	30741B **460,00**
110V DC	30742B **584,00**

Caixa final de linha (*)
Limit switch box (*)

especial CH032	30743 **224,00** 30744 **231,00**

* Especificar voltajem da electroválvula
* Please specify the voltage of the solenoid valve

Reguladores de escape (**)
Relief regulators (**)

30745 **39,00**

(**) São necessárias 2 por actuador (incluídas)
(**) There are needed 2 per actuator (included)

Prima

Electroválvula
Solenoid valve

230V AC	30746 **211,00**
12V DC	30748 **211,00**
24V AC	30749 **211,00**
24V DC	30670 **211,00**
110V AC	30750 **211,00**
110V DC	30751 **211,00**

Caixa final de linha (*)
Limit switch box (*)

45293 **231,00**

* Especificar voltajem da electroválvula
* Please specify the voltage of the solenoid valve

L. Desc. U

ACESSÓRIOS PP

PP FITTINGS

215

Acessório compressão

224

Acessórios de rega em PP

225

Tomadas em carga

227

Abraçadeiras

ACESSÓRIOS DE JUNTA RÁPIDA EM PP SÉRIE PERFORMANCE - PP COMPRESSION FITTINGS PERFORMANCE SÉRIES

PP-P. 01. CP

G4 | PPP 040

JOELHO 90° Performance
Junta rápida x junta rápida

90° ELBOW Performance
Comp x Comp

DIÂM.	PN	REF.	EMB.	kg	Q(B)	Q(P)	CÓD.	EUROS
16 x 16	16	11 01 016	C	4,8	60 (20)	3600	**01469**	**1,75**
20 x 20	16	11 01 020	C	4,3	60 (20)	3600	**01470**	**2,10**
25 x 25	16	11 01 025	D	8,5	60 (10)	1800	**01471**	**2,40**
32 x 32	16	11 01 032	D	5,8	30 (10)	900	**01472**	**2,95**
40 x 40	16	11 01 040	D	8,0	20	600	**01473**	**6,00**
50 x 50	16	11 01 050	E	14,8	25	750	**01474**	**8,00**
63 x 63	16	11 01 063	E	16,4	15	450	**01475**	**9,00**
75 x 75	10	11 01 075	E	12,2	8	240	**01476**	**20,00**
90 x 90	10	11 01 090	E	11,5	5	150	**17898**	**26,00**
110 x 110	10	11 01 110	E	11,3	3	90	**17899**	**49,00**

L. Desc. V

PP-P. 01. CPFT

G4 | PPP 040

JOELHO 90° Performance
Junta rápida x rosca fêmea BSP

90° ELBOW Performance
Comp x Female thread

DIÂM.	PN	REF.	EMB.	kg	Q(B)	Q(P)	CÓD.	EUROS
16 x ⅜"	10	11 01 416	C	5,1	80 (20)	4800	**01478**	**1,80**
16 x ½"	10	11 01 417	C	4,4	80 (20)	4800	**09145**	**1,55**
20 x ½"	10	11 01 420	C	4,2	80 (20)	4800	**01479**	**1,65**
20 x ¾"	10	11 01 421	C	4,2	80 (20)	4800	**01480**	**1,65**
25 x ½"	10	11 01 424	D	8,5	90 (10)	2700	**07350**	**2,05**
25 x ¾"	10	11 01 425	D	8,5	90 (10)	2700	**01481**	**1,90**
32 x ½"	10	11 01 430	D	6,7	50 (10)	1500	**09710**	**2,25**
32 x ¾"	10	11 01 431	D	6,8	50 (10)	1500	**01482**	**2,35**
32 x 1"	10	11 01 432	D	6,8	50 (10)	1500	**01483**	**2,25**
40 x ¾"	10	11 01 438	D	8,2	30	900	**33488**	**4,90**
40 x 1"	10	11 01 439	D	8,2	30	900	**33489**	**4,50**
40 x 1¼"	10	11 01 440	D	8,2	30	900	**01485**	**4,50**
40 x 1½"	10	11 01 441	D	8,8	30	900	**01486**	**4,45**
50 x 1¼"	10	11 01 449	E	17,3	40	1200	**34577**	**9,00**
50 x 1½"	10	11 01 450	E	17,3	40	1200	**01487**	**7,00**
50 x 2"	10	11 01 451	E	17,9	40	1200	**01488**	**7,00**
63 x 1¼"	10	11 01 461	E	16,2	20	600	**34579**	**10,00**
63 x 1½"	10	11 01 462	E	16,2	20	600	**33132**	**9,00**
63 x 2"	10	11 01 463	E	16,2	20	600	**01489**	**9,00**
75 x 2"	10	11 01 474	E	13,5	12	360	**01490**	**18,00**
75 x 2½"	10	11 01 475	E	12,9	12	360	**01491**	**16,00**
90 x 3"	10	11 01 490	E	11,6	8	240	**17900**	**26,00**
90 x 4"	10	11 01 491	E	12,7	8	240	**17901**	**24,00**
110 x 4"	10	11 01 510	E	11,8	5	150	**17902**	**38,00**

L. Desc. V

PP-P. 01. CPMT

G4 | PPP 040

JOELHO 90° Performance
Junta rápida x rosca macho BSP

90° ELBOW Performance
Comp x Male thread

DIÂM.	PN	REF.	EMB.	kg	Q(B)	Q(P)	CÓD.	EUROS
16 x ⅜"	10	11 01 616	C	5,1	80 (20)	4800	**01493**	**2,45**
16 x ½"	10	11 01 617	C	4,7	80 (20)	4800	**09146**	**1,50**
20 x ½"	10	11 01 620	C	4,0	80 (20)	4800	**01494**	**1,60**
20 x ¾"	10	11 01 621	C	4,0	80 (20)	4800	**01495**	**1,60**
25 x ½"	10	11 01 624	D	7,7	90 (10)	2700	**01496**	**1,85**
25 x ¾"	10	11 01 625	D	8,3	90 (10)	2700	**01497**	**1,65**
32 x ½"	10	11 01 630	D	7,6	60 (10)	1800	**32055**	**2,60**
32 x ¾"	10	11 01 631	D	7,6	60 (10)	1800	**32056**	**2,20**
32 x 1"	10	11 01 632	D	7,8	60 (10)	1800	**01498**	**2,15**
40 x 1¼"	10	11 01 640	D	8,2	30	900	**01499**	**3,50**
40 x 1½"	10	11 01 641	D	8,0	30	900	**01484**	**4,10**
50 x 1¼"	10	11 01 649	E	16,1	40	1200	**01500**	**6,00**
50 x 1½"	10	11 01 650	E	16,4	40	1200	**01501**	**4,85**
50 x 2"	10	11 01 651	E	16,2	40	1200	**01502**	**7,00**
63 x 1¼"	10	11 01 661	E	15,6	20	600	**34580**	**9,00**
63 x 1½"	10	11 01 662	E	15,6	20	600	**34581**	**9,00**
63 x 2"	10	11 01 663	E	15,6	20	600	**01503**	**8,00**
75 x 2½"	10	11 01 675	E	12,9	12	360	**01504**	**15,00**
90 x 3"	10	11 01 690	E	12,5	8	240	**17903**	**19,00**
90 x 4"	10	11 01 691	E	12,4	8	240	**17904**	**20,00**
110 x 4"	10	11 01 710	E	14,9	6	180	**17905**	**37,00**

L. Desc. V

PP-P. 01. CPW

G4 | PPP 040

JOELHO 90° Performance
C/pater - junta rápida x rosca fêmea BSP

90° ELBOW Performance
Comp x Female thread - Wall

DIÂM.	PN	REF.	EMB.	kg	Q(B)	Q(P)	CÓD.	EUROS
25 x ¾"	10	11 01 225	D	7,8	80 (10)	2400	**11723**	**4,70**

L. Desc. V

ACESSÓRIOS DE JUNTA RÁPIDA EM PP SÉRIE PERFORMANCE - PP COMPRESSION FITTINGS PERFORMANCE SÉRIES

PP-P. 01. CPWR

G4 | PPP 040

JOELHO 90° REF. Performance
C/pater - junta rápida x rosca fêmea BSP

90° REINF. ELBOW Performance
Comp x Female thread - Wall

DIÂM.	PN	REF.	EMB.	kg	Q(B)	Q(P)	CÓD.	EUROS
25 x ¾"	10	11 01 325	D	8,3	80 (10)	2400	**15778**	**3,50**
20 x ½"	10	11 01 320	C	3,3	60 (10)	3600	**52671**	**Consultar**

L. Desc. V

PP-P. 03. CP

G4 | PPP 040

TÊ 90° Performance
Junta rápida x junta rápida x junta rápida

90° TEE Performance
Comp x Comp x Comp

DIÂM.	PN	REF.	EMB.	kg	Q(B)	Q(P)	CÓD.	EUROS
16 x 16 x 16	16	11 03 016	C	4,7	40 (20)	2400	**01506**	**2,05**
20 x 20 x 20	16	11 03 020	C	4,2	40 (20)	2400	**01507**	**2,60**
25 x 25 x 25	16	11 03 025	D	8,4	40 (10)	1200	**01508**	**3,40**
32 x 32 x 32	16	11 03 032	D	6,1	20 (5)	600	**01509**	**4,25**
40 x 40 x 40	16	11 03 040	D	7,4	12	360	**01510**	**8,00**
50 x 50 x 50	16	11 03 050	E	13,7	15	450	**01511**	**10,00**
63 x 63 x 63	16	11 03 063	E	13,2	8	240	**01512**	**15,00**
75 x 75 x 75	10	11 03 075	E	13,6	6	180	**01513**	**29,00**
90 x 90 x 90	10	11 03 090	E	13,2	4	120	**17906**	**38,00**
110 x 110 x 110	10	11 03 110	E	6,1	1	30	**17907**	**71,00**

L. Desc. V

PP-P. 03. CPFT

G4 | PPP 040

TÊ 90° Performance
Junta rápida x r. fêmea BSP x j. rápida

90° TEE Performance
Comp x Female thread x Comp

DIÂM.	PN	REF.	EMB.	kg	Q(B)	Q(P)	CÓD.	EUROS
16 x ⅜" x 16	10	11 03 416	C	4,6	40 (20)	2400	**01523**	**2,45**
16 x ½" x 16	10	11 03 417	C	3,8	40 (20)	2400	**09147**	**2,05**
20 x ½" x 20	10	11 03 420	C	3,5	40 (20)	2400	**01524**	**2,30**
20 x ¾" x 20	10	11 03 421	C	3,5	40 (20)	2400	**01525**	**2,30**
25 x ½" x 25	10	11 03 424	D	8,0	50 (10)	1500	**01526**	**2,80**
25 x ¾" x 25	10	11 03 425	D	8,0	50 (10)	1500	**01527**	**2,80**
25 x 1" x 25	10	11 03 426	D	8,0	50 (10)	1500	**34227**	**3,15**
32 x ½" x 32	10	11 03 430	D	6,1	25 (5)	750	**01528**	**3,65**
32 x ¾" x 32	10	11 03 431	D	6,1	25 (5)	750	**03337**	**3,65**
32 x 1" x 32	10	11 03 432	D	6,2	25 (5)	750	**01529**	**3,45**
40 x 1¼" x 40	10	11 03 440	D	7,4	15	450	**01530**	**8,00**
50 x 1" x 50	10	11 03 448	E	15,1	20	600	**33129**	**13,00**
50 x 1½" x 50	10	11 03 450	E	15,1	20	600	**01531**	**10,00**
50 x 2" x 50	10	11 03 451	E	14,9	20	600	**01532**	**10,00**
63 x 1" x 63	10	11 03 460	E	13,6	10	300	**33130**	**16,00**
63 x 1½" x 63	10	11 03 462	E	13,6	10	300	**33131**	**14,00**
63 x 2" x 63	10	11 03 463	E	13,6	10	300	**01533**	**14,00**
75 x 2½" x 75	10	11 03 475	E	12,8	7	210	**01534**	**24,00**
90 x 3" x 90	10	11 03 490	E	10,1	4	120	**17910**	**36,00**
110 x 3" x 110	10	11 03 509	E	12,3	3	90	**17911**	**51,00**
110 x 4" x 110	10	11 03 510	E	13,6	3	90	**17912**	**52,00**

L. Desc. V

PP-P. 03. CPMT

G4 | PPP 040

TÊ 90° Performance
Junta rápida x r. macho BSP x j. rápida

90° TEE Performance
Comp x Male thread x Comp

DIÂM.	PN	REF.	EMB.	kg	Q(B)	Q(P)	CÓD.	EUROS
16 x ⅜" x 16	10	11 03 616	C	4,2	40 (20)	2400	**01536**	**2,55**
16 x ½" x 16	10	11 03 617	C	4,9	40 (20)	2400	**09148**	**2,30**
20 x ½" x 20	10	11 03 620	C	3,2	40 (20)	2400	**01537**	**2,35**
20 x ¾" x 20	10	11 03 621	C	3,4	40 (20)	2400	**01538**	**2,50**
25 x ½" x 25	10	11 03 624	D	7,9	50 (10)	1500	**01539**	**3,10**
25 x ¾" x 25	10	11 03 625	D	7,9	50 (10)	1500	**01540**	**2,85**
32 x ½" x 32	10	11 03 630	D	5,9	25 (5)	750	**01541**	**4,45**
32 x 1" x 32	10	11 03 632	D	6,1	25 (5)	750	**01542**	**4,10**
40 x 1¼" x 40	10	11 03 640	D	7,4	15	450	**01543**	**7,00**
40 x 1½" x 40	10	11 03 641	D	7,4	15	450	**03338**	**7,00**
50 x 1½" x 50	10	11 03 650	E	14,1	20	600	**01544**	**10,00**
63 x 2" x 63	10	11 03 663	E	15,5	12	360	**01545**	**16,00**
75 x 2½" x 75	10	11 03 675	E	14,4	8	240	**01546**	**22,00**
90 x 3" x 90	10	11 03 690	E	10,5	4	120	**17913**	**35,00**
90 x 4" x 90	10	11 03 691	E	10,3	4	120	**17914**	**35,00**
110 x 4" x 110	10	11 03 710	E	8,8	2	60	**17915**	**52,00**

L. Desc. V

ACESSÓRIOS DE JUNTA RÁPIDA EM PP SÉRIE PERFORMANCE - PP COMPRESSION FITTINGS PERFORMANCE SÉRIES

PP-P. 04. CPR

G4 | PPP 040

TÊ REDUÇÃO 90° Performance
Junta rápida x junta rápida x j. rápida

90° REDUCING TEE Performance
Comp x Comp x Comp

DIÂM.	PN	REF.	EMB.	kg	Q(B)	Q(P)	CÓD.	EUROS
20 x 16 x 20	16	11 04 020	C	4,4	40 (20)	2400	**01515**	**2,95**
25 x 20 x 25	16	11 04 025	D	7,2	40 (10)	1200	**01516**	**4,20**
32 x 25 x 32	16	11 04 032	D	5,9	20 (5)	600	**01517**	**4,40**
40 x 32 x 40	16	11 04 040	D	8,1	15	450	**01518**	**7,00**
50 x 32 x 50	16	11 04 049	E	12,5	15	450	**33487**	**14,00**
50 x 40 x 50	16	11 04 050	E	12,5	15	450	**01519**	**12,00**
63 x 50 x 63	16	11 04 063	E	14,8	10	300	**01520**	**14,00**
75 x 63 x 75	10	11 04 075	E	12,8	6	180	**01521**	**31,00**
90 x 75 x 90	10	11 04 090	E	12,3	4	120	**17908**	**53,00**
110 x 90 x 110	10	11 04 110	E	10,2	2	60	**17909**	**96,00**

L. Desc. V

PP-P. 08. CPA

G4 | PPP 040

TÊ AMPLIAÇÃO 90° Performance
Junta rápida x junta rápida x j. rápida

90° ENLARGING TEE Performance
Comp x Comp x Comp

DIÂM.	PN	REF.	EMB.	kg	Q(B)	Q(P)	CÓD.	EUROS
20 x 25 x 20	16	11 08 020	D	7,2	40 (10)	1200	**33891**	**3,80**

L. Desc. V

PP-P. 05. CP

G4 | PPP 040

UNIÃO Performance
Junta rápida x junta rápida

COUPLING Performance
Comp x Comp

DIÂM.	PN	REF.	EMB.	kg	Q(B)	Q(P)	CÓD.	EUROS
16 x 16	16	11 05 016	D	4,6	60 (20)	3600	**01548**	**1,55**
20 x 20	16	11 05 020	C	4,2	60 (20)	3600	**01549**	**2,10**
25 x 25	16	11 05 025	D	8,4	60 (10)	1800	**01550**	**2,40**
32 x 32	16	11 05 032	D	7,7	40 (10)	1200	**01551**	**2,95**
40 x 40	16	11 05 040	D	9,8	25	750	**01552**	**4,85**
50 x 50	16	11 05 050	E	17,4	30	900	**01553**	**7,00**
63 x 63	16	11 05 063	E	20,1	20	600	**01554**	**10,00**
75 x 75	10	11 05 075	E	17,8	12	360	**01555**	**20,00**
90 x 90	10	11 05 090	E	16,2	8	240	**17916**	**26,00**
110 x 110	10	11 05 110	E	13,0	4	120	**17917**	**52,00**

L. Desc. V

PP-P. 05. CPFT

G4 | PPP 040

UNIÃO Performance
Junta rápida x rosca fêmea BSP

ADAPTOR Performance
Comp x Female thread

DIÂM.	PN	REF.	EMB.	kg	Q(B)	Q(P)	CÓD.	EUROS
16 x ⅜"	10	11 05 416	C	5,3	80 (20)	4800	**01565**	**2,05**
16 x ½"	10	11 05 417	C	3,9	80 (20)	4800	**07349**	**1,05**
20 x ½"	10	11 05 420	C	3,8	80 (20)	4800	**01566**	**1,35**
20 x ¾"	10	11 05 421	C	3,9	80 (20)	4800	**01567**	**1,35**
25 x ½"	10	11 05 424	D	9,0	100 (10)	3000	**01568**	**1,70**
25 x ¾"	10	11 05 425	D	8,9	100 (10)	3000	**01569**	**1,55**
25 x 1"	10	11 05 426	D	9,1	100 (10)	3000	**01570**	**1,70**
32 x ¾"	10	11 05 431	D	7,9	60 (10)	1800	**01571**	**2,00**
32 x 1"	10	11 05 432	D	7,7	60 (10)	1800	**01572**	**1,75**
40 x 1"	10	11 05 439	D	8,8	35	1050	**01573**	**3,15**
40 x 1¼"	10	11 05 440	D	8,5	35	1050	**01574**	**3,65**
50 x 1¼"	10	11 05 449	E	15,0	40	1200	**01575**	**4,70**
50 x 1½"	10	11 05 450	E	15,5	40	1200	**01576**	**4,35**
50 x 2"	10	11 05 451	E	17,7	40	1200	**01577**	**6,00**
63 x 1½"	10	11 05 462	E	18,3	25	750	**34582**	**7,00**
63 x 2"	10	11 05 463	E	18,3	25	750	**01578**	**7,00**
75 x 2"	10	11 05 474	E	14,9	15	450	**01579**	**14,00**
75 x 2½"	10	11 05 475	E	14,9	15	450	**01580**	**14,00**
75 x 3"	10	11 05 476	E	14,9	15	450	**20786**	**20,00**
90 x 2"	10	11 05 488	E	14,8	12	360	**17921**	**25,00**
90 x 2½"	10	11 05 489	E	14,6	12	360	**17922**	**17,00**
90 x 3"	10	11 05 490	E	14,3	12	360	**17923**	**17,00**
90 x 4"	10	11 05 491	E	15,5	12	360	**17924**	**20,00**
110 x 2"	10	11 05 508	E	11,9	6	180	**17925**	**46,00**
110 x 3"	10	11 05 509	E	11,6	6	180	**17926**	**31,00**
110 x 4"	10	11 05 510	E	12,8	6	180	**17927**	**31,00**

L. Desc. V

ACESSÓRIOS DE JUNTA RÁPIDA EM PP SÉRIE PERFORMANCE - PP COMPRESSION FITTINGS PERFORMANCE SÉRIES

PP-P. 05. CPMT

G4 | PPP 040

UNIÃO Performance
Junta rápida x rosca macho BSP

ADAPTOR Performance
Comp x Male thread

DIÂM.	PN	REF.	EMB.	kg	Q(B)	Q(P)	CÓD.	EUROS
16 x ⅜"	10	11 05 616	C	5,0	80 (20)	4800	**01582**	**1,50**
16 x ½"	10	11 05 617	C	3,9	80 (20)	4800	**07348**	**1,10**
16 x ¾"	10	11 05 618	C	3,9	80 (20)	4800	**31921**	**1,05**
20 x ½"	10	11 05 620	C	3,6	80 (20)	4800	**01583**	**1,20**
20 x ¾"	10	11 05 621	C	3,7	80 (20)	4800	**01584**	**1,20**
20 x 1"	10	11 05 622	C	3,9	80 (20)	4800	**01585**	**1,60**
25 x ½"	10	11 05 624	D	8,6	100 (10)	3000	**01586**	**1,50**
25 x ¾"	10	11 05 625	D	8,6	100 (10)	3000	**01587**	**1,40**
25 x 1"	10	11 05 626	D	8,8	100 (10)	3000	**01588**	**1,40**
32 x ¾"	10	11 05 631	D	7,5	60 (10)	1800	**01589**	**1,70**
32 x 1"	10	11 05 632	D	7,3	60 (10)	1800	**01590**	**1,65**
32 x 1¼"	10	11 05 633	D	7,7	60 (10)	1800	**06154**	**2,05**
40 x 1"	10	11 05 639	D	9,6	40	1200	**33127**	**3,35**
40 x 1¼"	10	11 05 640	D	9,7	40	1200	**01591**	**2,95**
40 x 1½"	10	11 05 641	D	9,6	40	1200	**01592**	**3,35**
50 x 1"	10	11 05 648	E	16,0	45	1350	**33128**	**6,00**
50 x 1¼"	10	11 05 649	E	16,0	45	1350	**06155**	**4,35**
50 x 1½"	10	11 05 650	E	16,4	45	1350	**01593**	**3,90**
50 x 2"	10	11 05 651	E	16,2	45	1350	**01594**	**3,95**
63 x 1½"	10	11 05 662	E	15,6	25	750	**01595**	**7,00**
63 x 2"	10	11 05 663	E	15,9	25	750	**01596**	**7,00**
75 x 2"	10	11 05 674	E	15,4	15	450	**01597**	**14,00**
75 x 2½"	10	11 05 675	E	15,2	15	450	**01598**	**14,00**
75 x 3"	10	11 05 676	E	15,3	15	450	**09711**	**14,00**
90 x 2"	10	11 05 688	E	14,4	12	360	**17928**	**16,00**
90 x 2½"	10	11 05 689	E	14,5	12	360	**17929**	**16,00**
90 x 3"	10	11 05 690	E	14,8	12	360	**17930**	**16,00**
90 x 4"	10	11 05 691	E	14,9	12	360	**17931**	**16,00**
110 x 2"	10	11 05 708	E	11,7	6	180	**17932**	**29,00**
110 x 3"	10	11 05 709	E	11,6	6	180	**17933**	**29,00**
110 x 4"	10	11 05 710	E	11,8	6	180	**17934**	**29,00**

L. Desc. V

PP-P. 06. CPR

G4 | PPP 040

UNIÃO REDUÇÃO Performance
Junta rápida x junta rápida

REDUCING COUPLING Performance
Comp x Comp

DIÂM.	PN	REF.	EMB.	kg	Q(B)	Q(P)	CÓD.	EUROS
20 x 16	16	11 06 020	C	4,5	60 (20)	3600	**01557**	**2,15**
25 x 20	16	11 06 025	D	8,9	80 (10)	2400	**01558**	**2,30**
32 x 20	16	11 06 031	D	8,8	50 (10)	1500	**33490**	**3,65**
32 x 25	16	11 06 032	D	8,8	50 (10)	1500	**01559**	**2,95**
40 x 25	16	11 06 039	D	9,3	30	900	**34576**	**6,00**
40 x 32	16	11 06 040	D	9,3	30	900	**01560**	**4,75**
50 x 32	16	11 06 049	E	17,9	40	1200	**27994**	**7,00**
50 x 40	16	11 06 050	E	20,7	40	1200	**01561**	**7,00**
63 x 50	16	11 06 063	E	17,2	20	600	**01562**	**9,00**
75 x 63	10	11 06 075	E	16,2	12	360	**01563**	**19,00**
90 x 63	10	11 06 089	E	13,3	8	240	**17918**	**24,00**
90 x 75	10	11 06 090	E	14,1	8	240	**17919**	**24,00**
110 x 90	10	11 06 110	E	13,8	5	150	**17920**	**49,00**

L. Desc. V

PP-P. 07. CP

G4 | PPP 040

TAMPÃO Performance
Junta rápida

CAP Performance
Comp

DIÂM.	PN	REF.	EMB.	kg	Q(B)	Q(P)	CÓD.	EUROS
16	16	11 07 016	C	4,6	100 (20)	6000	**01600**	**1,15**
20	16	11 07 020	C	4,3	100 (20)	6000	**01601**	**1,40**
25	16	11 07 025	D	8,3	100 (10)	3000	**01602**	**1,60**
32	16	11 07 032	D	7,3	60 (10)	1800	**01603**	**1,80**
40	16	11 07 040	D	9,6	40	1200	**01604**	**2,95**
50	16	11 07 050	E	17,7	50	1500	**01605**	**4,40**
63	16	11 07 063	E	15,8	25	750	**01606**	**7,00**
75	10	11 07 075	E	18,8	20	600	**01607**	**15,00**
90	10	11 07 090	E	16,6	14	420	**17935**	**19,00**
110	10	11 07 110	E	11,6	6	180	**17936**	**31,00**

L. Desc. V

ACESSÓRIOS DE JUNTA RÁPIDA EM PP SÉRIE PERFORMANCE - PP COMPRESSION FITTINGS PERFORMANCE SÉRIES

PP-P. 30. PART

G4 | PPP 040

PORCA Performance

NUT Performance

DIÂM.	PN	REF.	EMB.	kg	Q(B)	Q(P)	CÓD.	EUROS
16		11 30 016	-	-	6	-	**01635**	**0,65**
20		11 30 020	-	-	6	-	**01636**	**0,65**
25		11 30 025	-	-	6	-	**01637**	**0,75**
32		11 30 032	-	-	4	-	**01638**	**0,95**
40		11 30 040	D	4,0	4	-	**01639**	**1,60**
50		11 30 050	-	1,3	2	-	**01640**	**1,95**
63		11 30 063	-	0,9	2	-	**01641**	**3,25**
75		11 30 075	-	0,3	1	-	**01642**	**7,00**
90		11 30 090	-	0,3	1	-	**26312**	**7,00**
110		11 30 110	-	0,3	1	-	**26313**	**9,00**

L. Desc. V

PP-P. 31. PART

G4 | PPP 040

CASQUILHO PRESSÃO Performance

INSERT Performance

DIÂM.	PN	REF.	EMB.	kg	Q(B)	Q(P)	CÓD.	EUROS
16		11 31 016	-	-	6	-	**01644**	**0,35**
20		11 31 020	-	-	6	-	**01645**	**0,35**
25		11 31 025	-	-	6	-	**01646**	**0,55**
32		11 31 032	-	-	4	-	**01647**	**0,55**
40		11 31 040	-	-	4	-	**01648**	**0,85**
50		11 31 050	-	-	2	-	**01649**	**1,00**
63		11 31 063	C	2,7	2	-	**01650**	**1,65**
75		11 31 075	-	-	2	-	**01651**	**2,00**
90		11 31 090	-	-	1	-	**26316**	**2,25**
110		11 31 110	-	-	1	-	**26317**	**2,50**

L. Desc. V

PP-P. 32. PART

G4 | PPP 040

CONE DE FIXAÇÃO Performance

SPLIT RING Performance

DIÂM.	PN	REF.	EMB.	kg	Q(B)	Q(P)	CÓD.	EUROS
16		11 32 016	-	-	6	-	**01626**	**0,50**
20		11 32 020	-	0,1	6	-	**01627**	**0,50**
25		11 32 025	-	0,1	6	-	**01628**	**0,55**
32		11 32 032	-	0,3	4	-	**01629**	**0,65**
40		11 32 040	-	0,3	4	-	**01630**	**0,85**
50		11 32 050	-	1,2	2	-	**01631**	**1,35**
63		11 32 063	D	5,1	2	-	**01632**	**2,00**
75		11 32 075	-	0,2	2	-	**01633**	**2,80**
90		11 32 090	-	0,2	1	-	**26314**	**3,00**
110		11 32 110	-	0,2	1	-	**26315**	**3,60**

L. Desc. V

PP-P. 33. PART

G4 | PPP 040

JUNTA TÓRICA Performance

O-RING Performance

DIÂM.	PN	REF.	EMB.	kg	Q(B)	Q(P)	CÓD.	EUROS
16		11 33 016	-	-	6	-	**01653**	**0,40**
20		11 33 020	-	-	6	-	**01654**	**0,50**
25		11 33 025	B	0,9	6	-	**01655**	**0,40**
32		11 33 032	B	0,8	4	-	**01656**	**0,60**
40		11 33 040	B	0,9	4	-	**01657**	**0,85**
50		11 33 050	-	1,1	2	-	**01658**	**0,90**
63		11 33 063	C	4,1	2	-	**01659**	**1,40**
75		11 33 075	-	-	2	-	**01660**	**1,80**
90		11 33 090	C	3,0	1	-	**26318**	**2,15**
110		11 33 110	-	-	1	-	**26319**	**2,50**

L. Desc. V

Juntas NBR.
NBR o-rings.

FERRAMENTAS - TOOLS

PP. 80. TLA

G4 | OPP 200

CHAVE DE CINTA
Chave / Cinta

STRAP WRENCH
Wrench / Tape

DIÂM.	PN	REF.	EMB.	kg	Q(B)	Q(P)	CÓD.	EUROS
<200		11 80 001	C	8,7	30 (1)	-	**01609**	**156,00**
cinta / tape		11 80 00104	-	-	1	-	**16239**	**29,00**

L. Desc. V

PP. 80. TLB

G4 | OPP 200

CHAVE DE CHANFRAR

BEVELER

DIÂM.	PN	REF.	EMB.	kg	Q(B)	Q(P)	CÓD.	EUROS
<200		11 80 002	0,002	0,9	1	-	**05160**	**340,00**

L. Desc. V

PP. 81. TLC

G4 | OPP 200

TESOURA CORTA-TUBOS

PIPE CUTTERS

DIÂM.	PN	REF.	EMB.	kg	Q(B)	Q(P)	CÓD.	EUROS
<25		11 81 001	-	0,3	1	-	**05157**	**140,00**
<40		11 81 002	-	0,5	1	-	**05158**	**166,00**
<75		11 81 003	-	1,3	1	-	**05159**	**586,00**

L. Desc. V

PP. 80. TLD

G4 | OPP 200

CHAVE PARA MONTAGENS

ASSEMBLY WRENCH

DIÂM.	PN	REF.	EMB.	kg	Q(B)	Q(P)	CÓD.	EUROS
20-50		11 80 003	B	2,0	50	-	**23138**	**4,00**

L. Desc. V

ACESSÓRIOS DE JUNTA RÁPIDA EM PP SÉRIE STANDARD - PP COMPRESSION FITTINGS STANDARD SERIES

PP-S. 01. CP

STD 048

JOELHO 90° Standard
Junta rápida x Junta rápida

90° ELBOW Standard
Comp x Comp

DIÂM.	PN	REF.	EMB.	kg	Q(B)	Q(P)	CÓD.	EUROS
16 x 16	10	22 01 016	C	3,4	100	6.000	24671	2,35
20 x 20	10	22 01 020	C	3,8	80	4.800	24672	2,20
25 x 25	10	22 01 025	D	7,0	80	2.400	24673	2,75
32 x 32	10	22 01 032	D	7,4	60	1.800	24674	3,45
40 x 40	10	22 01 040	D	7,3	25	750	24675	8,00
50 x 50	10	22 01 050	E	13,4	25	375	24676	10,00
63 x 63	10	22 01 063	E	15,0	15	225	24677	15,00

L. Desc. V

PP-S. 01. CPFT

STD 048

JOELHO 90° Standard
Junta rápida x Rosca fêmea BSP

90° ELBOW Standard
Comp x Female thread

DIÂM.	PN	REF.	EMB.	kg	Q(B)	Q(P)	CÓD.	EUROS
16 x ½"	10	22 01 417	C	2,7	120	7.200	24679	1,55
20 x ½"	10	22 01 420	C	3,3	100	6.000	24680	1,75
20 x ¾"	10	22 01 421	C	3,9	100	6.000	24681	1,75
25 x ½"	10	22 01 424	D	7,9	120	3.600	24682	2,15
25 x ¾"	10	22 01 425	D	7,8	120	3.600	24683	2,15
32 x ¾"	10	22 01 431	D	7,2	80	2.400	24685	2,70
32 x 1"	10	22 01 432	D	7,5	80	2.400	24686	2,70
40 x 1¼"	10	22 01 440	D	8,0	35	1.050	24687	4,15
50 x 1½"	10	22 01 450	E	16,1	40	600	24689	7,00
63 x 2"	10	22 01 463	E	15,0	20	300	24691	10,00

L. Desc. V

PP-S. 01. CPMT

STD 048

JOELHO 90° Standard
Junta rápida x Rosca macho BSP

90° ELBOW Standard
Comp x Male thread

DIÂM.	PN	REF.	EMB.	kg	Q(B)	Q(P)	CÓD.	EUROS
16 x ½"	10	22 01 617	D	3,8	160	9.600	24693	1,50
20 x ½"	10	22 01 620	C	3,3	100	6.000	24694	1,45
20 x ¾"	10	22 01 621	C	3,1	100	6.000	24695	1,45
25 x ½"	10	22 01 624	D	7,0	120	3.600	24696	1,85
25 x ¾"	10	22 01 625	D	6,9	120	3.600	24697	1,85
32 x 1"	10	22 01 632	D	6,7	80	2.400	24698	3,15
40 x 1¼"	10	22 01 640	D	7,8	40	1.200	24699	3,80
50 x 1½"	10	22 01 650	E	15,9	40	600	24702	7,00
63 x 2"	10	22 01 663	E	14,0	20	300	24704	9,00

L. Desc. V

PP-S. 03. CP

STD 048

TÉ 90° Standard
Junta rápida x Junta rápida x J. rápida

90° TEE Standard
Comp x Comp x Comp

DIÂM.	PN	REF.	EMB.	kg	Q(B)	Q(P)	CÓD.	EUROS
16 x 16 x 16	10	22 03 016	C	3,1	60	3.600	24707	2,85
20 x 20 x 20	10	22 03 020	C	2,6	40	2.400	24708	3,00
25 x 25 x 25	10	22 03 025	D	6,6	50	1.500	24709	3,90
32 x 32 x 32	10	22 03 032	D	5,5	30	900	24710	6,00
40 x 40 x 40	10	22 03 040	D	6,8	15	450	24711	9,00
50 x 50 x 50	10	22 03 050	E	12,4	15	225	24712	14,00
63 x 63 x 63	10	22 03 063	E	12,0	8	120	24713	20,00

L. Desc. V

PP-S. 03. CPFT

STD 048

TÉ 90° Standard
Junta rápida x R. fêmea BSP x J. rápida

90° TEE Standard
Comp x Female thread x Comp

DIÂM.	PN	REF.	EMB.	kg	Q(B)	Q(P)	CÓD.	EUROS
16 x ½" x 16	10	22 03 417	C	3,5	100	6.000	24633	2,30
20 x ½" x 20	10	22 03 420	D	2,9	60	3.600	24634	2,55
20 x ¾" x 20	10	22 03 421	C	3,6	60	3.600	24635	2,55
25 x ½" x 25	10	22 03 424	C	3,3	36	2.160	24636	3,00
25 x ¾" x 25	10	22 03 425	D	6,1	60	1.800	24637	3,00
32 x ½" x 32	10	22 03 430	D	6,6	40	1.200	24638	4,00
32 x ¾" x 32	10	22 03 431	D	6,4	40	1.200	24639	4,00
32 x 1" x 32	10	22 03 432	D	6,4	40	1.200	24640	4,00
40 x 1¼" x 40	10	22 03 440	D	7,6	20	600	24641	7,00
50 x 1½" x 50	10	22 03 450	E	13,7	20	300	24642	12,00
63 x 2" x 63	10	22 03 463	E	12,3	10	150	24644	17,00

L. Desc. V

ACESSÓRIOS DE JUNTA RÁPIDA EM PP SÉRIE STANDARD - PP COMPRESSION FITTINGS STANDARD SERIES

PP-S. 03. CPMT

STD 048

TÉ 90° Standard
Junta rápida x R. macho BSP x J. rápida

90° TEE Standard
Comp x Male thread x Comp

DIÂM.	PN	REF.	EMB.	kg	Q(B)	Q(P)	CÓD.	EUROS
16 x ½" x 16	10	22 03 617	C	3,5	100	6.000	**24646**	**2,45**
20 x ½" x 20	10	22 03 620	C	2,9	60	3.600	**24647**	**2,45**
20 x ¾" x 20	10	22 03 621	C	3,4	60	1.800	**24648**	**2,45**
25 x ½" x 25	10	22 03 624	D	7,5	70	2.100	**24649**	**3,25**
25 x ¾" x 25	10	22 03 625	D	6,2	70	2.100	**24650**	**3,25**
32 x ½" x 32	10	22 03 630	D	6,6	45	1.350	**24651**	**4,00**
32 x 1" x 32	10	22 03 632	D	6,8	45	1.350	**24652**	**4,00**
40 x 1¼" x 40	10	22 03 640	D	8,7	25	750	**24653**	**7,00**
50 x 1½" x 50	10	22 03 650	E	12,8	20	300	**24655**	**12,00**
63 x 2" x 63	10	22 03 663	E	14,5	12	180	**24656**	**18,00**

L. Desc. V

PP-S. 05. CP

STD 048

UNIÃO Standard
Junta rápida x Junta rápida

COUPLING Standard
Comp x Comp

DIÂM.	PN	REF.	EMB.	kg	Q(B)	Q(P)	CÓD.	EUROS
16 x 16	10	22 05 016	C	3,5	120	7.200	**24657**	**2,25**
20 x 20	10	22 05 020	C	3,4	80	4.800	**24658**	**2,25**
25 x 25	10	22 05 025	D	6,3	80	2.400	**24659**	**2,90**
32 x 32	10	22 05 032	D	6,9	60	1.800	**24660**	**3,60**
40 x 40	10	22 05 040	D	8,4	35	1.050	**24661**	**7,00**
50 x 50	10	22 05 050	E	16,0	30	450	**24662**	**9,00**
63 x 63	10	22 05 063	E	18,9	20	300	**24663**	**14,00**

L. Desc. V

PP-S. 05. CPFT

STD 048

UNIÃO Standard
Junta rápida x Rosca fêmea BSP

ADAPTOR Standard
Comp x Female thread

DIÂM.	PN	REF.	EMB.	kg	Q(B)	Q(P)	CÓD.	EUROS
16 x ½"	10	22 05 417	C	4,0	200	12.000	**24715**	**1,45**
20 x ½"	10	22 05 420	C	3,4	120	7.200	**24716**	**1,45**
20 x ¾"	10	22 05 421	C	2,9	120	7.200	**24717**	**1,45**
25 x ½"	10	22 05 424	D	6,9	120	3.600	**24718**	**1,75**
25 x ¾"	10	22 05 425	D	6,5	120	3.600	**24719**	**1,75**
25 x 1"	10	22 05 426	D	6,5	120	3.600	**24720**	**1,75**
32 x ¾"	10	22 05 431	D	7,3	100	3.000	**24721**	**2,55**
32 x 1"	10	22 05 432	D	7,2	90	2.700	**24722**	**2,55**
40 x 1"	10	22 05 439	D	7,5	45	1.350	**24723**	**3,35**
40 x 1¼"	10	22 05 440	D	8,0	45	1.350	**24724**	**3,50**
50 x 1½"	10	22 05 450	E	14,2	40	600	**24726**	**6,00**
63 x 2"	10	22 05 463	E	16,8	25	375	**24728**	**9,00**

L. Desc. V

PP-S. 05. CPMT

STD 048

UNIÃO Standard
Junta rápida x Rosca macho BSP

ADAPTOR Standard
Comp x Male thread

DIÂM.	PN	REF.	EMB.	kg	Q(B)	Q(P)	CÓD.	EUROS
16 x ½"	10	22 05 617	C	4,1	200	12.000	**24730**	**1,30**
20 x ½"	10	22 05 620	C	3,3	120	7.200	**24731**	**1,40**
20 x ¾"	10	22 05 621	C	2,9	120	7.200	**24732**	**1,40**
20 x 1"	10	22 05 622	C	3,7	120	7.200	**24733**	**1,40**
25 x ½"	10	22 05 624	D	6,7	120	3.600	**24734**	**1,60**
25 x ¾"	10	22 05 625	D	6,2	120	3.600	**24735**	**1,60**
25 x 1"	10	22 05 626	D	6,3	120	3.600	**24739**	**1,60**
32 x ¾"	10	22 05 631	D	6,7	90	2.700	**24740**	**1,95**
32 x 1"	10	22 05 632	D	6,5	90	2.700	**24741**	**1,95**
32 x 1¼"	10	22 05 633	D	6,9	90	2.700	**24742**	**2,15**
40 x 1¼"	10	22 05 640	D	7,1	45	1.350	**24743**	**3,50**
40 x 1½"	10	22 05 641	D	6,8	45	1.350	**24744**	**3,50**
50 x 1½"	10	22 05 650	E	15,1	45	675	**24746**	**6,00**
63 x 2"	10	22 05 663	E	14,7	25	375	**24749**	**8,00**

L. Desc. V

PP-S. 06. CPR

STD 048

UNIÃO REDUÇÃO Standard
Junta rápida x Junta rápida

REDUCING COUPLING Standard
Comp x Comp

DIÂM.	PN	REF.	EMB.	kg	Q(B)	Q(P)	CÓD.	EUROS
20 x 16	10	22 06 020	C	3,9	100	6.000	**24664**	**2,20**
25 x 20	10	22 06 025	D	8,1	120	3.600	**24665**	**2,70**
32 x 25	10	22 06 032	D	7,1	70	2.100	**24666**	**3,35**
40 x 32	10	22 06 040	D	7,5	40	1.200	**24667**	**6,00**
50 x 40	10	22 06 050	E	16,8	35	525	**24668**	**9,00**
63 x 50	10	22 06 063	E	16,0	20	300	**24669**	**14,00**

L. Desc. V

ACESSÓRIOS DE JUNTA RÁPIDA EM PP SÉRIE STANDARD - PP COMPRESSION FITTINGS STANDARD SERIES

PP-S. 07. CP

STD 048

TAMPÃO Standard
Junta rápida

CAP Standard
Comp

DIÂM.	PN	REF.	EMB.	kg	Q(B)	Q(P)	CÓD.	EUROS
16	10	22 07 016	C	3,7	200	12.000	**24750**	**1,60**
20	10	22 07 020	C	3,5	140	8.400	**24751**	**1,55**
25	10	22 07 025	D	7,1	150	4.500	**24752**	**1,75**
32	10	22 07 032	D	7,0	100	3.000	**24753**	**2,15**
40	10	22 07 040	D	7,2	50	1.500	**24754**	**3,50**
50	10	22 07 050	E	16,6	50	750	**24755**	**7,00**
63	10	22 07 063	E	14,4	25	375	**24756**	**9,00**

L. Desc. V

PP-S. 30. PART

STD 048

PORCA Standard

NUT Standard

DIÂM.	PN	REF.	EMB.	kg	Q(B)	Q(P)	CÓD.	EUROS
16		22 30 016	-	-	-	-	**25263**	**0,65**
20		22 30 020	-	-	-	-	**24799**	**0,65**
25		22 30 025	-	-	-	-	**24800**	**0,65**
32		22 30 032	-	-	-	-	**24801**	**0,90**
40		22 30 040	-	-	-	-	**24802**	**1,45**
50		22 30 050	-	-	-	-	**24803**	**1,95**
63		22 30 063	-	-	-	-	**24804**	**3,25**

L. Desc. V

PP-S. 31. PART

STD 048

CASQUILHO PRESSÃO Standard

INSERT Standard

DIÂM.	PN	REF.	EMB.	kg	Q(B)	Q(P)	CÓD.	EUROS
16		22 31 016	-	-	-	-	**25264**	**0,30**
20		22 31 020	-	-	-	-	**24805**	**0,35**
25		22 31 025	-	-	-	-	**24806**	**0,35**
32		22 31 032	-	-	-	-	**24807**	**0,50**
40		22 31 040	-	-	-	-	**24808**	**0,75**
50		22 31 050	-	-	-	-	**01649**	**1,00**
63		22 31 063	C	2,7	44	2.640	**01650**	**1,65**

L. Desc. V

PP-S. 32. PART

STD 048

CONE DE FIXAÇÃO Standard

SPLIT RING Standard

DIÂM.	PN	REF.	EMB.	kg	Q(B)	Q(P)	CÓD.	EUROS
16		22 32 016	-	-	-	-	**25265**	**0,30**
20		22 32 020	D	8,6	5000	150.000	**24811**	**0,40**
25		22 32 025	-	-	-	-	**24812**	**0,40**
32		22 32 032	-	-	-	-	**24813**	**0,65**
40		22 32 040	-	-	-	-	**26495**	**0,95**
50		22 32 050	-	1,0	40	4.800	**01631**	**1,35**
63		22 32 063	D	5,0	100	3.000	**01632**	**2,00**

L. Desc. V

PP-S. 33. PART

STD 048

JUNTA TÓRICA Standard

O-RING Standard

DIÂM.	PN	REF.	EMB.	kg	Q(B)	Q(P)	CÓD.	EUROS
16		22 33 016	B	0,3	120	14.400	**25266**	**0,35**
20		22 33 020	B	0,5	240	28.800	**24815**	**0,35**
25		22 33 025	B	0,7	300	36.000	**24816**	**0,35**
40		22 33 040	-	-	-	-	**24818**	**1,00**
50		22 33 050	-	0,9	90	10.800	**01658**	**0,90**
63		22 33 063	C	4,1	200	12.000	**01659**	**1,40**

L. Desc. V

ACESSÓRIOS DE REGA EM PP
ACESSÓRIOS DE UNIÃO DE MANGUEIRA

Alfa num. C19

DESIGNAÇÃO	UNID./CX.	CÓDIGO	EUROS
Tampão de mangueira PP D30	240	**01622**	**0,85**
Tampão de mangueira PP D35	148	**01623**	**0,85**
Tampão de mangueira PP D40	100	**01624**	**0,85**
Tampão de mangueira PP D45	150	**01625**	**1,15**
Canhão PP rosca fêmea D30 x 1"	144	**01618**	**1,00**
Canhão PP rosca fêmea D35 x 1"	90	**01619**	**0,95**
Canhão PP rosca fêmea D40 x 1¼"	136	**01620**	**1,25**
Canhão PP rosca fêmea D45 x 1¼"	100	**01621**	**1,40**
Canhão PP rosca macho D30 x 1"	160	**01614**	**0,80**
Canhão PP rosca macho D35 x 1"	100	**01615**	**0,80**
Canhão PP rosca macho D40 x 1¼"	150	**01616**	**1,05**
Canhão PP rosca macho D45 x 1¼"	120	**01617**	**1,10**
União para magueira PP D30	130	**01610**	**0,80**
União para magueira PP D35	120	**01611**	**0,85**
União para magueira PP D40	110	**01612**	**1,05**
União para magueira PP D45	78	**01613**	**1,10**

L. Desc. V

Alfa num. C19

SÉRIE ROSCADA

DESIGNAÇÃO	UNID./CX.	CÓDIGO	EUROS
Casquilho de Redução PP macho x macho ¾" x ½"	175	**11740**	**0,85**
Casquilho de Redução PP macho x macho 1" x ¾"	100	**11742**	**0,90**
Casquilho de Redução PP macho x macho 1" x ½"	120	**11741**	**0,90**
Casquilho de Redução PP macho x macho 1¼" x 1"	60	**15884**	**1,10**
Casquilho de Redução PP macho x macho 1½" x 1¼"	40	**15885**	**1,30**
Casquilho de Redução PP macho x macho 2" x 1½"	20	**15886**	**2,15**
Casquilho de Redução PP macho x fêmea ¾" x ½"	150	**11743**	**0,95**
Casquilho de Redução PP macho x fêmea 1" x ¾"	100	**11745**	**1,05**
Casquilho de Redução PP macho x fêmea 1" x ½"	100	**11744**	**1,05**
Casquilho de Redução PP macho x fêmea 1¼" x 1"	50	**15887**	**1,25**
Casquilho de Redução PP macho x fêmea 1½" x 1¼"	40	**15888**	**1,55**
Casquilho de Redução PP macho x fêmea 2" x 1½"	50	**15889**	**1,85**
Casquilho PP roscar ½" x ½"	250	**11734**	**0,85**
Casquilho PP roscar ¾" x ¾"	150	**11735**	**0,90**
Casquilho PP roscar 1" x 1"	100	**11736**	**0,90**
Casquilho PP roscar 1¼" x 1¼"	50	**15878**	**1,15**
Casquilho PP roscar 1½" x 1½"	35	**15879**	**1,25**
Casquilho PP roscar 2" x 2"	20	**15880**	**1,75**
Tampão PP roscar ½"	350	**11737**	**0,55**
Tampão PP roscar ¾"	200	**11738**	**0,45**
Tampão PP roscar 1"	130	**11739**	**0,60**
Tampão PP roscar 1¼"	70	**15881**	**0,80**
Tampão PP roscar 1½"	50	**15882**	**0,95**
Tampão PP roscar 2"	30	**15883**	**1,35**

L. Desc. V

TOMADAS EM CARGA - CLAMP SADDLES

PP. 53. CS

TOMADAS EM CARGA SIMPLES

CLAMP SADDLE

DIÂM.	PN	REF.	EMB.	kg	Q(B)	Q(P)	CÓD.	EUROS
25 x ½"	10	11 53 025	C	5,7	100 (1)	3000	**05287**	**1,35**
25 x ¾"	10	11 53 026	C	5,9	100 (1)	3000	**06052**	**1,35**
32 x ½"	10	11 53 031	C	5,9	60 (1)	3600	**05288**	**1,50**
32 x ¾"	10	11 53 032	C	6,3	60 (1)	3600	**05289**	**1,50**
32 x 1"	10	11 53 033 *	C	3,8	30 (1)	1800	**20596**	**1,50**
40 x ½"	10	11 53 038	C	4,6	40 (1)	2400	**05138**	**1,75**
40 x ¾"	10	11 53 039	C	4,8	40 (1)	2400	**05139**	**1,75**
40 x 1"	10	11 53 040	C	5,0	40 (1)	2400	**05140**	**1,75**
50 x ½"	10	11 53 048	D	10,0	70 (1)	2100	**05141**	**1,85**
50 x ¾"	10	11 53 049	D	10,0	70 (1)	2100	**05142**	**1,85**
50 x 1"	10	11 53 050	D	10,4	70 (1)	2100	**05143**	**1,85**
50 x 1¼"	10	11 53 051	D	10,7	70 (1)	2100	**28674**	**1,85**
63 x ½"	10	11 53 061	D	12,2	50 (1)	1500	**28675**	**2,85**
63 x ¾"	10	11 53 062	D	12,8	50 (1)	1500	**05145**	**2,85**
63 x 1"	10	11 53 063	D	13,0	50 (1)	1500	**05146**	**2,85**
63 x 1¼"	10	11 53 064	D	10,4	40 (1)	1200	**28676**	**2,85**
63 x 1½"	10	11 53 065	D	11,4	40 (1)	1200	**05441**	**2,85**
75 x ½"	6	11 53 073 *	E	15,6	50 (1)	1500	**05438**	**3,60**
75 x ¾"	6	11 53 074 *	E	16,1	50 (1)	1500	**05439**	**3,60**
75 x 1"	6	11 53 075 *	E	16,3	50 (1)	1500	**05148**	**4,00**
75 x 1¼"	6	11 53 076 *	E	16,5	50 (1)	1500	**28677**	**3,60**
75 x 1½"	6	11 53 077 *	E	16,6	50 (1)	1500	**05150**	**3,60**
90 x ½"	6	11 53 088 *	E	15,1	40 (1)	1200	**05440**	**4,60**
90 x ¾"	6	11 53 089 *	E	14,8	40 (1)	1200	**06011**	**4,60**
90 x 1"	6	11 53 090 *	E	15,2	40 (1)	1200	**05152**	**4,60**
90 x 1¼"	6	11 53 091 *	E	14,8	40 (1)	1200	**05153**	**4,60**
90 x 1½"	6	11 53 092 *	E	14,9	40 (1)	1200	**05154**	**4,60**
110 x 1"	6	11 53 107 *	E	19,2	40 (1)	1200	**06013**	**7,00**
110 x 1½"	6	11 53 109 *	E	19,4	40 (1)	1200	**06015**	**4,70**
110 x 2"	6	11 53 110 *	E	20,2	40 (1)	1200	**06016**	**4,70**
125 x 1"	6	11 53 122 *	E	17,0	35 (1)	1050	**06018**	**4,70**
125 x 1½"	6	11 53 124 *	E	17,9	35 (1)	1050	**06020**	**7,00**
125 x 2"	6	11 53 125 *	E	17,7	35 (1)	1050	**06021**	**7,00**
140 x 1"	6	11 53 136 *	E	21,7	25	750	**18785**	**7,00**
140 x 1½"	6	11 53 138 *	E	21,6	25	750	**18786**	**16,00**
140 x 2"	6	11 53 139 *	E	23,2	25	750	**18787**	**16,00**
140 x 3"	6	11 53 140 *	E	18,6	20	600	**18788**	**16,00**
160 x 1"	6	11 53 156 *	E	18,5	20	600	**18789**	**16,00**
160 x 1½"	6	11 53 158 *	E	19,0	20	600	**18790**	**20,00**
160 x 2"	6	11 53 159 *	E	18,7	20	600	**18791**	**20,00**
160 x 3"	6	11 53 160 *	E	14,9	15	450	**18792**	**20,00**
200 x 1¼"	6	11 53 196 *	E	21,5	10	300	**18793**	**20,00**
200 x 1½"	6	11 53 197 *	E	22,6	10	300	**18794**	**62,00**
200 x 2"	6	11 53 198 *	E	17,5	8	240	**18795**	**62,00**
200 x 3"	6	11 53 199 *	E	17,8	8	240	**18796**	**62,00**
200 x 4"	6	11 53 200 *	E	17,9	8	240	**18797**	**62,00**
225 x 1¼"	6	11 53 221 *	E	14,2	6	180	**18798**	**62,00**
225 x 1½"	6	11 53 222 *	E	14,2	6	180	**18799**	**72,00**
225 x 2"	6	11 53 223 *	E	14,4	6	180	**18800**	**72,00**
225 x 3"	6	11 53 224 *	E	14,6	6	180	**18801**	**72,00**
225 x 4"	6	11 53 225 *	E	14,6	6	180	**18802**	**72,00**
250 x 1¼"	6	11 53 246 *	E	12,1	4	120	**18803**	**72,00**
250 x 1½"	6	11 53 247 *	E	12,1	4	120	**18804**	**85,00**
250 x 2"	6	11 53 248 *	E	12,1	4	120	**18805**	**85,00**
250 x 3"	6	11 53 249 *	E	12,2	4	120	**18807**	**85,00**
250 x 4"	6	11 53 250 *	E	12,3	4	120	**18806**	**85,00**
315 x 1¼"	6	11 53 311 *	E	13,3	3	90	**18808**	**85,00**
315 x 1½"	6	11 53 312 *	E	13,3	3	90	**18809**	**103,00**
315 x 2"	6	11 53 313 *	E	13,4	3	90	**18810**	**103,00**
315 x 3"	6	11 53 314 *	E	13,4	3	90	**18811**	**103,00**
315 x 4"	6	11 53 315 *	E	13,6	3	90	**18812**	**103,00**

L. Desc. V

TOMADAS EM CARGA - CLAMP SADDLES

PP. 54. CS

G6 | PPC 042

TOMADA EM CARGA REFORÇADA

REINFORCED CLAMP SADDLE

DIÂM.	PN	REF.	EMB.	kg	Q(B)	Q(P)	CÓD.	EUROS
25 x ½"	10	11 54 025	D	6,0	100 (1)	3000	**11435**	**2,25**
25 x ¾"	10	11 54 026	C	6,7	100 (1)	3000	**02379**	**2,25**
32 x ½"	10	11 54 031	C	6,3	60 (1)	3600	**11436**	**2,55**
32 x ¾"	10	11 54 032	C	6,4	60 (1)	3600	**11437**	**2,55**
32 x 1"	10	11 54 033 *	C	4,6	30 (1)	1800	**02380**	**2,65**
40 x ½"	10	11 54 038	C	4,7	40 (1)	2400	**11438**	**2,70**
40 x ¾"	10	11 54 039	C	5,0	40 (1)	2400	**11439**	**2,70**
40 x 1"	10	11 54 040	C	5,5	40 (1)	2400	**02381**	**2,70**
50 x ½"	10	11 54 048	D	10,0	70 (1)	2100	**11440**	**2,85**
50 x ¾"	10	11 54 049	D	10,6	70 (1)	2100	**11441**	**2,85**
50 x 1"	10	11 54 050	D	10,9	70 (1)	2100	**02382**	**2,85**
50 x 1¼"	10	11 54 051	D	11,3	70 (1)	2100	**28678**	**2,85**
63 x ½"	10	11 54 061	D	12,3	50 (1)	1500	**28679**	**3,70**
63 x ¾"	10	11 54 062	D	13,2	50 (1)	1500	**11442**	**3,70**
63 x 1"	10	11 54 063	D	13,6	50 (1)	1500	**02383**	**3,70**
63 x 1¼"	10	11 54 064	D	10,6	40 (1)	1200	**28680**	**3,70**
63 x 1½"	10	11 54 065	D	11,8	40 (1)	1200	**11443**	**3,70**
75 x ½"	10	11 54 073 *	E	16,1	50 (1)	1500	**11444**	**4,90**
75 x ¾"	10	11 54 074 *	E	16,7	50 (1)	1500	**11445**	**4,90**
75 x 1"	10	11 54 075 *	E	17,0	50 (1)	1500	**02384**	**4,90**
75 x 1¼"	10	11 54 076 *	E	17,3	50 (1)	1500	**28681**	**4,90**
75 x 1½"	10	11 54 077 *	E	17,5	50 (1)	1500	**11446**	**4,90**
90 x ½"	10	11 54 088 *	E	15,5	40 (1)	1200	**11447**	**7,00**
90 x ¾"	10	11 54 089 *	E	15,3	40 (1)	1200	**11448**	**7,00**
90 x 1"	10	11 54 090 *	E	15,7	40 (1)	1200	**02385**	**7,00**
90 x 1¼"	10	11 54 091 *	E	15,5	40 (1)	1200	**11449**	**7,00**
90 x 1½"	10	11 54 092 *	E	15,6	40 (1)	1200	**11450**	**7,00**
110 x 1"	10	11 54 107 *	E	19,8	40 (1)	1200	**02386**	**8,00**
110 x 1½"	10	11 54 109 *	E	20,1	40 (1)	1200	**11451**	**7,00**
110 x 2"	10	11 54 110 *	E	21,4	40 (1)	1200	**11452**	**7,00**
125 x 1"	10	11 54 122 *	E	17,4	35 (1)	1050	**11453**	**9,00**
125 x 1½"	10	11 54 124 *	E	18,5	35 (1)	1050	**11454**	**9,00**
125 x 2"	10	11 54 125 *	E	18,7	35 (1)	1050	**11455**	**9,00**
140 x 1"	10	11 54 136 *	E	23,8	25	750	**06022**	**18,00**
140 x 1½"	10	11 54 138 *	E	23,7	25	750	**06024**	**17,00**
140 x 2"	10	11 54 139 *	E	27,2	25	750	**06025**	**17,00**
140 x 3"	10	11 54 140 *	E	21,8	20	600	**06026**	**21,00**
160 x 1"	10	11 54 156 *	E	18,8	20	600	**06027**	**21,00**
160 x 1½"	10	11 54 158 *	E	19,3	20	600	**06029**	**21,00**
160 x 2"	10	11 54 159 *	E	19,3	20	600	**06030**	**21,00**
160 x 3"	10	11 54 160 *	E	15,5	15	450	**06031**	**27,00**
200 x 1¼"	10	11 54 196 *	E	21,7	10	300	**06032**	**73,00**
200 x 1½"	10	11 54 197 *	E	22,8	10	300	**06033**	**73,00**
200 x 2"	10	11 54 198 *	E	17,8	8	240	**06034**	**73,00**
200 x 3"	10	11 54 199 *	E	18,2	8	240	**06035**	**73,00**
200 x 4"	10	11 54 200 *	E	23,8	8	240	**06036**	**73,00**
225 x 1¼"	10	11 54 221 *	E	17,7	6	180	**06037**	**86,00**
225 x 1½"	10	11 54 222 *	E	14,3	6	180	**06038**	**86,00**
225 x 2"	10	11 54 223 *	E	14,6	6	180	**06039**	**86,00**
225 x 3"	10	11 54 224 *	E	14,9	6	180	**06040**	**91,00**
225 x 4"	10	11 54 225 *	E	14,9	6	180	**06041**	**91,00**
250 x 1¼"	10	11 54 246 *	E	12,2	4	120	**06042**	**103,00**
250 x 1½"	10	11 54 247 *	E	12,2	4	120	**06043**	**103,00**
250 x 2"	10	11 54 248 *	E	12,4	4	120	**06044**	**103,00**
250 x 3"	10	11 54 249 *	E	12,4	4	120	**06046**	**105,00**
250 x 4"	10	11 54 250 *	E	12,5	4	120	**06045**	**105,00**
315 x 1¼"	10	11 54 311 *	E	13,3	3	90	**06047**	**127,00**
315 x 1½"	10	11 54 312 *	E	13,3	3	90	**06048**	**127,00**
315 x 2"	10	11 54 313 *	E	13,5	3	90	**06049**	**127,00**
315 x 3"	10	11 54 314 *	E	13,6	3	90	**06050**	**131,00**
315 x 4"	10	11 54 315 *	E	13,8	3	90	**06051**	**131,00**

L. Desc. V

Com junta tórica.
With o-ring.

Existe também a opção com parafusos em inox (disponível sob pedido).
Available on order (also with inox. bolts).

ABRAÇADEIRAS - PIPE CLIPS

PP. 20. OP

G4 | OPP 041

ABRAÇADEIRA PARA TUBO

OPEN PIPE CLIP

DIÂM.	PN	REF.	EMB.	kg	Q(B)	Q(P)	CÓD.	EUROS
20		11 20 020	B	2,2	500	60000	**02132**	**0,85**
25		11 20 025	B	2,1	350	42000	**02133**	**0,85**
32		11 20 032	B	2,2	225	27000	**02134**	**0,95**
40		11 20 040	B	2,1	150	18000	**02135**	**1,25**
50		11 20 050	C	4,6	150	9000	**02136**	**1,35**
63		11 20 063	C	3,5	100	6000	**02137**	**1,60**
75		11 20 075	C	4,9	80	4800	**02138**	**2,20**
90		11 20 090	C	5,2	50	3000	**02139**	**2,45**
110		11 20 110	C	4,2	35	2100	**08908**	**4,50**
125		11 20 125	C	4,4	30	1800	**08909**	**6,00**
140		11 20 140	C	3,6	15	900	**10955**	**6,00**
160		11 20 160	C	4,0	15	900	**08910**	**7,00**
200		11 20 200	C	3,8	10	600	**08911**	**9,00**
225		11 20 225	C	2,8	4	240	**10957**	**15,00**

L. Desc. U

PP. 20. CL

G4 | OPP 041

ABRAÇADEIRA COM FECHO

CLOSED PIPE CLIP

DIÂM.	PN	REF.	EMB.	kg	Q(B)	Q(P)	CÓD.	EUROS
50		11 20 450	C	2,8	100	6000	**02140**	**1,80**
63		11 20 463	C	2,2	50	3000	**02141**	**1,85**
75		11 20 475	C	2,9	40	2400	**02142**	**2,45**
90		11 20 490	C	3,1	25	1500	**02143**	**2,85**
110		11 20 510	C	4,1	30	1800	**08916**	**8,00**
125		11 20 525	C	4,2	25	1500	**08917**	**9,00**
140		11 20 540	C	4,1	15	900	**10956**	**9,00**
160		11 20 560	C	3,2	10	600	**08918**	**10,00**
200		11 20 599	C	3,6	8	480	**08919**	**13,00**
225		11 20 425	C	3,1	4	240	**10958**	**19,00**

L. Desc. U

PP. 20. CP

G4 | OPP 041

FECHO DE ABRAÇADEIRA

BRIDLE CLAMP

DIÂM.	PN	REF.	EMB.	kg	Q(B)	Q(P)	CÓD.	EUROS
50		11 20 650	C	2,0	10	-	**02144**	**0,60**
63		11 20 663	C	2,2	10	-	**02145**	**0,60**
75		11 20 675	-	1,0	6	-	**02146**	**0,60**
90		11 20 690	C	2,5	6	-	**02147**	**0,70**
110		11 20 710	-	0,7	6	-	**08912**	**3,10**
125		11 20 725	D	4,6	6	-	**08913**	**3,40**
140		11 20 740	D	4,5	4	-	**11300**	**3,50**
160		11 20 760	D	2,0	4	-	**08914**	**3,60**
200		11 20 799	-	-	2	-	**08915**	**4,30**
225		11 20 625	D	2,5	20	600	**11301**	**4,60**

L. Desc. U

SOBRESSELENTES
SPARE PARTS

JUNÇÕES 3 PEÇAS - UNIONS

L.D. - R02

JUNTA JUNÇÃO 3 PEÇAS - UNION O-RING

CÓDIGO	DENOMINAÇÃO	DESCRIPTION	Fig.	Q	EUROS
723 R 0155026	Junta D16 - ⅜"	O-Ring D16 - ⅜"	1	10	0,20 €
723 R 0202035	Junta D20 - ½"	O-Ring D20 - ½"	1	10	0,60 €
723 R 0282035	Junta D25 - ¾"	O-Ring D25 - ¾"	1	10	0,60 €
723 R 0329035	Junta D32 - 1"	O-Ring D32 - 1"	1	10	0,85 €
723 R 0407053	Junta D40 - 1¼"	O-Ring D40 - 1¼"	1	10	1,00 €
723 R 0470053	Junta D50 - 11/2"	O-Ring D50 - 1¼"	4	1	1,15 €
723 R 0597053	Junta D63 - 2"	O-Ring D63 - 2"	1	5	1,25 €
723 R 0756053	Junta D75 - 2½"	O-Ring D75 - 2½"	1	5	3,45 €
723 R 0914053	Junta D90 - 3"	O-Ring D90 - 3"	1	2	3,90 €
723 R 1168070	Junta D110 - 4"	O-Ring D110 - 4"	1	1	3,30 €

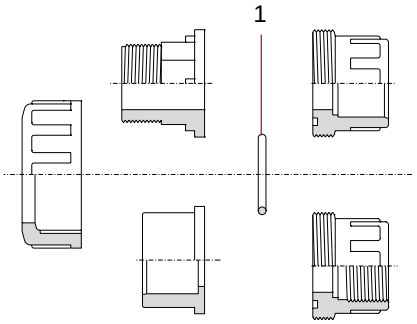

L.D. - R02

JUNTA CONJUNTO ESPIGA - SPIGOT AND NUT UNION O-RING

CÓDIGO	DENOMINAÇÃO	DESCRIPTION	Fig.	Q	EUROS
02401 R 0134	Junta plana D16 - ⅜"	Flat gasket D16 - ⅜"	1	10	0,25 €
02401 R 0134	Junta plana D18 - ½"	Flat gasket D18 - ½"	1	10	0,25 €
02401 R 0134	Junta plana D20 - ½"	Flat gasket D20 - ½"	1	10	0,25 €
02402 R 0134	Junta plana D25 - ¾"	Flat gasket D25 - ¾"	1	10	0,40 €
02403 R 0134	Junta plana D32 - 1"	Flat gasket D32 - 1"	1	10	0,50 €
02404 R 0134	Junta plana D40 - 1¼"	Flat gasket D40 - 1¼"	1	10	0,60 €
02405 R 0134	Junta plana D50 - 1½"	Flat gasket D50 - 1½"	1	5	1,60 €
02405 R 0134	Junta plana D50 - 1½" (D38)	Flat gasket D50 - 1½" (D38)	1	5	1,60 €
02407 R 0134	Junta plana D63 - 2"	Flat gasket D63 - 2"	1	5	1,00 €

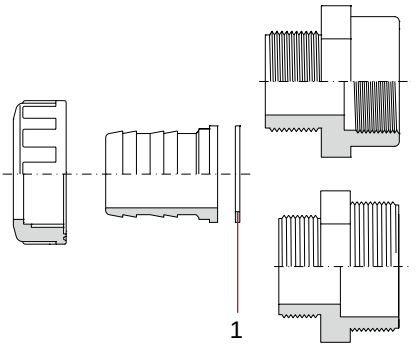

VISORES DE LÍQUIDOS - SIGHT GLASSES

L.D. - R02

VISOR - SIGHT

CÓDIGO	DENOMINAÇÃO	DESCRIPTION	Fig.	Q	EUROS
02387 R 0100	Visor D50	Sight D50	1	1	10,00 €
02388 R 0100	Visor D63	Sight D63	1	1	11,00 €
02389 R 0100	Visor D75	Sight D75	1	1	13,00 €
02390 R 0100	Visor D90	Sight D90	1	1	17,00 €
02391 R 0100	Visor D110	Sight D110	1	1	19,00 €
02392 R 0100	Visor D125	EPDM handle o-ring D90-D110	4	1	23,00 €
02393 R 0100	Visor D140	Sight D140	1	1	32,00 €
02394 R 0100	Visor D160	Sight D160	1	1	35,00 €
02395 R 0100	Visor D200	Sight D200	1	1	48,00 €
02396 R 0100	Visor D225	Sight D225	1	1	54,00 €

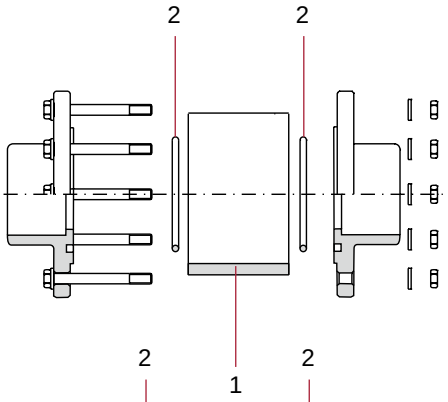

L.D. - R02

JUNTA VISOR EPDM - SIGHT O-RING EPDM

CÓDIGO	DENOMINAÇÃO	DESCRIPTION	Fig.	Q	EUROS
02575 R 0135	Junta visor EPDM D50	Sight O-Ring EPDM D50	2	8	1,05 €
02576 R 0135	Junta visor EPDM D63	Sight O-Ring EPDM D63	2	8	1,45 €
723 R 0798053	Junta visor EPDM D75	Sight O-Ring EPDM D75	2	5	0,90 €
723 R 1000053	Junta visor EPDM D90	Sight O-Ring EPDM D90	2	2	1,05 €
723 R 1207053	Junta visor EPDM D110	Sight O-Ring EPDM D110	2	2	1,60 €
723 R 1397053	Junta visor EPDM D125	Sight O-Ring EPDM D125	2	2	2,25 €
723 R 1550053	Junta visor EPDM D140	Sight O-Ring EPDM D140	2	2	2,25 €
723 R 1708053	Junta visor EPDM D160	Sight O-Ring EPDM D160	2	2	2,80 €
723 R 2153053	Junta visor EPDM D200	Sight O-Ring EPDM D200	2	2	4,65 €
723 R 2380060	Junta visor EPDM D225	Sight O-Ring EPDM D225	2	2	7,00 €

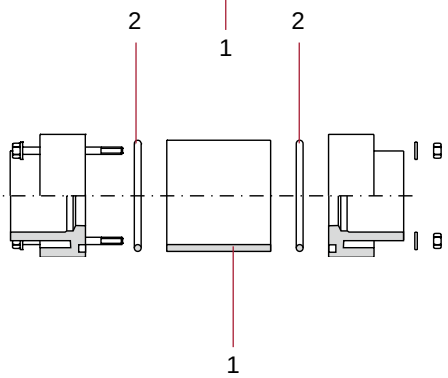

ACESSÓRIOS COLETORES - MANIFOLD FITTINGS

L.D. - R02

JUNTA COLETOR - MANIFOLD O-RING

CÓDIGO	DENOMINAÇÃO	DESCRIPTION	Fig.	Q	EUROS
723 R 0234035	Junta 1" EPDM	O-Ring 1" EPDM	1	-	0,30 €
723 R 0258035	Junta 1" EPDM	O-Ring 1" EPDM	1	-	0,35 €
723 R 0329035	Junta 1" EPDM	O-Ring 1" EPDM	1	-	0,85 €
41873 R 0118	Junta plana 1" NBR	Flat gaskat 1" NBR	1	-	0,40 €

VÁLVULAS DE ESFERA EM PVC-U SÉRIE [STD] - PVC-U BALL VALVES [STD] SÉRIES

L.D. - R02

D16 - 3/8" / D20 - ½"

CÓDIGO	DENOMINAÇÃO	DESCRIPTION	Fig.	Q	EUROS
36501 R 0124	Conjunto manipulo standard	Standard handle assembly	4	5	1,85 €
36501 R 0104	Porca	Union nut	3	10	1,80 €
36500 R 0105	União D16	16 mm connection	5	10	1,00 €
36501 R 0105	União D20	20 mm connection	5	10	1,00 €
36510 R 0105	União 3/8" BSP	3/8" connection BSP	5	10	1,65 €
36511 R 0105	União 1/2"	Union 1/2" BSP	4	1	
723 R 0202035	Junta União EPDM	Union O-Ring EPDM	10	10	0,60 €
36501 R 0102	Esfera	Ball	2	5	2,15 €
36501 R 0135	Conjunto juntas EPDM/PE	O-Ring kit EPDM/PE	6-7-8-9-10	1	6,00 €
36501 R 0121	Eixo + Juntas EPDM	Shaft + EPDM O-Rings	1-7	5	1,55 €

L.D. - R02

D25 - ¾"

CÓDIGO	DENOMINAÇÃO	DESCRIPTION	Fig.	Q	EUROS
36502 R 0124	Conjunto manipulo standard	Standard handle assembly	4	5	2,05 €
36502 R 0104	Porca	Union nut	3	10	1,90 €
36502 R 0105	União D25	25 mm connection	5	10	1,15 €
36512 R 0105	União 3/4" BSP	3/4" connection BSP	5	10	1,80 €
723 R 0282035	Junta União EPDM	Union O-Ring EPDM	10	10	0,60 €
36502 R 0102	Esfera	Ball	2	5	2,35 €
36502 R 0135	Conjunto juntas EPDM/PE	O-Ring kit EPDM/PE	6-7-8-9-10	1	7,00 €
36502 R 0121	Eixo + Juntas EPDM	Shaft + EPDM O-Rings	1-7	5	1,55 €

D32 - 1"

CÓDIGO	DENOMINAÇÃO	DESCRIPTION	Fig.	Q	EUROS
36503 R 0124	Conjunto manipulo standard	Standard handle assembly	4	5	2,65 €
36503 R 0104	Porca	Union nut	3	10	2,55 €
36503 R 0105	União D32	32 mm connection	5	10	1,50 €
36513 R 0105	União 1" BSP	1" connection BSP	5	10	2,55 €
723 R 0329035	Junta União EPDM	Union O-Ring EPDM	10	10	0,85 €
36503 R 0102	Esfera	Ball	2	5	3,05 €
36503 R 0135	Conjunto juntas EPDM/PE	O-Ring kit EPDM/PE	6-7-8-9-10	1	8,00 €
36503 R 0121	Eixo + Juntas EPDM	Shaft + EPDM O-Rings	1-7	5	1,85 €

D40 - 1¼"

CÓDIGO	DENOMINAÇÃO	DESCRIPTION	Fig.	Q	EUROS
36504 R 0124	Conjunto manipulo standard	Standard handle assembly	4	5	3,30 €
36504 R 0104	Porca	Union nut	3	10	2,65 €
36504 R 0105	União D40	40 mm connection	5	10	1,70 €
36514 R 0105	União 1"1/4 BSP	1"1/4 connection BSP	5	10	2,80 €
723 R 0407053	Junta União EPDM	Union O-Ring EPDM	10	10	1,00 €
36504 R 0102	Esfera	Ball	2	5	3,60 €
36504 R 0135	Conjunto juntas EPDM/PE	O-Ring kit EPDM/PE	6-7-8-9-10	1	9,00 €
36504 R 0121	Eixo + Juntas EPDM	Shaft + EPDM O-Rings	1-7	5	2,20 €

D50 - 1½"

CÓDIGO	DENOMINAÇÃO	DESCRIPTION	Fig.	Q	EUROS
36505 R 0124	Conjunto manipulo standard	Standard handle assembly	4	4	4,00 €
36505 R 0104	Porca	Union nut	3	8	3,80 €
36505 R 0105	União D50	50 mm connection	5	8	2,40 €
36515 R 0105	União 1"1/2 BSP	1"1/2 connection BSP	5	8	3,95 €
723 R 0470053	Junta União EPDM	Union O-Ring EPDM	10	8	1,15 €
36505 R 0102	Esfera	Ball	2	4	4,75 €
36505 R 0135	Conjunto juntas EPDM/PE	O-Ring kit EPDM/PE	6-7-8-9-10	1	9,00 €
36505 R 0121	Eixo + Juntas EPDM	Shaft + EPDM O-Rings	1-7	4	2,65 €

D63 - 2"

CÓDIGO	DENOMINAÇÃO	DESCRIPTION	Fig.	Q	EUROS
36506 R 0124	Conjunto manipulo standard	Standard handle assembly	4	4	4,20 €
36506 R 0104	Porca	Union nut	3	8	7,00 €
36506 R 0105	União D63	63 mm connection	5	8	4,20 €
36516 R 0105	União 2" BSP	2" connection BSP	5	8	7,00 €
723 R 0597053	Junta União EPDM	Union O-Ring EPDM	10	8	1,25 €
36506 R 0102	Esfera	Ball	2	4	8,00 €
36506 R 0135	Conjunto juntas EPDM/PE	O-Ring kit EPDM/PE	6-7-8-9-10	1	9,00 €
36506 R 0121	Eixo + Juntas EPDM	Shaft + EPDM O-Rings	1-7	4	2,95 €

D75 - 2½"

CÓDIGO	DENOMINAÇÃO	DESCRIPTION	Fig.	Q	EUROS
36507 R 0124	Conjunto manipulo standard	Standard handle assembly	4	2	12,00 €
36507 R 0104	Porca	Union nut	3	4	15,00 €
36507 R 0105	União D75	75 mm connection	5	4	10,00 €
36517 R 0105	União 2"1/2 BSP	2"1/2 connection BSP	5	4	14,00 €
723 R 0756053	Junta União EPDM	Union O-Ring EPDM	10	4	3,45 €
36507 R 0102	Esfera	Ball	2	2	21,00 €
36507 R 0135	Conjunto juntas EPDM/PE	O-Ring kit EPDM/PE	6-7-8-9-10	1	15,00 €
36507 R 0121	Eixo + Juntas EPDM	Shaft + EPDM O-Rings	1-7	2	10,00 €

D90 - 3"

CÓDIGO	DENOMINAÇÃO	DESCRIPTION	Fig.	Q	EUROS
36508 R 0124	Conjunto manipulo standard	Standard handle assembly	4	2	15,00 €
36508 R 0104	Porca	Union nut	3	4	19,00 €
36508 R 0105	União D90	90 mm connection	5	4	17,00 €
36518 R 0105	União 3" BSP	3" connection BSP	5	4	20,00 €
723 R 0914053	Junta União EPDM	Union O-Ring EPDM	10	4	3,90 €
36508 R 0102	Esfera	Ball	2	2	28,00 €
36508 R 0135	Conjunto juntas EPDM/PE	O-Ring kit EPDM/PE	6-7-8-9-10	1	18,00 €
36508 R 0121	Eixo + Juntas EPDM	Shaft + EPDM O-Rings	1-7	2	11,00 €

D110 - 4"

CÓDIGO	DENOMINAÇÃO	DESCRIPTION	Fig.	Q	EUROS
36509 R 0124	Conjunto manipulo	Handle assembly	4	1	17,00 €
36509 R 0104	Porca	Union nut	3	2	43,00 €
36509 R 0105	União D110	110 mm connection	5	2	22,00 €
36519 R 0105	União 4" BSP	4" connection BSP	5	2	30,00 €
723 R 1092057	Junta União EPDM	Union O-Ring EPDM	10	2	6,00 €
22797 R 0102	Esfera	Ball	2	1	39,00 €
36509 R 0135	Conjunto juntas EPDM/PE	O-Ring kit EPDM/PE	6-7-8-9-10	1	21,00 €
22797 R 0121	Eixo + Juntas EPDM	Shaft + EPDM O-Rings	1-7	1	15,00 €
22799 R 0108	Chave de regulação	Adjusting tool	11	1	22,00 €

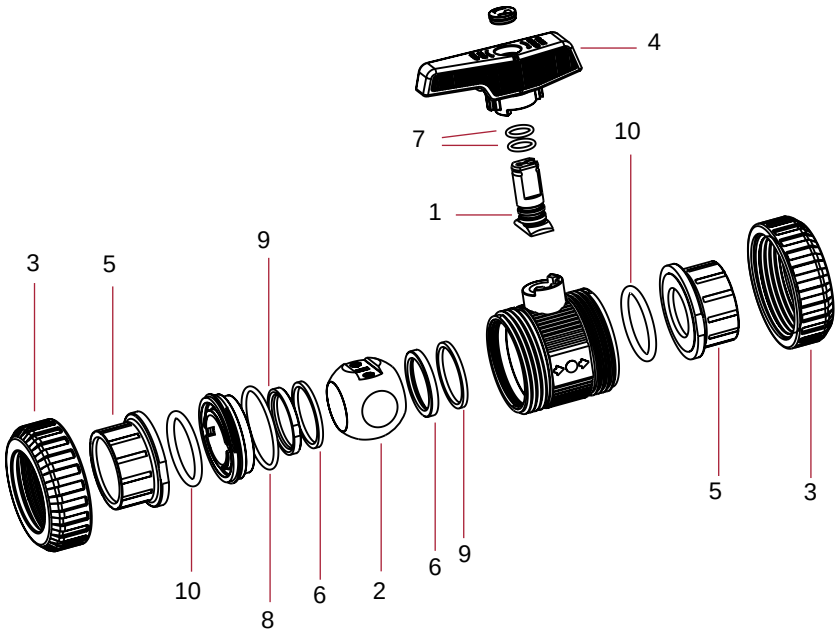

VÁLVULAS DE ESFERA SÉRIE [IND] - BALL VALVES [IND] SÉRIES

L.D. - R02

D16 - 3/8" / D20 - ½"

CÓDIGO	DENOMINAÇÃO	DESCRIPTION	Fig.	Q	EUROS
36501 R 0124	Conjunto manipulo	Handle assembly	4	5	1,85 €
36501 R 0104	Porca	Union nut	3	10	1,80 €
36500 R 0105	União D16	16 mm connection	5	10	1,00 €
36501 R 0105	União D20	20 mm connection	5	10	1,00 €
36510 R 0105	União 3/8" BSP	3/8" connection BSP	5	10	1,65 €
740 R 0202035	Junta união EPDM Perox.	Union O-Ring Perox. EPDM	10	10	1,15 €
36511 R 0105	União 1/2" BSP	Union 1/2" BSP	4	1	
714 R 0202035	Junta união FPM	Union O-Ring FPM	10	10	3,05 €
36501 R 0102	Esfera	Ball	2	5	2,15 €
36123 R 0135	Conjunto juntas EPDM Perox./PTFE	O-Ring kit Perox. EPDM/PTFE	6-7-8-9-10	1	11,00 €
36143 R 0135	Conjunto juntas FPM/PTFE	O-Ring kit FPM/PTFE	6-7-8-9-10	1	17,00 €
36123 R 0121	Eixo + Juntas EPDM Perox.	Shaft + Perox. EPDM O-Rings	1-7	5	2,50 €

L.D. - R02

D25 - ¾"

CÓDIGO	DENOMINAÇÃO	DESCRIPTION	Fig.	Q	EUROS
36502 R 0124	Conjunto manipulo	Handle assembly	4	5	2,05 €
36502 R 0104	Porca	Union nut	3	10	1,90 €
36502 R 0105	União D25	25 mm connection	5	10	1,15 €
36512 R 0105	União 3/4" BSP	3/4" connection BSP	5	10	1,80 €
740 R 0282035	Junta união EPDM Perox.	Union O-Ring Perox. EPDM	10	10	1,40 €
714 R 0282035	Junta união FPM	Union O-Ring FPM	10	10	4,80 €
36502 R 0102	Esfera	Ball	2	5	2,35 €
36124 R 0135	Conjunto juntas EPDM Perox./PTFE	O-Ring kit Perox. EPDM/PTFE	6-7-8-9-10	1	13,00 €
36144 R 0135	Conjunto juntas FPM/PTFE	O-Ring kit FPM/PTFE	6-7-8-9-10	1	21,00 €
36124 R 0121	Eixo + Juntas EPDM Perox.	Shaft + Perox. EPDM O-Rings	1-7	5	2,50 €

D32 - 1"

CÓDIGO	DENOMINAÇÃO	DESCRIPTION	Fig.	Q	EUROS
36503 R 0124	Conjunto manipulo	Handle assembly	4	5	2,65 €
36503 R 0104	Porca	Union nut	3	10	2,55 €
36503 R 0105	União D32	32 mm connection	5	10	1,50 €
36513 R 0105	União 1" BSP	1" connection BSP	5	10	2,55 €
740 R 0329035	Junta união EPDM Perox.	Union O-Ring Perox. EPDM	10	10	2,10 €
714 R 0329035	Junta união FPM	Union O-Ring FPM	10	10	3,65 €
36503 R 0102	Esfera	Ball	2	5	3,05 €
36125 R 0135	Conjunto juntas EPDM Perox./PTFE	O-Ring kit Perox. EPDM/PTFE	6-7-8-9-10	1	16,00 €
36145 R 0135	Conjunto juntas FPM/PTFE	O-Ring kit FPM/PTFE	6-7-8-9-10	1	19,00 €
36125 R 0121	Eixo + Juntas EPDM Perox.	Shaft + Perox. EPDM O-Rings	1-7	5	2,65 €

D40 - 1¼"

CÓDIGO	DENOMINAÇÃO	DESCRIPTION	Fig.	Q	EUROS
36504 R 0124	Conjunto manipulo	Handle assembly	4	5	3,30 €
36504 R 0104	Porca	Union nut	3	10	2,65 €
36504 R 0105	União D40	40 mm connection	5	10	1,70 €
36514 R 0105	União 1"1/4 BSP	1"1/4 connection BSP	5	10	2,80 €
740 R 0407053	Junta união EPDM Perox.	Union O-Ring Perox. EPDM	10	10	2,85 €
714 R 0407053	Junta união FPM	Union O-Ring FPM	10	10	8,00 €
36504 R 0102	Esfera	Ball	2	5	3,60 €
36126 R 0135	Conjunto juntas EPDM Perox./PTFE	O-Ring kit Perox. EPDM/PTFE	6-7-8-9-10	1	20,00 €
36146 R 0135	Conjunto juntas FPM/PTFE	O-Ring kit FPM/PTFE	6-7-8-9-10	1	28,00 €
36126 R 0121	Eixo + Juntas EPDM Perox.	Shaft + Perox. EPDM O-Rings	1-7	5	3,55 €

D50 - 1½"

CÓDIGO	DENOMINAÇÃO	DESCRIPTION	Fig.	Q	EUROS
36505 R 0124	Conjunto manipulo	Handle assembly	4	4	4,00 €
36505 R 0104	Porca	Union nut	3	8	3,80 €
36505 R 0105	União D50	50 mm connection	5	8	2,40 €
36515 R 0105	União 1"1/2 BSP	1"1/2 connection BSP	5	8	3,95 €
740 R 0470053	Junta união EPDM Perox.	Union O-Ring Perox. EPDM	10	8	3,25 €
714 R 0470053	Junta união FPM	Union O-Ring FPM	10	8	14,00 €
36505 R 0102	Esfera	Ball	2	4	4,75 €
36127 R 0135	Conjunto juntas EPDM Perox./PTFE	O-Ring kit Perox. EPDM/PTFE	6-7-8-9-10	1	25,00 €
36147 R 0135	Conjunto juntas FPM/PTFE	O-Ring kit FPM/PTFE	6-7-8-9-10	1	35,00 €
36127 R 0121	Eixo + Juntas EPDM Perox.	Shaft + Perox. EPDM O-Rings	1-7	4	3,95 €

D63 - 2"

CÓDIGO	DENOMINAÇÃO	DESCRIPTION	Fig.	Q	EUROS
36506 R 0124	Conjunto manipulo	Handle assembly	4	4	4,20 €
36506 R 0104	Porca	Union nut	3	8	7,00 €
36506 R 0105	União D63	63 mm connection	5	8	4,20 €
36516 R 0105	União 2" BSP	2" connection BSP	5	8	7,00 €
740 R 0597053	Junta união EPDM Perox.	Union O-Ring Perox. EPDM	10	8	3,25 €
714 R 0597053	Junta união FPM	Union O-Ring FPM	10	8	13,00 €
36506 R 0102	Esfera	Ball	2	4	8,00 €
36128 R 0135	Conjunto juntas EPDM Perox./PTFE	O-Ring kit Perox. EPDM/PTFE	6-7-8-9-10	1	30,00 €
36148 R 0135	Conjunto juntas FPM/PTFE	O-Ring kit FPM/PTFE	6-7-8-9-10	1	38,00 €
36128 R 0121	Eixo + Juntas EPDM Perox.	Shaft + Perox. EPDM O-Rings	1-7	4	9,00 €

D75 - 2½"

CÓDIGO	DENOMINAÇÃO	DESCRIPTION	Fig.	Q	EUROS
36507 R 0124	Conjunto manipulo	Handle assembly	4	2	12,00 €
36507 R 0104	Porca	Union nut	3	4	15,00 €
36507 R 0105	União D75	75 mm connection	5	4	10,00 €
36517 R 0105	União 2"1/2 BSP	2"1/2 connection BSP	5	4	14,00 €
740 R 0756053	Junta união EPDM Perox.	Union O-Ring Perox. EPDM	10	4	4,65 €
714 R 0756053	Junta união FPM	Union O-Ring FPM	10	4	15,00 €
36507 R 0102	Esfera	Ball	2	2	21,00 €
36129 R 0135	Conjunto juntas EPDM Perox./PTFE	O-Ring kit Perox. EPDM/PTFE	6-7-8-9-10	1	39,00 €
36149 R 0135	Conjunto juntas FPM/PTFE	O-Ring kit FPM/PTFE	6-7-8-9-10	1	68,00 €
36129 R 0121	Eixo + Juntas EPDM Perox.	Shaft + Perox. EPDM O-Rings	1-7	2	11,00 €

D90 - 3"

CÓDIGO	DENOMINAÇÃO	DESCRIPTION	Fig.	Q	EUROS
36508 R 0124	Conjunto manipulo	Handle assembly	4	2	15,00 €
36508 R 0104	Porca	Union nut	3	4	19,00 €
36508 R 0105	União D90	90 mm connection	5	4	17,00 €
36518 R 0105	União 3" BSP	3" connection BSP	5	4	20,00 €
740 R 0892057	Junta união EPDM Perox.	Union O-Ring Perox. EPDM	10	4	7,00 €
714 R 0914053	Junta união FPM	Union O-Ring FPM	10	4	17,00 €
36508 R 0102	Esfera	Ball	2	2	28,00 €
36130 R 0135	Conjunto juntas EPDM Perox./PTFE	O-Ring kit Perox. EPDM/PTFE	6-7-8-9-10	1	50,00 €
36150 R 0135	Conjunto juntas FPM/PTFE	O-Ring kit FPM/PTFE	6-7-8-9-10	1	83,00 €
36130 R 0121	Eixo + Juntas EPDM Perox.	Shaft + Perox. EPDM O-Rings	1-7	2	9,00 €

D110 - 4"

CÓDIGO	DENOMINAÇÃO	DESCRIPTION	Fig.	Q	EUROS
36509 R 0124	Conjunto manipulo	Handle assembly	4	1	17,00 €
36509 R 0104	Porca	Union nut	3	2	43,00 €
36509 R 0105	União D110	110 mm connection	5	2	22,00 €
36519 R 0105	União 4" BSP	4" connection BSP	5	2	30,00 €
740 R 1092057	Junta união EPDM Perox.	Union O-Ring Perox. EPDM	10	2	9,00 €
714 R 1092057	Junta união FPM	Union O-Ring FPM	10	2	19,00 €
22797 R 0102	Esfera	Ball	2	1	39,00 €
36131 R 0135	Conjunto juntas EPDM Perox./PTFE	O-Ring kit Perox. EPDM/PTFE	6-7-8-9-10	1	62,00 €
36151 R 0135	Conjunto juntas FPM/PTFE	O-Ring kit FPM/PTFE	6-7-8-9-10	1	128,00 €
36131 R 0121	Eixo + Juntas EPDM Perox.	Shaft + Perox. EPDM O-Rings	1-7	1	14,00 €
22799 R 0108	Chave de regulação	Adjusting tool	11	1	22,00 €

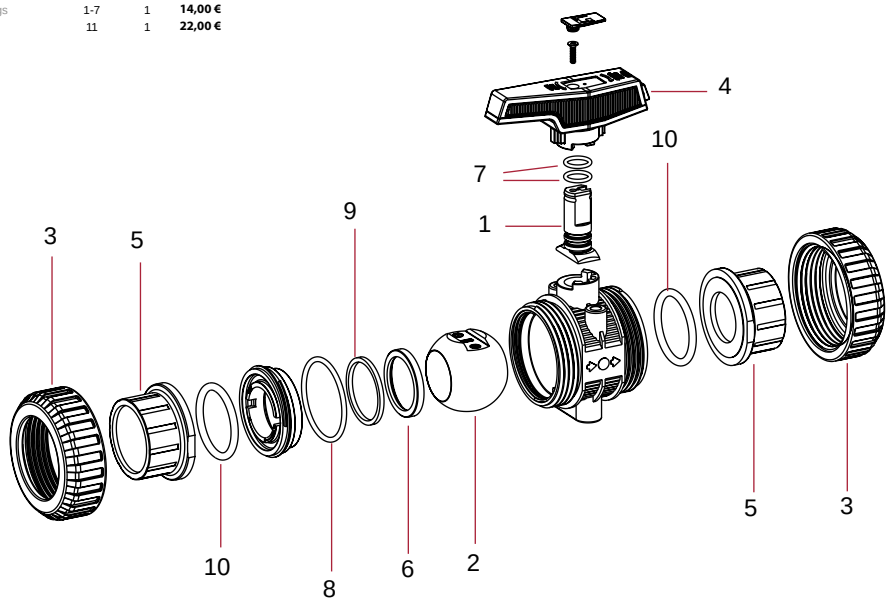

VÁLVULAS DE ESFERA EM PVC-U SÉRIE STANDARD E INDUSTRIAL

PVC-U BALL VALVES STANDARD & INDUSTRIAL SÉRIES

L.D. - R02

D16 - ⅜" / D20 - ½" (PN 16)

CÓDIGO	DENOMINAÇÃO	DESCRIPTION	Fig.	Q	EUROS
02453 R 0121	Eixo + Juntas EPDM	Shaft + EPDM O-Rings	1+7	5	0,75 €
02453 R 0102	Esfera	Ball	2	5	1,20 €
02453 R 0104	Porca	Union nut	3	10	1,15 €
02453 R 0124	Conjunto manipulo	Handle assembly	4	5	0,95 €
05352 R 0105	União D16	16 mm connection	5	10	0,65 €
02453 R 0105	União D20	20 mm connection	4	1	0,65 €
05353 R 0105	União ⅜" BSP	⅜" connection BSP	5	10	1,00 €
02462 R 0105	União ½" BSP	½" connection BSP	5	10	1,00 €
02453 R 0107	Junta assento Esfera HDPE	Ball seat HDPE	6	10	0,50 €
02470 R 0115	Junta assento Esfera PTFE	Ball seat PTFE	6	10	1,05 €
723 R 0093018	Junta Eixo EPDM	Shaft O-Ring EPDM	7	10	0,20 €
723 R 0266026	Junta corpo EPDM (Standard)	Body O-Ring EPDM (Standard)	8	10	0,25 €
723 R 0238026	Junta corpo EPDM (Industrial)	Body O-Ring EPDM (Industrial)	8	10	0,25 €
02453 R 0118	Junta amortecimento EPDM	Seat O-Ring EPDM	9	10	0,30 €
723 R 0202035	Junta união EPDM	Union O-Ring EPDM	10	10	0,60 €
02453 R 0129	Conjunto juntas EPDM (Standard)	O-Ring kit EPDM (Standard)	7+8+9+10	1	2,10 €
18435 R 0129	Conjunto juntas EPDM (Industrial)	O-Ring kit EPDM (Industrial)	7+8+9+10	1	2,10 €
714 R 0093018	Junta Eixo FPM	Shaft O-Ring FPM	7	10	0,60 €
714 R 0266026	Junta corpo FPM (Standard)	Body O-Ring FPM (Standard)	8	10	1,55 €
714 R 0238026	Junta corpo FPM (Industrial)	Body O-Ring FPM (Industrial)	8	10	1,55 €
02486 R 0118	Junta amortecimento FPM	Seat O-Ring FPM	9	10	1,20 €
714 R 0202035	Junta união FPM	Union O-Ring FPM	10	10	3,05 €
02486 R 0129	Conjunto juntas FPM (Standard)	O-Ring kit FPM (Standard)	7+8+9+10	1	9,00 €
18445 R 0129	Conjunto juntas FPM (Industrial)	O-Ring kit FPM (Industrial)	7+8+9+10	1	9,00 €
18435 R 0108	Chave de regulação	Adjusting tool	11	5	2,10 €

L.D. - R02

D25 - ¾" (PN 16)

CÓDIGO	DENOMINAÇÃO	DESCRIPTION	Fig.	Q	EUROS
02454 R 0121	Eixo + Juntas EPDM	Shaft + EPDM O-Rings	1+7	5	0,75 €
02454 R 0102	Esfera	Ball	2	5	1,45 €
02454 R 0104	Porca	Union nut	3	10	1,40 €
02454 R 0124	Conjunto manipulo	Handle assembly	4	5	1,15 €
02454 R 0105	União D25	25 mm connection	5	10	0,75 €
02463 R 0105	União ¾" BSP	¾" connection BSP	5	10	1,20 €
02454 R 0107	Junta assento Esfera HDPE	Ball seat HDPE	6	10	0,55 €
02471 R 0115	Junta assento Esfera PTFE	Ball seat PTFE	6	10	1,75 €
723 R 0111018	Junta eixo EPDM	Shaft O-Ring EPDM	7	10	0,20 €
723 R 0330026	Junta corpo EPDM	Body O-Ring EPDM	8	10	0,55 €
02454 R 0118	Junta amortecimento EPDM	Seat O-Ring EPDM	9	10	0,50 €
723 R 0282035	Junta união EPDM	Union O-Ring EPDM	10	10	0,60 €
02454 R 0129	Conjunto juntas EPDM	O-Ring kit EPDM	7+8+9+10	1	2,25 €
714 R 0111018	Junta eixo FPM	Shaft O-Ring FPM	7	10	0,85 €
714 R 0330026	Junta corpo FPM	Body O-Ring FPM	8	10	2,00 €
02487 R 0118	Junta amortecimento FPM	Seat O-Ring FPM	9	10	1,55 €
714 R 0282035	Junta união FPM	Union O-Ring FPM	10	10	4,80 €
02487 R 0129	Conjunto juntas FPM	O-Ring kit FPM	7+8+9+10	1	9,00 €
18435 R 0108	Chave de regulação	Adjusting tool	11	1	2,10 €

D32 - 1" (PN 16)

CÓDIGO	DENOMINAÇÃO	DESCRIPTION	Fig.	Q	EUROS
02455 R 0121	Eixo + Juntas EPDM	Shaft + EPDM O-Rings	1+7	5	0,80 €
02455 R 0102	Esfera	Ball	2	5	1,85 €
02455 R 0104	Porca	Union nut	3	10	1,55 €
02455 R 0124	Conjunto manipulo	Handle assembly	4	5	1,55 €
02455 R 0105	União D32	32 mm connection	5	10	1,05 €
02464 R 0105	União 1" BSP	1" connection BSP	5	10	1,60 €
02455 R 0107	Junta assento Esfera HDPE	Ball seat HDPE	6	10	0,55 €
02472 R 0115	Junta assento Esfera PTFE	Ball seat PTFE	6	10	2,00 €
723 R 0120025	Junta Eixo EPDM	Shaft O-Ring EPDM	7	10	0,20 €
723 R 0378026	Junta corpo EPDM	Body O-Ring EPDM	8	10	0,75 €
02455 R 0118	Junta amortecimento EPDM	Seat O-Ring EPDM	9	10	0,50 €
723 R 0329035	Junta união EPDM	Union O-Ring EPDM	10	10	0,85 €
02455 R 0129	Conjunto juntas EPDM	O-Ring kit EPDM	7+8+9+10	1	2,40 €
714 R 0120025	Junta eixo FPM	Shaft O-Ring FPM	7	10	1,00 €
714 R 0378026	Junta corpo FPM	Body O-Ring FPM	8	10	1,85 €
02488 R 0118	Junta amortecimento FPM	Seat O-Ring FPM	9	10	2,00 €
714 R 0329035	Junta união FPM	Union O-Ring FPM	10	10	3,65 €
02488 R 0129	Conjunto juntas FPM	O-Ring kit FPM	7+8+9+10	1	11,00 €
18437 R 0108	Chave de regulação	Adjusting tool	11	5	2,15 €

D40 - 1¼" (PN 16)

CÓDIGO	DENOMINAÇÃO	DESCRIPTION	Fig.	Q	EUROS
02456 R 0121	Eixo + Juntas EPDM	Shaft + EPDM O-Rings	1+7	5	0,90 €
02456 R 0102	Esfera	Ball	2	5	2,35 €
02456 R 0104	Porca	Union nut	3	10	2,10 €
02456 R 0124	Conjunto manipulo	Handle assembly	4	5	1,55 €
02456 R 0105	União D40	40 mm connection	5	10	1,45 €
02465 R 0105	União 1¼" BSP	1¼" connection BSP	5	10	1,85 €
02456 R 0107	Junta assento Esfera HDPE	Ball seat HDPE	6	10	0,60 €
02473 R 0115	Junta assento Esfera PTFE	Ball seat PTFE	6	10	3,55 €
723 R 0139026,	Junta eixo EPDM	Shaft O-Ring EPDM	7	10	0,25 €
723 R 0505026	Junta corpo EPDM	Body O-Ring EPDM	8	5	0,55 €
02456 R 0118	Junta amortecimento EPDM	Seat O-Ring EPDM	9	10	0,50 €
723 R 0407053	Junta união EPDM	Union O-Ring EPDM	10	10	1,00 €
02456 R 0129	Conjunto juntas EPDM	O-Ring kit EPDM	7+8+9+10	1	3,05 €
714 R 0139026	Junta eixo FPM	Shaft O-Ring FPM	7	10	1,25 €
714 R 0505026	Junta corpo FPM	Body O-Ring FPM	8	5	3,20 €
02489 R 0118	Junta amortecimento FPM	Seat O-Ring FPM	9	10	2,45 €
714 R 0407053	Junta união FPM	Union O-Ring FPM	10	10	8,00 €
02489 R 0129	Conjunto juntas FPM	O-Ring kit FPM	7+8+9+10	1	18,00 €
18437 R 0108	Chave de regulação	Adjusting tool	11	1	2,15 €

D50 - 1½" (PN 16)

CÓDIGO	DENOMINAÇÃO	DESCRIPTION	Fig.	Q	EUROS
02457 R 0121	Eixo + Juntas EPDM	Shaft + EPDM O-Rings	1+7	4	1,20 €
02457 R 0102	Esfera	Ball	2	4	3,45 €
02457 R 0104	Porca	Union nut	3	8	3,45 €
02457 R 0124	Conjunto manipulo	Handle assembly	4	4	2,05 €
02457 R 0105	União D50	50 mm connection	5	8	1,90 €
02466 R 0105	União 1½" BSP	1½" connection BSP	5	8	2,60 €
02457 R 0107	Junta assento esfera HDPE	Ball seat HDPE	6	8	0,85 €
02474 R 0115	Junta assento esfera PTFE	Ball seat PTFE	6	8	4,05 €
723 R 0155026	Junta Eixo EPDM	Shaft O-Ring EPDM	7	10	0,20 €
723 R 0619035	Junta corpo EPDM	Body O-Ring EPDM	8	5	0,65 €
02457 R 0118	Junta amortecimento EPDM	Seat O-Ring EPDM	9	8	0,55 €
723 R 0470053	Junta união EPDM	Union O-Ring EPDM	10	10	1,15 €
02457 R 0129	Conjunto juntas EPDM	O-Ring kit EPDM	7+8+9+10	1	3,10 €
714 R 0155026	Junta Eixo FPM	Shaft O-Ring FPM	7	10	1,25 €
714 R 0619035	Junta corpo FPM	Body O-Ring FPM	8	5	6,00 €
02490 R 0118	Junta amortecimento FPM	Seat O-Ring FPM	9	8	2,85 €
714 R 0470053	Junta união FPM	Union O-Ring FPM	10	10	14,00 €
02490 R 0129	Conjunto juntas FPM	O-Ring kit FPM	7+8+9+10	1	21,00 €
18439 R 0108	Chave de regulação	Adjusting tool	11	4	2,75 €

D63 - 2" (PN 16)

CÓDIGO	DENOMINAÇÃO	DESCRIPTION	Fig.	Q	EUROS
02457 R 0121	eixo + Juntas EPDM	Shaft + EPDM O-Rings	1+7	4	1,20 €
02458 R 0102	Esfera	Ball	2	4	6,00 €
02458 R 0104	Porca	Union nut	3	8	4,50 €
02458 R 0124	Conjunto manipulo	Handle assembly	4	4	2,90 €
02458 R 0105	União D63	63 mm connection	5	8	2,90 €
02467 R 0105	União 2" BSP	2" connection BSP	5	8	4,00 €
02458 R 0107	Junta assento Esfera HDPE	Ball seat HDPE	6	8	0,90 €
02475 R 0115	Junta assento Esfera PTFE	Ball seat PTFE	6	8	4,15 €
723 R 0155026	Junta eixo EPDM	Shaft O-Ring EPDM	7	10	0,20 €
723 R 0758035	Junta corpo EPDM	Body O-Ring EPDM	8	5	1,40 €
02458 R 0118	Junta amortecimento EPDM	Seat O-Ring EPDM	9	8	0,60 €
723 R 0597053	Junta união EPDM	Union O-Ring EPDM	10	5	1,25 €
02458 R 0129	Conjunto juntas EPDM	O-Ring kit EPDM	7+8+9+10	1	3,55 €
714 R 0155026	Junta eixo FPM	Shaft O-Ring FPM	7	10	1,25 €
714 R 0758035	Junta corpo FPM	Body O-Ring FPM	8	5	7,00 €
02491 R 0118	Junta amortecimento FPM	Seat O-Ring FPM	9	8	10,00 €
714 R 0597053	Junta união FPM	Union O-Ring FPM	10	5	13,00 €
02491 R 0129	Conjunto juntas FPM	O-Ring kit FPM	7+8+9+10	1	23,00 €
18439 R 0108	Chave de regulação	Adjusting tool	11	4	2,75 €

D75 - 2½" (PN 10)

CÓDIGO	DENOMINAÇÃO	DESCRIPTION	Fig.	Q	EUROS
02459 R 0121	Eixo + Juntas EPDM	Shaft + EPDM O-Rings	1+7	2	4,30 €
02459 R 0102	Esfera	Ball	2	2	11,00 €
02459 R 0104	Porca	Union nut	3	4	9,00 €
02459 R 0124	Conjunto manipulo	Handle assembly	4	2	7,00 €
02459 R 0105	União D75	75 mm connection	5	4	4,55 €
02468 R 0105	União 2½" BSP	2½" connection BSP	5	4	9,00 €
02459 R 0107	Junta assento esfera HDPE	Ball seat HDPE	6	4	1,40 €
02476 R 0115	Junta assento esfera PTFE	Ball seat PTFE	6	4	9,00 €
723 R 0234035	Junta eixo EPDM	Shaft O-Ring EPDM	7	10	0,30 €
723 R 0978053	Junta corpo EPDM	Body O-Ring EPDM	8	2	1,55 €
02459 R 0118	Junta amortecimento EPDM	Seat O-Ring EPDM	9	4	0,90 €
723 R 0756053	Junta união EPDM	Union O-Ring EPDM	10	5	3,45 €
02459 R 0129	Conjunto juntas EPDM	O-Ring kit EPDM	7+8+9+10	1	4,90 €
714 R 0234035	Junta eixo FPM	Shaft O-Ring FPM	7	10	1,90 €
714 R 0978053	Junta corpo FPM	Body O-Ring FPM	8	2	12,00 €
02492 R 0118	Junta amortecimento FPM	Seat O-Ring FPM	9	4	7,00 €
714 R 0756053	Junta união FPM	Union O-Ring FPM	10	5	15,00 €
02492 R 0129	Conjunto juntas FPM	O-Ring kit FPM	7+8+9+10	1	35,00 €
18441 R 0108	Chave de regulação	Adjusting tool	11	2	3,20 €

D90 - 3" / D110 - 4" (DN 80) (PN 10)

CÓDIGO	DENOMINAÇÃO	DESCRIPTION	Fig.	Q	EUROS
02460 R 0121	Eixo + Juntas EPDM	Shaft + EPDM O-Rings	1+7	1	7,00 €
02460 R 0102	Esfera	Ball	2	1	16,00 €
02460 R 0104	Porca válvula D90	Union nut 90 mm	3	2	12,00 €
02461 R 0104	Porca válvula D110 (DN 80)	Union nut 110 mm (DN 80)	3	2	14,00 €
02460 R 0124	Conjunto manipulo	Handle assembly	4	1	9,00 €
02460 R 0105	União D90	90 mm connection	5	2	9,00 €
02461 R 0105	União D110 (DN 80)	110 mm connection (DN 80)	5	2	11,00 €
02469 R 0105	União 3" BSP	3" connection BSP	5	2	11,00 €
05354 R 0105	União 4" BSP (DN 80)	4" connection BSP (DN 80)	5	2	15,00 €
02460 R 0107	Junta assento esfera HDPE	Ball seat HDPE	6	2	2,10 €
02477 R 0115	Junta assento esfera PTFE	Ball seat PTFE	6	2	9,00 €
723 R 0266035	Junta eixo EPDM	Shaft O-Ring EPDM	7	10	0,30 €
723 R 1238053	Junta corpo EPDM	Body O-Ring EPDM	8	1	6,00 €
02460 R 0118	Junta amortecimento EPDM	Seat O-Ring EPDM	9	2	1,40 €
723 R 0914053	Junta união EPDM	Union O-Ring EPDM	10	2	3,90 €
02460 R 0129	Conjunto juntas EPDM	O-Ring kit EPDM	7+8+9+10	1	7,00 €
714 R 0266035	Junta eixo FPM	Shaft O-Ring FPM	7	10	2,10 €
714 R 1238053	Junta corpo FPM	Body O-Ring FPM	8	1	17,00 €
02493 R 0118	Junta amortecimento FPM	Seat O-Ring FPM	9	2	8,00 €
714 R 0914053	Junta união FPM	Union O-Ring FPM	10	2	17,00 €
02493 R 0129	Conjunto juntas FPM	O-Ring kit FPM	7+8+9+10	1	41,00 €
18441 R 0108	Chave de regulação	Adjusting tool	11	2	3,20 €

D110 - 4" (PN 10)

CÓDIGO	DENOMINAÇÃO	DESCRIPTION	Fig.	Q	EUROS
22797 R 0121	Eixo + Juntas EPDM	Shaft + EPDM O-Rings	1+7	1	15,00 €
22797 R 0102	Esfera	Ball	2	1	39,00 €
22797 R 0104	Porca válvula D110	Union nut 110 mm	3	2	18,00 €
22797 R 0124	Conjunto manipulo	Handle assembly	4	1	9,00 €
22797 R 0105	União D110	110 mm connection	5	2	13,00 €
22798 R 0105	União 4" BSP	4" connection BSP	5	2	19,00 €
22797 R 0107	Junta assento esfera HDPE	Ball seat HDPE	6	2	1,60 €
22065 R 0115	Junta assento esfera PTFE	Ball seat PTFE	6	2	22,00 €
723 R 0266035	Junta Eixo EPDM	Shaft O-Ring EPDM	7	10	0,30 €
723 R 1600040	Junta corpo EPDM	Body O-Ring EPDM	8	1	2,10 €
22797 R 0118	Junta amortecimento EPDM	Seat O-Ring EPDM	9	2	1,35 €
723 R 1092057	Junta união EPDM	Union O-Ring EPDM	10	2	6,00 €
22797 R 0129	Conjunto juntas EPDM	O-Ring kit EPDM	7+8+9+10	1	8,00 €
714 R 0266035	Junta eixo FPM	Shaft O-Ring FPM	7	10	2,10 €
714 R 1600040	Junta corpo FPM	Body O-Ring FPM	8	1	10,00 €
22801 R 0118	Junta amortecimento FPM	Seat O-Ring FPM	9	2	17,00 €
714 R 1092057	Junta união FPM	Union O-Ring FPM	10	2	19,00 €
22801 R 0129	Conjunto juntas FPM	O-Ring kit FPM	7+8+9+10	1	43,00 €
22799 R 0108	Chave de regulação	Adjusting tool	11	2	22,00 €

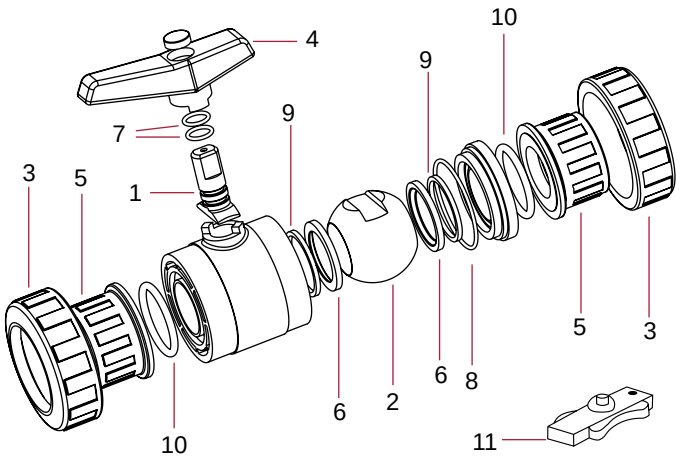

VÁLVULAS DE ESFERA EM PVC-C SÉRIE INDUSTRIAL - PVC-C BALL VALVES INDUSTRIAL SÉRIES

L.D. - R02

D16 - 3/8" / D20 - ½" (PN 16)

CÓDIGO	DENOMINAÇÃO	DESCRIPTION	Fig.	Q	EUROS
22805 R 0121	eixo + Juntas EPDM Perox.	Shaft + EPDM O-Rings	1-7	5	1,65 €
22805 R 0102	Esfera	Ball	2	5	3,10 €
22805 R 0104	Porca	Union nut	3	10	1,65 €
22805 R 0124	Conjunto manipulo	Handle assembly	4	5	0,95 €
22804 R 0105	União D16	16 mm connection	5	10	1,70 €
22805 R 0105	União D20	20 mm connection	4	1	1,70 €
22814 R 0105	União 3/8" BSP	3/8" connection BSP	5	10	2,60 €
22815 R 0105	União ½" BSP	½" connection BSP	5	10	2,60 €
22805 R 0115	Junta assento Esfera PTFE	Ball seat PTFE	6	10	1,05 €
740 R 0091016	Junta eixo EPDM Perox.	Shaft O-Ring EPDM	7	10	0,50 €
740 R 0266026	Junta corpo EPDM Perox.	Body O-Ring EPDM	8	10	0,55 €
22805 R 0118	Junta amortecimento EPDM Perox.	Seat O-Ring EPDM	9	10	0,65 €
740 R 0202035	Junta união Perox.	Union O-Ring EPDM	10	10	1,15 €
22805 R 0129	Conjunto juntas EPDM Perox.	O-Ring kit EPDM	7-8-9-10	1	4,40 €
714 R 0091016	Junta eixo FPM	Shaft O-Ring FPM	7	10	0,60 €
714 R 0266026	Junta corpo FPM	Body O-Ring FPM	8	10	1,55 €
02486 R 0118	Junta amortecimento FPM	Seat O-Ring FPM	9	10	1,20 €
714 R 0202035	Junta união FPM	Union O-Ring FPM	10	10	3,05 €
22825 R 0129	Conjunto juntas FPM	O-Ring kit FPM	7-8-9-10	1	9,00 €
18435 R 0108	Chave de regulação	Adjusting tool	11	5	2,10 €

D32 - 1" (PN 16)

CÓDIGO	DENOMINAÇÃO	DESCRIPTION	Fig.	Q	EUROS
22807 R 0121	Eixo + Juntas EPDM Perox.	Shaft + EPDM O-Rings	1-7	5	1,75 €
22807 R 0102	Esfera	Ball	2	5	4,90 €
22807 R 0104	Porca	Union nut	3	10	3,05 €
22807 R 0124	Conjunto manipulo	Handle assembly	4	5	1,45 €
22807 R 0105	União D32	32 mm connection	5	10	2,75 €
22817 R 0105	União 1" BSP	1" connection BSP	5	10	4,10 €
02472 R 0115	Junta assento esfera PTFE	Ball seat PTFE	6	10	2,00 €
740 R 0120025	Junta eixo EPDM Perox.	Shaft O-Ring EPDM	7	10	0,50 €
740 R 0378026	Junta corpo EPDM Perox.	Body O-Ring EPDM	8	10	0,65 €
22807 R 0118	Junta amortecimento EPDM Perox.	Seat O-Ring EPDM	9	10	0,80 €
740 R 0329035	Junta união EPDM Perox.	Union O-Ring EPDM	10	10	2,10 €
22807 R 0129	Conjunto juntas EPDM Perox.	O-Ring kit EPDM	7-8-9-10	1	6,00 €
714 R 0120025	Junta eixo FPM	Shaft O-Ring FPM	7	10	1,00 €
714 R 0378026	Junta corpo FPM	Body O-Ring FPM	8	10	1,85 €
02488 R 0118	Junta amortecimento FPM	Seat O-Ring FPM	9	10	2,00 €
714 R 0329035	Junta união FPM	Union O-Ring FPM	10	10	3,65 €
02488 R 0129	Conjunto juntas FPM	O-Ring kit FPM	7-8-9-10	1	11,00 €
18437 R 0108	Chave de regulação	Adjusting tool	11	5	2,15 €

D50 - 1½" (PN 16)

CÓDIGO	DENOMINAÇÃO	DESCRIPTION	Fig.	Q	EUROS
22809 R 0121	Eixo + Juntas EPDM Perox.	Shaft + EPDM O-Rings	1-7	4	2,55 €
22809 R 0102	Esfera	Ball	2	4	10,00 €
22809 R 0104	Porca	Union nut	3	8	9,00 €
22809 R 0124	Conjunto manipulo	Handle assembly	4	4	2,05 €
22809 R 0105	União D50	50 mm connection	5	8	5,00 €
22819 R 0105	União 1½" BSP	1½" connection BSP	5	8	8,00 €
02474 R 0115	Junta assento esfera PTFE	Ball seat PTFE	6	8	4,05 €
740 R 0155026	Junta eixo EPDM Perox.	Shaft O-Ring EPDM	7	10	0,50 €
740 R 0619035	Junta corpo EPDM Perox.	Body O-Ring EPDM	8	5	1,40 €
22809 R 0118	Junta amortecimento EPDM Perox.	Seat O-Ring EPDM	9	8	1,15 €
740 R 0470053	Junta união EPDM Perox.	Union O-Ring EPDM	10	10	3,25 €
22809 R 0129	Conjunto juntas EPDM Perox.	O-Ring kit EPDM	7-8-9-10	1	8,00 €
714 R 0155026	Junta eixo FPM	Shaft O-Ring FPM	7	10	1,25 €
714 R 0619035	Junta corpo FPM	Body O-Ring FPM	8	5	6,00 €
02490 R 0118	Junta amortecimento FPM	Seat O-Ring FPM	9	8	2,85 €
714 R 0470053	Junta união FPM	Union O-Ring FPM	10	10	14,00 €
02490 R 0129	Conjunto juntas FPM	O-Ring kit FPM	7-8-9-10	1	21,00 €
18439 R 0108	Chave de regulação	Adjusting tool	11	4	2,75 €

D75 - 2½" (PN 10)

CÓDIGO	DENOMINAÇÃO	DESCRIPTION	Fig.	Q	EUROS
22811 R 0121	Eixo + Juntas EPDM Perox.	Shaft + EPDM O-Rings	1-7	2	10,00 €
22811 R 0102	Esfera	Ball	2	2	19,00 €
22811 R 0104	Porca	Union nut	3	4	18,00 €
22811 R 0124	Conjunto manipulo	Handle assembly	4	2	7,00 €
22811 R 0105	União D75	75 mm connection	5	4	11,00 €
22821 R 0105	União 2½" BSP	2½" connection BSP	5	4	19,00 €
02476 R 0115	Junta assento Esfera PTFE	Ball seat PTFE	6	4	9,00 €
740 R 0234035	Junta eixo EPDM Perox.	Shaft O-Ring EPDM	7	10	0,65 €
740 R 0978053	Junta corpo EPDM Perox.	Body O-Ring EPDM	8	2	3,25 €
22811 R 0118	Junta amortecimento EPDM Perox.	Seat O-Ring EPDM	9	4	1,85 €
740 R 0756053	Junta união EPDM Perox.	Union O-Ring EPDM	10	5	4,65 €
22811 R 0129	Conjunto juntas EPDM Perox.	O-Ring kit EPDM	7-8-9-10	1	9,00 €
714 R 0234035	Junta eixo FPM	Shaft O-Ring FPM	7	10	1,90 €
714 R 0978053	Junta corpo FPM	Body O-Ring FPM	8	2	12,00 €
02492 R 0118	Junta amortecimento FPM	Seat O-Ring FPM	9	4	7,00 €
714 R 0756053	Junta união FPM	Union O-Ring FPM	10	5	15,00 €
02492 R 0129	Conjunto juntas FPM	O-Ring kit FPM	7-8-9-10	1	35,00 €
18441 R 0108	Chave de regulação	Adjusting tool	11	2	3,20 €

D110 - 4" (PN 10)

CÓDIGO	DENOMINAÇÃO	DESCRIPTION	Fig.	Q	EUROS
26444 R 0121	Eixo + Juntas EPDM Perox.	Shaft + EPDM O-Rings	1-7	1	15,00 €
26444 R 0102	Esfera	Ball	2	1	65,00 €
26444 R 0104	Porca válvula D110	Union nut 110 mm	3	2	49,00 €
26444 R 0124	Conjunto manipulo	Handle assembly	4	1	9,00 €
26444 R 0105	União D110	110 mm connection	5	2	27,00 €
26445 R 0105	União 4" BSP	4" connection BSP	5	2	39,00 €
22065 R 0115	Junta assento esfera PTFE	Ball seat PTFE	6	2	22,00 €
740 R 0266035	Junta eixo EPDM Perox.	Shaft O-Ring EPDM	7	10	0,65 €
740 R 1600040	Junta corpo EPDM Perox.	Body O-Ring EPDM	8	1	4,55 €
26444 R 0118	Junta amortecimento EPDM Perox.	Seat O-Ring EPDM	9	2	2,75 €
740 R 1092057	Junta união EPDM Perox.	Union O-Ring EPDM	10	2	9,00 €
26444 R 0129	Conjunto juntas EPDM Perox.	O-Ring kit EPDM	7-8-9-10	1	12,00 €
714 R 0266035	Junta eixo FPM	Shaft O-Ring FPM	7	10	2,10 €
714 R 1600040	Junta corpo FPM	Body O-Ring FPM	8	1	10,00 €
22801 R 0118	Junta amortecimento FPM	Seat O-Ring FPM	9	2	17,00 €
714 R 1092057	Junta união FPM	Union O-Ring FPM	10	2	19,00 €
22801 R 0129	Conjunto juntas FPM	O-Ring kit FPM	7-8-9-10	1	43,00 €
22799 R 0108	Chave de regulação	Adjusting tool	11	2	22,00 €

L.D. - R02

D25 - ¾" (PN 16)

CÓDIGO	DENOMINAÇÃO	DESCRIPTION	Fig.	Q	EUROS
22806 R 0121	eixo + Juntas EPDM Perox.	Shaft + EPDM O-Rings	1-7	5	1,65 €
22806 R 0102	Esfera	Ball	2	5	3,95 €
22806 R 0104	Porca	Union nut	3	10	2,45 €
22806 R 0124	Conjunto manipulo	Handle assembly	4	5	1,20 €
22806 R 0105	União D25	25 mm connection	5	10	2,05 €
22816 R 0105	União ¾" BSP	¾" connection BSP	5	10	3,20 €
02471 R 0115	Junta assento Esfera PTFE	Ball seat PTFE	6	10	1,75 €
740 R 0111018	Junta eixo EPDM Perox.	Shaft O-Ring EPDM	7	10	0,50 €
740 R 0330026	Junta corpo EPDM Perox.	Body O-Ring EPDM	8	10	0,65 €
22806 R 0118	Junta amortecimento EPDM Perox.	Seat O-Ring EPDM	9	10	0,80 €
740 R 0282035	Junta união EPDM Perox.	Union O-Ring EPDM	10	10	1,40 €
22806 R 0129	Conjunto juntas EPDM Perox.	O-Ring kit EPDM	7-8-9-10	1	4,65 €
714 R 0111018	Junta eixo FPM	Shaft O-Ring FPM	7	10	0,85 €
714 R 0330026	Junta corpo FPM	Body O-Ring FPM	8	10	2,00 €
02487 R 0118	Junta amortecimento FPM	Seat O-Ring FPM	9	10	1,55 €
714 R 0282035	Junta união FPM	Union O-Ring FPM	10	10	4,80 €
02487 R 0129	Conjunto juntas FPM	O-Ring kit FPM	7-8-9-10	1	9,00 €
18435 R 0108	Chave de regulação	Adjusting tool	11	1	2,10 €

D40 - 1¼" (PN 16)

CÓDIGO	DENOMINAÇÃO	DESCRIPTION	Fig.	Q	EUROS
22808 R 0121	Eixo + Juntas EPDM Perox.	Shaft + EPDM O-Rings	1-7	5	1,85 €
22808 R 0102	Esfera	Ball	2	5	7,00 €
22808 R 0104	Porca	Union nut	3	10	4,45 €
22808 R 0124	Conjunto manipulo	Handle assembly	4	5	1,55 €
22808 R 0105	União D40	40 mm connection	5	10	3,70 €
22818 R 0105	União 1¼" BSP	1¼" connection BSP	5	10	4,85 €
02473 R 0115	Junta assento esfera PTFE	Ball seat PTFE	6	10	3,55 €
740 R 0139026	Junta eixo EPDM Perox.	Shaft O-Ring EPDM	7	10	0,55 €
740 R 0505026	Junta corpo EPDM Perox.	Body O-Ring EPDM	8	5	1,15 €
22808 R 0118	Junta amortecimento EPDM Perox.	Seat O-Ring EPDM	9	10	1,05 €
740 R 0407053	Junta união EPDM Perox.	Union O-Ring EPDM	10	10	2,85 €
22808 R 0129	Conjunto juntas EPDM Perox.	O-Ring kit EPDM	7-8-9-10	1	7,00 €
714 R 0139026	Junta eixo FPM	Shaft O-Ring FPM	7	10	1,25 €
714 R 0505026	Junta corpo FPM	Body O-Ring FPM	8	5	3,20 €
02489 R 0118	Junta amortecimento FPM	Seat O-Ring FPM	9	10	2,45 €
714 R 0407053	Junta união FPM	Union O-Ring FPM	10	10	8,00 €
02489 R 0129	Conjunto juntas FPM	O-Ring kit FPM	7-8-9-10	1	18,00 €
18437 R 0108	Chave de regulação	Adjusting tool	11	1	2,15 €

D63 - 2" (PN 16)

CÓDIGO	DENOMINAÇÃO	DESCRIPTION	Fig.	Q	EUROS
22810 R 0121	Eixo + Juntas EPDM Perox.	Shaft + EPDM O-Rings	1-7	4	2,55 €
22810 R 0102	Esfera	Ball	2	4	12,00 €
22810 R 0104	Porca	Union nut	3	8	10,00 €
22810 R 0124	Conjunto manipulo	Handle assembly	4	4	2,90 €
22810 R 0105	União D63	63 mm connection	5	8	9,00 €
22820 R 0105	União 2" BSP	2" connection BSP	5	8	10,00 €
22810 R 0115	Junta assento esfera PTFE	Ball seat PTFE	6	8	4,55 €
740 R 0155026	Junta eixo EPDM Perox.	Shaft O-Ring EPDM	7	10	0,50 €
740 R 0758035	Junta corpo EPDM Perox.	Body O-Ring EPDM	8	5	1,55 €
22810 R 0118	Junta amortecimento EPDM Perox.	Seat O-Ring EPDM	9	8	1,20 €
740 R 0597053	Junta união EPDM Perox.	Union O-Ring EPDM	10	5	3,25 €
22810 R 0129	Conjunto juntas EPDM Perox.	O-Ring kit EPDM	7-8-9-10	1	9,00 €
714 R 0155026	Junta eixo FPM	Shaft O-Ring FPM	7	10	1,25 €
714 R 0758035	Junta corpo FPM	Body O-Ring FPM	8	5	7,00 €
02491 R 0118	Junta amortecimento FPM	Seat O-Ring FPM	9	8	10,00 €
714 R 0597053	Junta união FPM	Union O-Ring FPM	10	5	13,00 €
02491 R 0129	Conjunto juntas FPM	O-Ring kit FPM	7-8-9-10	1	23,00 €
18439 R 0108	Chave de regulação	Adjusting tool	11	4	2,75 €

D90 - 3"

CÓDIGO	DENOMINAÇÃO	DESCRIPTION	Fig.	Q	EUROS
22812 R 0121	Eixo + Juntas EPDM Perox.	Shaft + EPDM O-Rings	1-7	1	11,00 €
22812 R 0102	Esfera	Ball	2	1	33,00 €
22812 R 0104	Porca válvula	Union nut	3	2	21,00 €
22812 R 0124	Conjunto manipulo	Handle assembly	4	1	9,00 €
22812 R 0105	União 90 mm	90 mm connection	5	2	18,00 €
22822 R 0105	União 3" BSP	3" connection BSP	5	2	24,00 €
02477 R 0115	Junta assento esfera PTFE	Ball seat PTFE	6	2	9,00 €
740 R 0266035	Junta eixo EPDM Perox.	Shaft O-Ring EPDM	7	10	0,65 €
740 R 1238053	Junta corpo EPDM Perox.	Body O-Ring EPDM	8	1	7,00 €
22812 R 0118	Junta amortecimento EPDM Perox.	Seat O-Ring EPDM	9	2	2,85 €
740 R 0892057	Junta união EPDM Perox.	Union O-Ring EPDM	10	2	7,00 €
22812 R 0129	Conjunto juntas EPDM Perox.	O-Ring kit EPDM	7-8-9-10	1	11,00 €
714 R 0266035	Junta eixo FPM	Shaft O-Ring FPM	7	10	2,10 €
714 R 1238053	Junta corpo FPM	Body O-Ring FPM	8	1	17,00 €
02493 R 0118	Junta amortecimento FPM	Seat O-Ring FPM	9	2	8,00 €
714 R 0914053	Junta união FPM	Union O-Ring FPM	10	2	17,00 €
02493 R 0129	Conjunto juntas FPM	O-Ring kit FPM	7-8-9-10	1	41,00 €
18441 R 0108	Chave de regulação	Adjusting tool	11	2	3,20 €

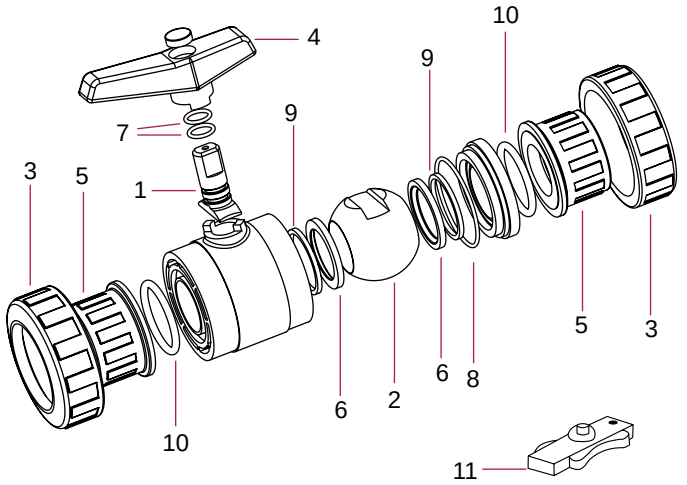

VÁLVULAS DE ESFERA EM PVC-U SÉRIE UNIBLOCK - PVC-U BALL VALVES UNIBLOCK SÉRIES

L.D. - R02

D20 - ½" (UNIBLOCK)

CÓDIGO	DENOMINAÇÃO	DESCRIPTION	Fig.	Q	EUROS
02453 R 0121	Eixo + Juntas EPDM	Shaft + EPDM O-Rings	1+7	5	0,75 €
02453 R 0102	Esfera	Ball	2	5	1,20 €
22773 R 0104	Porca	Union nut	3	10	1,15 €
22773 R 0124	Conjunto manipulo	Handle assembly	4	5	0,95 €
22773 R 0105	União D20	20 mm connection	5	10	0,60 €
22791 R 0105	União 1/2"	¾" connection BSP	4	1	0,70 €
02453 R 0107	Junta assento esfera HDPE	Ball seat HDPE	6	10	0,50 €
723 R 0093018	Junta eixo EPDM	Shaft O-Ring EPDM	7	10	0,20 €
723 R 0266026	Junta corpo EPDM	Body O-Ring EPDM	8	5	0,25 €
02453 R 0118	Junta amortecimento EPDM	Seat O-Ring EPDM	9	10	0,30 €
723 R 0202035	Junta união EPDM	Union O-Ring EPDM	10	10	0,60 €
02453 R 0129	Conjunto juntas EPDM	O-Ring kit EPDM	7+8+9+10	1	2,10 €
22785 R 0105	União macho ½" BSP	½" male connection BSP	12	10	0,80 €

D32 - 1" (UNIBLOCK)

CÓDIGO	DENOMINAÇÃO	DESCRIPTION	Fig.	Q	EUROS
02455 R 0121	Eixo + Juntas EPDM	Shaft + EPDM O-Rings	1+7	5	0,80 €
02455 R 0102	Esfera	Ball	2	5	1,85 €
22775 R 0104	Porca	Union nut	3	10	1,55 €
22775 R 0124	Conjunto manipulo	Handle assembly	4	5	1,55 €
22775 R 0105	União D32	32 mm connection	5	10	0,95 €
22793 R 0105	União 1" BSP	1" connection BSP	5	10	0,95 €
02455 R 0107	Junta assento esfera HDPE	Ball seat HDPE	6	10	0,55 €
723 R 0120025	Junta eixo EPDM	Shaft O-Ring EPDM	7	10	0,20 €
723 R 0378026	Junta corpo EPDM	Body O-Ring EPDM	8	5	0,75 €
02455 R 0118	Junta amortecimento EPDM	Seat O-Ring EPDM	9	10	0,50 €
723 R 0329035	Junta união EPDM	Union O-Ring EPDM	10	10	0,85 €
02455 R 0129	Conjunto juntas EPDM	O-Ring kit EPDM	7+8+9+10	1	2,40 €
22787 R 0105	União macho 1" BSP	1" male connection BSP	12	10	1,15 €

D50 - 1½" (UNIBLOCK)

CÓDIGO	DENOMINAÇÃO	DESCRIPTION	Fig.	Q	EUROS
02502 R 0121	Eixo + Juntas EPDM	Shaft + EPDM O-Rings	1+7	4	1,15 €
02502 R 0102	Esfera	Ball	2	4	2,95 €
11375 R 0104	Porca	Union nut	3	4	2,00 €
11375 R 0124	Conjunto manipulo	Handle assembly	4	4	2,05 €
11375 R 0105	União D50	50 mm connection	5	4	1,75 €
11377 R 0105	União 1½" BSP	1½" connection BSP	5	4	1,85 €
11375 R 0107	Junta assento esfera HDPE	Ball seat HDPE	6	8	0,85 €
723 R 0155026	Junta eixo EPDM	Shaft O-Ring EPDM	7	10	0,20 €
723 R 0567035	Junta corpo EPDM	Body O-Ring EPDM	8	5	0,60 €
02457 R 0118	Junta amortecimento EPDM	Seat O-Ring EPDM	9	8	0,55 €
723 R 0470053	Junta união EPDM	Union O-Ring EPDM	10	10	1,15 €
11375 R 0129	Conjunto juntas EPDM	O-Ring kit EPDM	7+8+9+10	1	2,45 €
11374 R 0105	União macho 1½" BSP	1½" male connection BSP	12	4	2,10 €

D75 - 2½" (UNIBLOCK)

CÓDIGO	DENOMINAÇÃO	DESCRIPTION	Fig.	Q	EUROS
02459 R 0121	Eixo + Juntas EPDM	Shaft + EPDM O-Rings	1+7	2	4,30 €
02459 R 0102	Esfera	Ball	2	2	11,00 €
22777 R 0104	Porca	Union nut	3	4	9,00 €
22777 R 0124	Conjunto manipulo	Handle assembly	4	2	7,00 €
22777 R 0105	União D75	75 mm connection	5	4	4,45 €
22795 R 0105	União 2½" BSP	2½" connection BSP	5	4	9,00 €
02459 R 0107	Junta assento esfera HDPE	Ball seat HDPE	6	4	1,40 €
723 R 0234035	Junta eixo EPDM	Shaft O-Ring EPDM	7	10	0,30 €
723 R 0978053	Junta corpo EPDM	Body O-Ring EPDM	8	2	1,55 €
02459 R 0118	Junta amortecimento EPDM	Seat O-Ring EPDM	9	4	0,90 €
723 R 0756053	Junta união EPDM	Union O-Ring EPDM	10	5	3,45 €
02459 R 0129	Conjunto juntas EPDM	O-Ring kit EPDM	7+8+9+10	1	4,90 €
22789 R 0105	União macho 2½" BSP	2½" male connection BSP	12	4	10,00 €

D110 - 4" (UNIBLOCK)

CÓDIGO	DENOMINAÇÃO	DESCRIPTION	Fig.	Q	EUROS
22797 R 0121	Eixo + Juntas EPDM	Shaft + EPDM O-Rings	1+7	1	15,00 €
22797 R 0102	Esfera	Ball	2	1	39,00 €
22797 R 0104	Porca	Union nut	3	2	18,00 €
22797 R 0124	Conjunto manipulo	Handle assembly	4	1	9,00 €
22797 R 0105	União D110	110 mm connection	5	2	13,00 €
22798 R 0105	União 4"	4" connection BSP	5	2	19,00 €
22797 R 0107	Junta assento esfera HDPE	Ball seat HDPE	6	2	1,60 €
723 R 0266035	Junta eixo EPDM	Shaft O-Ring EPDM	7	10	0,30 €
723 R 1550053	Junta corpo EPDM	Body O-Ring EPDM	8	1	2,25 €
22797 R 0118	Junta amortecimento EPDM	Seat O-Ring EPDM	9	2	1,35 €
723 R 1092057	Junta união EPDM	Union O-Ring EPDM	10	2	6,00 €
36728 R 0129	Conjunto juntas EPDM	O-Ring kit EPDM	7+8+9+10	1	8,00 €
36730 R 0105	União macho 4"	4" male connection BSP	12	2	18,00 €

L.D. - R02

D25 - ¾" (UNIBLOCK)

CÓDIGO	DENOMINAÇÃO	DESCRIPTION	Fig.	Q	EUROS
02454 R 0121	Eixo + Juntas EPDM	Shaft + EPDM O-Rings	1+7	5	0,75 €
02454 R 0102	Esfera	Ball	2	5	1,45 €
22774 R 0104	Porca	Union nut	3	10	1,40 €
22774 R 0124	Conjunto manipulo	Handle assembly	4	5	1,15 €
22774 R 0105	União D25	25 mm connection	5	10	0,60 €
22792 R 0105	União ¾"	¾" connection BSP	5	10	0,70 €
02454 R 0107	Junta assento esfera HDPE	Ball seat HDPE	6	10	0,55 €
723 R 0111018	Junta eixo EPDM	Shaft O-Ring EPDM	7	10	0,20 €
723 R 0330026	Junta corpo EPDM	Body O-Ring EPDM	8	5	0,55 €
02454 R 0118	Junta amortecimento EPDM	Seat O-Ring EPDM	9	10	0,50 €
723 R 0282035	Junta união EPDM	Union O-Ring EPDM	10	10	0,60 €
02454 R 0129	Conjunto juntas EPDM	O-Ring kit EPDM	7+8+9+10	1	2,25 €
22786 R 0105	União macho ¾"	¾" male connection BSP	12	10	0,80 €

D40 - 1¼" (UNIBLOCK)

CÓDIGO	DENOMINAÇÃO	DESCRIPTION	Fig.	Q	EUROS
02456 R 0121	Eixo + Juntas EPDM	Shaft + EPDM O-Rings	1+7	5	0,90 €
02456 R 0102	Esfera	Ball	2	5	2,35 €
22776 R 0104	Porca	Union nut	3	10	2,10 €
22776 R 0124	Conjunto manipulo	Handle assembly	4	5	1,55 €
22776 R 0105	União D40	40 mm connection	5	10	1,35 €
22794 R 0105	União 1¼"	1¼" connection BSP	5	10	1,40 €
02456 R 0107	Junta assento esfera HDPE	Ball seat HDPE	6	10	0,60 €
723 R 0139026	Junta eixo EPDM	Shaft O-Ring EPDM	7	10	0,25 €
723 R 0505026	Junta corpo EPDM	Body O-Ring EPDM	8	5	0,55 €
02456 R 0118	Junta amortecimento EPDM	Seat O-Ring EPDM	9	10	0,50 €
723 R 0407053	Junta união EPDM	Union O-Ring EPDM	10	10	1,00 €
02456 R 0129	Conjunto juntas EPDM	O-Ring kit EPDM	7+8+9+10	1	3,05 €
22788 R 0105	União macho 1¼"	1¼" male connection BSP	12	10	1,65 €

D63 - 2" (UNIBLOCK)

CÓDIGO	DENOMINAÇÃO	DESCRIPTION	Fig.	Q	EUROS
02457 R 0121	Eixo + Juntas EPDM	Shaft + EPDM O-Rings	1+7	4	1,20 €
02458 R 0102	Esfera	Ball	2	4	6,00 €
15826 R 0104	Porca	Union nut	3	4	4,60 €
15826 R 0124	Conjunto manipulo	Handle assembly	4	4	2,40 €
15826 R 0105	União D63	63 mm connection	5	4	2,75 €
15829 R 0105	União 2"	2" connection BSP	5	4	3,05 €
02458 R 0107	Junta assento esfera HDPE	Ball seat HDPE	6	8	0,90 €
723 R 0155026	Junta eixo EPDM	Shaft O-Ring EPDM	7	10	0,20 €
723 R 0758035	Junta corpo EPDM	Body O-Ring EPDM	8	5	1,40 €
02458 R 0118	Junta amortecimento EPDM	Seat O-Ring EPDM	9	8	0,60 €
723 R 0597053	Junta união EPDM	Union O-Ring EPDM	10	10	1,25 €
15826 R 0129	Conjunto juntas EPDM	O-Ring kit EPDM	7+8+9+10	1	2,90 €
15827 R 0105	União macho 2"	2" male connection BSP	12	4	3,95 €

D90 - 3" (UNIBLOCK)

CÓDIGO	DENOMINAÇÃO	DESCRIPTION	Fig.	Q	EUROS
02460 R 0121	Eixo + Juntas EPDM	Shaft + EPDM O-Rings	1+7	1	7,00 €
02460 R 0102	Esfera	Ball	2	1	16,00 €
22778 R 0104	Porca	Union nut	3	2	12,00 €
22778 R 0124	Conjunto manipulo	Handle assembly	4	1	9,00 €
22778 R 0105	União D90	90 mm connection	5	2	8,00 €
22796 R 0105	União 3"	3" connection BSP	5	2	10,00 €
02460 R 0107	Junta assento esfera HDPE	Ball seat HDPE	6	2	2,10 €
723 R 0266035	Junta eixo EPDM	Shaft O-Ring EPDM	7	10	0,30 €
723 R 1238053	Junta corpo EPDM	Body O-Ring EPDM	8	1	6,00 €
02460 R 0118	Junta amortecimento EPDM	Seat O-Ring EPDM	9	2	1,40 €
723 R 0914053	Junta união EPDM	Union O-Ring EPDM	10	2	3,90 €
02460 R 0129	Conjunto juntas EPDM	O-Ring kit EPDM	7+8+9+10	1	7,00 €
22790 R 0105	União macho 3"	3" male connection BSP	12	2	11,00 €

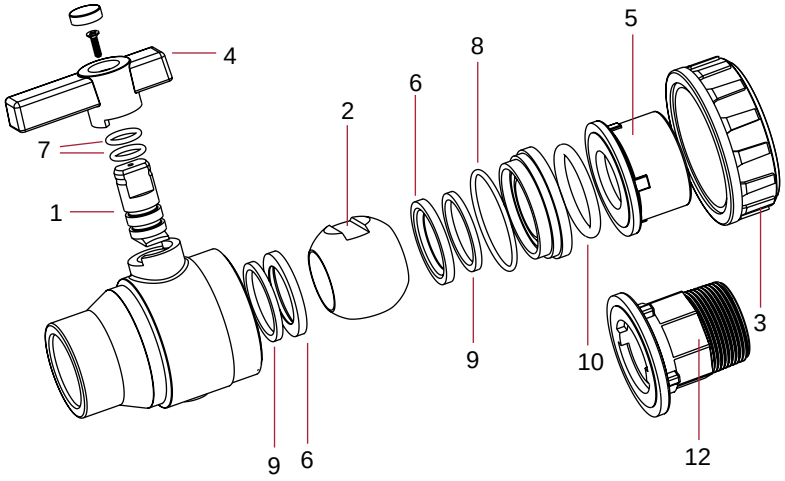

VÁLVULAS DE ESFERA EM PVC-U SÉRIE E-QUA - PVC-U BALL VALVES E-QUA SÉRIES

L.D. - R02

D50 - 1½" (PN 12) e-QUA

CÓDIGO	DENOMINAÇÃO	DESCRIPTION	Fig.	Q	EUROS
41544 R 0124	Conjunto manipulo standard	Standard handle assembly	4	4	4,00 €
41941 R 0104	Porca	Union nut	3	8	3,80 €
36505 R 0105	União D50	50 mm connection	5	8	2,40 €
36515 R 0105	União 1"1/2 BSP	1"1/2 connection BSP	5	8	3,95 €
723 R 0470053	Junta união EPDM	Union O-Ring EPDM	10	8	1,15 €
36505 R 0102	Esfera	Ball	4	1	4,75 €
36505 R 0135	Conjunto juntas EPDM/PE	O-Ring kit EPDM/PE	6-7-8-9-10	1	9,00 €
36505 R 0121	Eixo + Juntas EPDM	Shaft + EPDM O-Rings	1-7	4	2,65 €

L.D. - R02

D63 - 2" (PN 12) e-QUA

CÓDIGO	DENOMINAÇÃO	DESCRIPTION	Fig.	Q	EUROS
41545 R 0124	Conjunto manipulo standard	Standard handle assembly	4	4	4,20 €
41545 R 0104	Porca	Union nut	3	8	7,00 €
36506 R 0105	União D63	63 mm connection	5	8	4,20 €
36516 R 0105	União 2" BSP	2" connection BSP	5	8	7,00 €
723 R 0597053	Junta união EPDM	Union O-Ring EPDM	10	8	1,25 €
36506 R 0102	Esfera	Ball	2	4	8,00 €
36506 R 0135	Conjunto juntas EPDM/PE	O-Ring kit EPDM/PE	6-7-8-9-10	1	9,00 €
36506 R 0121	Eixo + Juntas EPDM	Shaft + EPDM O-Rings	1-7	4	2,95 €

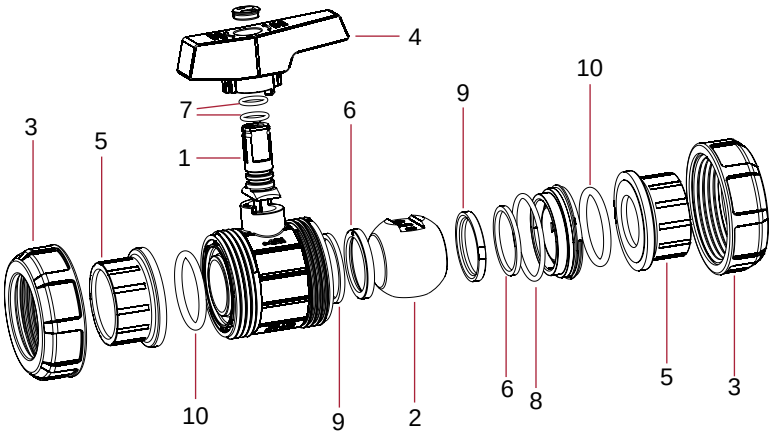

VÁLVULAS DE ESFERA EM PVC-U SÉRIE PN 10 - PVC-U BALL VALVES PN 10 SÉRIES

L.D. - R02

D50 - 1½" (PN 10)

CÓDIGO	DENOMINAÇÃO	DESCRIPTION	Fig.	Q	EUROS
02502 R 0121	Eixo + Juntas EPDM	Shaft + EPDM O-Rings	1+7	4	1,15 €
02502 R 0102	Esfera	Ball	2	4	2,95 €
02502 R 0104	Porca	Union nut	3	8	2,70 €
02502 R 0124	Conjunto manipulo	Handle assembly	4	4	2,30 €
02502 R 0105	União D50	50 mm connection	5	8	2,60 €
02504 R 0105	União 1 1/2" BSP	1 1/2" connection BSP	4	1	3,95 €
02502 R 0107	Junta assento esfera HDPE	Ball seat HDPE	6	8	0,85 €
723 R 0155026	Junta eixo EPDM	Shaft O-Ring EPDM	7	10	0,20 €
723 R 0567035	Junta corpo EPDM	Body O-Ring EPDM	8	5	0,60 €
02457 R 0118	Junta amortecimento EPDM	Seat O-Ring EPDM	9	8	0,55 €
723 R 0470053	Junta união EPDM	Union O-Ring EPDM	10	10	1,15 €
02502 R 0129	Conjunto juntas EPDM	O-Ring kit EPDM	7+8+9+10	1	3,05 €

L.D. - R02

D63 - 2" (PN 10)

CÓDIGO	DENOMINAÇÃO	DESCRIPTION	Fig.	Q	EUROS
02457 R 0121	Eixo + Juntas EPDM	Shaft + EPDM O-Rings	1+7	4	1,20 €
02458 R 0102	Esfera	Ball	2	4	6,00 €
02503 R 0104	Porca	Union nut	3	8	4,30 €
02503 R 0124	Conjunto manipulo	Handle assembly	4	4	2,95 €
02503 R 0105	União D63	63 mm connection	5	8	2,80 €
02505 R 0105	União 2" BSP	2" connection BSP	5	8	3,90 €
02458 R 0107	Junta assento esfera HDPE	Ball seat HDPE	6	8	0,90 €
723 R 0155026	Junta eixo EPDM	Shaft O-Ring EPDM	7	10	0,20 €
723 R 0758035	Junta corpo EPDM	Body O-Ring EPDM	8	5	1,40 €
02458 R 0118	Junta amortecimento EPDM	Seat O-Ring EPDM	9	8	0,60 €
723 R 0597053	Junta união EPDM	Union O-Ring EPDM	10	5	1,25 €
02458 R 0129	Conjunto juntas EPDM	O-Ring kit EPDM	7+8+9+10	1	3,55 €

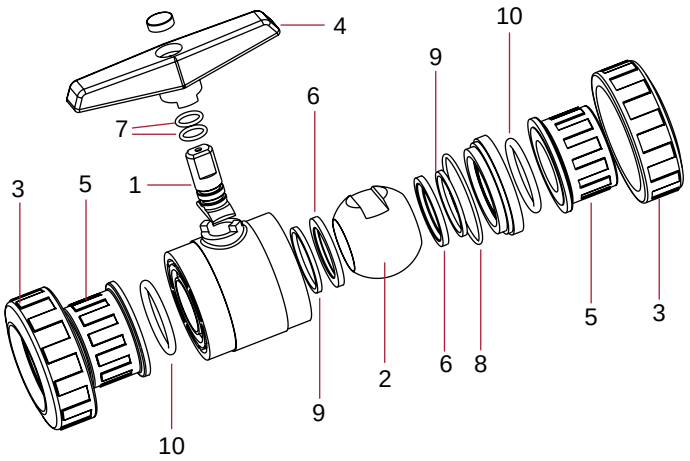

VÁLVULAS DE ESFERA EM PVC-U SÉRIE 3 VIAS - PVC-U BALL VALVES 3-WAY SÉRIES

L.D. - R02

D50 - 1½"					
CÓDIGO	DENOMINAÇÃO	DESCRIPTION	Fig.	Q	EUROS
02457 R 0121	Eixo + Juntas EPDM	Shaft + EPDM O-Rings	1+9	4	1,20 €
20168 R 0102	Esfera	Ball	2	4	4,60 €
02457 R 0104	Porca normal	Union nut	3	8	3,45 €
20169 R 0104	Porca orientable	Self-align union nut	4	4	4,10 €
20168 R 0124	Conjunto manipulo	Handle assembly	12+13	4	11,00 €
20168 R 0105	União D50	50 mm connection	4	1	4,95 €
20170 R 0105	União 1½" BSP	1½" connection BSP	5	8	7,00 €
20169 R 0105	União D50 orientable	50 mm self-align connection	6	4	2,40 €
20169 R 0108	Rótula	Ball-socket joint	7	4	1,70 €
723 R 0550060	Junta rótula	Ball-socket joint O-Ring	8	5	0,95 €
20168 R 0107	Junta assento esfera HDPE	Ball seat HDPE	10	16	0,85 €
723 R 0155026	Junta eixo EPDM	Shaft O-Ring EPDM	9	10	0,20 €
723 R 0599035	Junta corpo EPDM	Body O-Ring EPDM	15	5	0,65 €
20168 R 0118	Junta amortecimento EPDM	Seat O-Ring EPDM	11	16	0,55 €
723 R 0597053	Junta união EPDM	Union O-Ring EPDM	14	5	1,25 €
20168 R 0129	Conjunto juntas EPDM (excepto rótula)	O-Ring kit EPDM (except ball-socket joint)	9+11+14+15	1	8,00 €

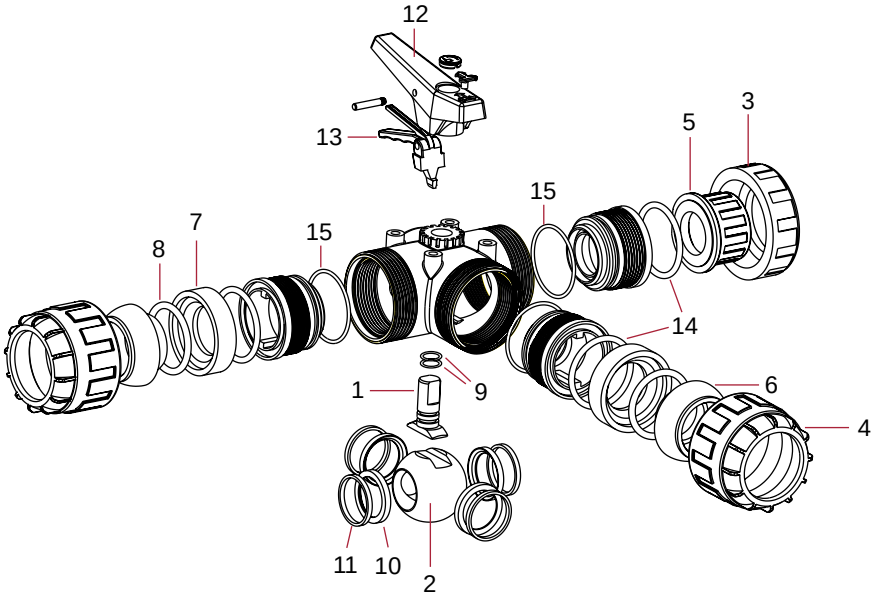

VÁLVULAS DE GUILHOTINA EM PVC-U - PVC-U KNIFE GATE VALVES

L.D. - R02

GUILLOTINA - KNIFE GATE					
CÓDIGO	DENOMINAÇÃO	DESCRIPTION	Fig.	Q	EUROS
28590 R 0124	Conjunto manipulo + clip segurança	Handle assembly + clip	1	1+3	3,20 €
43578 R 0124	Conjunto manipulo + clip segurança D90-110	Handle assembly + clip D90-110	1	1+3	7,00 €
28590 R 0110	Junta comporta EPDM - D50	EPDM gasket - D50	2	2	1,90 €
28600 R 0110	Junta comporta EPDM - D63	EPDM gasket - D63	2	2	2,35 €
43578 R 0110	Junta comporta EPDM - D90-110	EPDM gasket - D90-110	2	2	18,00 €

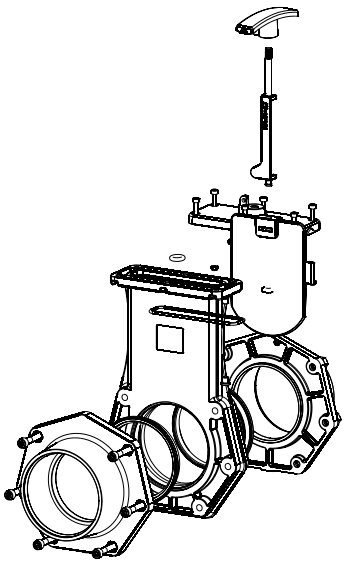

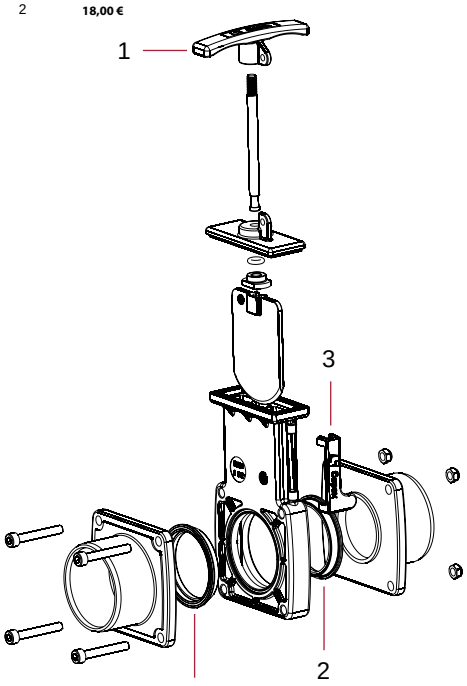

VÁLVULAS ANTI-RETORNO SÉRIE MOLA EM PVC-U - PVC-U CHECK VALVES SPRING SÉRIES

L.D. - R02

D16 - ⅜" / D20 - ½"

CÓDIGO	DENOMINAÇÃO	DESCRIPTION	Fig.	Q	EUROS
02543 R 0106	Grelha	Screen	3	5	1,75 €
02543 R 0104	Porca	Union nut	4	10	1,20 €
05352 R 0105	União D16	16 mm connection	5	10	0,65 €
02453 R 0105	União D20	20 mm connection	5	10	0,65 €
05353 R 0105	União ⅜" BSP	⅜" connection BSP	5	10	1,00 €
02462 R 0105	União 1/2" BSP	1/2" connection BSP	4	1	1,00 €
723 R 0139035	Junta cone EPDM	Cone O-Ring EPDM	6	10	0,25 €
723 R 0266026	Junta corpo EPDM	Body O-Ring EPDM	7	10	0,25 €
723 R 0202035	Junta união EPDM	Union O-Ring EPDM	8	10	0,60 €
08991 R 0121	Cone de fecho + junta EPDM	Cone + O-Ring EPDM	1+6	5	2,00 €
08991 R 0110	Mola	Spring	2	5	1,00 €
08991 R 0129	Conjunto juntas EPDM	O-Ring kit EPDM	6+7+8	1	1,75 €
714 R 0139035	Junta cone FPM	Cone O-Ring FPM	6	10	1,25 €
714 R 0266026	Junta corpo FPM	Body O-Ring FPM	7	10	1,55 €
714 R 0202035	Junta união FPM	Union O-Ring FPM	8	10	3,05 €
18732 R 0121	Cone de fecho + junta FPM	Cone + O-Ring FPM	1-6	5	2,90 €
08991 R 0130	Conjunto juntas FPM	O-Ring kit FPM	6+7+8	1	7,00 €

D32 - 1"

CÓDIGO	DENOMINAÇÃO	DESCRIPTION	Fig.	Q	EUROS
02545 R 0106	Grelha	Screen	3	5	2,40 €
02455 R 0104	Porca	Union nut	4	10	1,55 €
02455 R 0105	União D32	32 mm connection	5	10	1,05 €
02464 R 0105	União 1" BSP	1" connection BSP	5	10	1,60 €
723 R 0250035	Junta cone EPDM	Cone O-Ring EPDM	6	10	0,30 €
723 R 0378026	Junta corpo EPDM	Body O-Ring EPDM	7	10	0,75 €
723 R 0329035	Junta união EPDM	Union O-Ring EPDM	8	10	0,85 €
08993 R 0121	Cone de fecho + junta EPDM	Cone + O-Ring EPDM	1+6	5	2,60 €
08993 R 0110	Mola	Spring	2	5	1,55 €
08993 R 0129	Conjunto juntas EPDM	O-Ring kit EPDM	6+7+8	1	1,90 €
714 R 0250035	Junta cone FPM	Cone O-Ring FPM	6	10	1,90 €
714 R 0378026	Junta corpo FPM	Body O-Ring FPM	7	10	1,85 €
714 R 0329035	Junta união FPM	Union O-Ring FPM	8	10	3,65 €
18734 R 0121	Cone de fecho + junta FPM	Cone + O-Ring FPM	1-6	5	4,05 €
08993 R 0130	Conjunto juntas FPM	O-Ring kit FPM	6+7+8	1	11,00 €

D50 - 1½"

CÓDIGO	DENOMINAÇÃO	DESCRIPTION	Fig.	Q	EUROS
02547 R 0106	Grelha	Screen	3	4	4,15 €
02502 R 0104	Porca	Union nut	4	8	2,70 €
02502 R 0105	União D50	50 mm connection	5	8	2,60 €
02504 R 0105	União 1½" BSP	1½" connection BSP	5	8	3,95 €
723 R 0387035	Junta cone EPDM	Cone O-Ring EPDM	6	10	0,30 €
723 R 0567035	Junta corpo EPDM	Body O-Ring EPDM	7	5	0,60 €
723 R 0470053	Junta união EPDM	Union O-Ring EPDM	8	10	1,15 €
08995 R 0121	Cone de fecho + junta EPDM	Cone + O-Ring EPDM	1+6	4	3,35 €
08995 R 0110	Mola	Spring	2	4	2,60 €
08995 R 0129	Conjunto juntas EPDM	O-Ring kit EPDM	6+7+8	1	4,10 €
714 R 0387035	Junta cone FPM	Cone O-Ring FPM	6	10	1,85 €
714 R 0567035	Junta corpo FPM	Body O-Ring FPM	7	5	8,00 €
714 R 0470053	Junta união FPM	Union O-Ring FPM	8	10	14,00 €
18736 R 0121	Cone de fecho + junta FPM	Cone + O-Ring FPM	1-6	4	4,75 €
08995 R 0130	Conjunto juntas FPM	O-Ring kit FPM	6+7+8	1	17,00 €

D75 - 2½"

CÓDIGO	DENOMINAÇÃO	DESCRIPTION	Fig.	Q	EUROS
02549 R 0106	Grelha	Screen	3	2	7,00 €
02459 R 0104	Porca	Union nut	4	4	9,00 €
02459 R 0105	União D75	75 mm connection	5	4	4,55 €
02468 R 0105	União 2½" BSP	2½" connection BSP	5	4	9,00 €
723 R 0660053	Junta cone EPDM	Cone O-Ring EPDM	6	5	1,00 €
723 R 0978053	Junta corpo EPDM	Body O-Ring EPDM	7	2	1,55 €
723 R 0756053	Junta união EPDM	Union O-Ring EPDM	8	5	3,45 €
08997 R 0121	Cone de fecho + junta EPDM	Cone + O-Ring EPDM	1+6	2	8,00 €
08997 R 0110	Mola	Spring	2	2	4,65 €
08997 R 0129	Conjunto juntas EPDM	O-Ring kit EPDM	6+7+8	1	4,30 €
714 R 0660053	Junta cone FPM	Cone O-Ring FPM	6	5	6,00 €
714 R 0978053	Junta corpo FPM	Body O-Ring FPM	7	2	12,00 €
714 R 0756053	Junta união FPM	Union O-Ring FPM	8	5	15,00 €
18738 R 0121	Cone de fecho + junta FPM	Cone + O-Ring FPM	1-6	2	9,00 €
08997 R 0130	Conjunto juntas FPM	O-Ring kit FPM	6+7+8	1	30,00 €

L.D. - R02

D25 - ¾"

CÓDIGO	DENOMINAÇÃO	DESCRIPTION	Fig.	Q	EUROS
02544 R 0106	Grelha	Screen	3	5	2,10 €
02454 R 0104	Porca	Union nut	4	10	1,40 €
02454 R 0105	União D25	25 mm connection	5	10	0,75 €
02463 R 0105	União ¾" BSP	¾" connection BSP	5	10	1,20 €
723 R 0202035	Junta cone EPDM	Cone O-Ring EPDM	6	10	0,60 €
723 R 0330026	Junta corpo EPDM	Body O-Ring EPDM	7	10	0,55 €
723 R 0282035	Junta união EPDM	Union O-Ring EPDM	8	10	0,60 €
08992 R 0121	Cone de fecho + junta EPDM	Cone + O-Ring EPDM	1+6	5	2,15 €
08992 R 0110	Mola	Spring	2	5	1,25 €
08992 R 0129	Conjunto juntas EPDM	O-Ring kit EPDM	6+7+8	1	1,85 €
714 R 0202035	Junta cone FPM	Cone O-Ring FPM	6	10	3,05 €
714 R 0330026	Junta corpo FPM	Body O-Ring FPM	7	10	2,00 €
714 R 0282035	Junta união FPM	Union O-Ring FPM	8	10	4,80 €
18733 R 0121	Cone de fecho + junta FPM	Cone + O-Ring FPM	1-6	5	3,35 €
08992 R 0130	Conjunto juntas FPM	O-Ring kit FPM	6+7+8	1	12,00 €

D40 - 1¼"

CÓDIGO	DENOMINAÇÃO	DESCRIPTION	Fig.	Q	EUROS
02546 R 0106	Grelha	Screen	3	5	6,00 €
02456 R 0104	Porca	Union nut	4	10	2,10 €
02456 R 0105	União D40	40 mm connection	5	10	1,45 €
02465 R 0105	União 1¼" BSP	1¼" connection BSP	5	10	1,85 €
723 R 0329035	Junta cone EPDM	Cone O-Ring EPDM	6	10	0,85 €
723 R 0505026	Junta corpo EPDM	Body O-Ring EPDM	7	5	0,55 €
723 R 0407053	Junta união EPDM	Union O-Ring EPDM	8	10	1,00 €
08994 R 0121	Cone de fecho + junta EPDM	Cone + O-Ring EPDM	1+6	5	2,75 €
08994 R 0110	Mola	Spring	2	5	2,10 €
08994 R 0129	Conjunto juntas EPDM	O-Ring kit EPDM	6+7+8	1	2,50 €
714 R 0329035	Junta cone FPM	Cone O-Ring FPM	6	10	3,65 €
714 R 0505026	Junta corpo FPM	Body O-Ring FPM	7	5	3,20 €
714 R 0407053	Junta união FPM	Union O-Ring FPM	8	10	8,00 €
18735 R 0121	Cone de fecho + junta FPM	Cone + O-Ring FPM	1-6	5	6,00 €
08994 R 0130	Conjunto juntas FPM	O-Ring kit FPM	6+7+8	1	9,00 €

D63 - 2"

CÓDIGO	DENOMINAÇÃO	DESCRIPTION	Fig.	Q	EUROS
02548 R 0106	Grelha	Screen	3	4	4,95 €
02503 R 0104	Porca	Union nut	4	8	4,30 €
02503 R 0105	União D63	63 mm connection	5	8	2,80 €
02505 R 0105	União 2"	2" connection BSP	5	8	3,90 €
723 R 0504035	Junta cone EPDM	Cone O-Ring EPDM	6	5	0,50 €
723 R 0694035	Junta corpo EPDM	Body O-Ring EPDM	7	5	0,85 €
723 R 0597053	Junta união EPDM	Union O-Ring EPDM	8	5	1,25 €
08996 R 0121	Cone de fecho + junta EPDM	Cone + O-Ring EPDM	1+6	4	4,10 €
08996 R 0110	Mola	Spring	2	4	3,35 €
08996 R 0129	Conjunto juntas EPDM	O-Ring kit EPDM	6+7+8	1	4,65 €
714 R 0504035	Junta cone FPM	Cone O-Ring FPM	6	5	3,20 €
714 R 0694035	Junta corpo FPM	Body O-Ring FPM	7	5	8,00 €
714 R 0597053	Junta união FPM	Union O-Ring FPM	8	5	13,00 €
18737 R 0121	Cone de fecho + junta FPM	Cone + O-Ring FPM	1-6	4	8,00 €
08996 R 0130	Conjunto juntas FPM	O-Ring kit FPM	6+7+8	1	21,00 €

D90 - 3" / D110 - 4"

CÓDIGO	DENOMINAÇÃO	DESCRIPTION	Fig.	Q	EUROS
02550 R 0106	Grelha	Screen	3	1	11,00 €
02460 R 0104	Porca válvula D90	Union nut 90 mm	4	2	12,00 €
02461 R 0104	Porca válvula D110	Union nut 110 mm	4	2	14,00 €
02460 R 0105	União D90	90 mm connection	5	2	9,00 €
02461 R 0105	União D110	110 mm connection	5	2	11,00 €
02469 R 0105	União 3"	3" connection BSP	5	2	11,00 €
05354 R 0105	União 4"	4" connection BSP	5	2	15,00 €
723 R 0840053	Junta cone EPDM	Cone O-Ring EPDM	6	5	1,70 €
723 R 1238053	Junta corpo EPDM	Body O-Ring EPDM	7	1	6,00 €
723 R 0914053	Junta união EPDM	Union O-Ring EPDM	8	2	3,90 €
08998 R 0121	Cone de fecho + junta EPDM	Cone + O-Ring EPDM	1+6	1	9,00 €
08998 R 0110	Mola	Spring	2	1	7,00 €
08998 R 0129	Conjunto juntas EPDM	O-Ring kit EPDM	6+7+8	1	7,00 €
714 R 0840053	Junta cone FPM	Cone O-Ring FPM	6	5	9,00 €
714 R 1238053	Junta corpo FPM	Body O-Ring FPM	7	1	17,00 €
714 R 0914053	Junta união FPM	Union O-Ring FPM	8	2	17,00 €
18739 R 0121	Cone de fecho + junta FPM	Cone + O-Ring FPM	1-6	1	13,00 €
08998 R 0130	Conjunto juntas FPM	O-Ring kit FPM	6+7+8	1	36,00 €

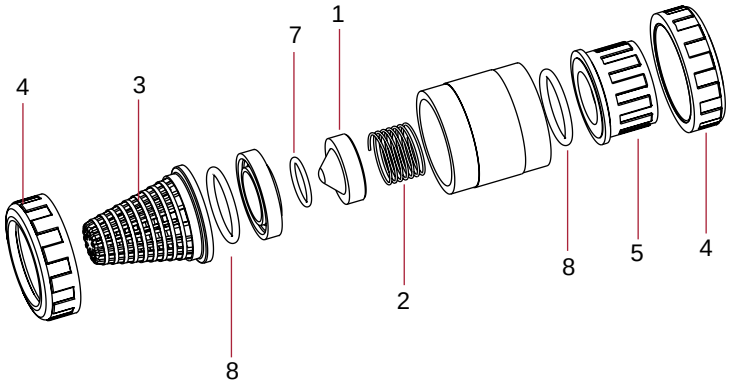

VÁLVULAS ANTI-RETORNO SÉRIE ESFERA EM PVC-U - PVC-U CHECK VALVES BALL SÉRIES

L.D. - R02

D16 - 3/8" / D20 - ½"

CÓDIGO	DENOMINAÇÃO	DESCRIPTION	Fig.	Q	EUROS
22078 R 0102	Esfera de fecho	Ball	1	1	10,00 €
02543 R 0106	Grelha	Screen	3	5	1,75 €
02543 R 0104	Porca	Union nut	4	10	1,20 €
05352 R 0105	União D16	16 mm connection	5	10	0,65 €
02453 R 0105	União D20	20 mm connection	5	10	0,65 €
05353 R 0105	União ⅜" BSP	⅜" connection BSP	4	1	1,00 €
02462 R 0105	União ½" BSP	½" connection BSP	5	10	1,00 €
22078 R 0107	Junta de fecho EPDM	O-Ring EPDM	2	5	1,40 €
22090 R 0107	Junta de fecho FPM	O-Ring FPM	2	5	3,20 €
723 R 0202035	Junta união EPDM	Union O-Ring EPDM	8	10	0,60 €
714 R 0202035	Junta união FPM	Union O-Ring FPM	8	10	3,05 €

D32 - 1"

CÓDIGO	DENOMINAÇÃO	DESCRIPTION	Fig.	Q	EUROS
22080 R 0102	Esfera de fecho	Ball	1	1	12,00 €
02545 R 0106	Grelha	Screen	3	5	2,40 €
02455 R 0104	Porca	Union nut	4	10	1,55 €
02455 R 0105	União D32	32 mm connection	5	10	1,05 €
02464 R 0105	União 1" BSP	1" connection BSP	5	10	1,60 €
22080 R 0107	Junta de fecho EPDM	O-Ring EPDM	2	5	2,15 €
22092 R 0107	Junta de fecho FPM	O-Ring FPM	2	5	6,00 €
723 R 0329035	Junta união EPDM	Union O-Ring EPDM	8	10	0,85 €
714 R 0329035	Junta união FPM	Union O-Ring FPM	8	10	3,65 €

D50 - 1½"

CÓDIGO	DENOMINAÇÃO	DESCRIPTION	Fig.	Q	EUROS
25697 R 0102	Esfera de fecho	Ball	1	1	18,00 €
02547 R 0106	Grelha	Screen	3	4	4,15 €
02502 R 0104	Porca	Union nut	4	8	2,70 €
02457 R 0105	União D50	50 mm connection	5	8	1,90 €
02466 R 0105	União 1½" BSP	1½" connection BSP	5	8	2,60 €
25697 R 0107	Junta de fecho EPDM	O-Ring EPDM	2	4	4,15 €
25701 R 0107	Junta de fecho FPM	O-Ring FPM	2	4	10,00 €
723 R 0470053	Junta união EPDM	Union O-Ring EPDM	8	10	1,15 €
714 R 0470053	Junta união FPM	Union O-Ring FPM	8	10	14,00 €

D75 - 2½"

CÓDIGO	DENOMINAÇÃO	DESCRIPTION	Fig.	Q	EUROS
22175 R 0102	Esfera de fecho	Ball	1	1	33,00 €
02549 R 0106	Grelha	Screen	3	2	7,00 €
02459 R 0104	Porca	Union nut	4	4	9,00 €
02459 R 0105	União D75	75 mm connection	5	4	4,55 €
02468 R 0105	União 2½" BSP	2½" connection BSP	5	4	9,00 €
22175 R 0107	Junta de fecho EPDM	O-Ring EPDM	2	2	8,00 €
22240 R 0107	Junta de fecho FPM	O-Ring FPM	2	2	20,00 €
723 R 0756053	Junta união EPDM	Union O-Ring EPDM	8	5	3,45 €
714 R 0756053	Junta união FPM	Union O-Ring FPM	8	5	15,00 €

L.D. - R02

D25 - ¾"

CÓDIGO	DENOMINAÇÃO	DESCRIPTION	Fig.	Q	EUROS
22079 R 0102	Esfera de fecho	Ball	1	1	11,00 €
02544 R 0106	Grelha	Screen	3	5	2,10 €
02454 R 0104	Porca	Union nut	4	10	1,40 €
02454 R 0105	União D25	25 mm connection	5	10	0,75 €
02463 R 0105	União ¾" BSP	¾" connection BSP	5	10	1,20 €
22079 R 0107	Junta de fecho EPDM	O-Ring EPDM	2	5	1,60 €
22091 R 0107	Junta de fecho FPM	O-Ring FPM	2	5	4,45 €
723 R 0282035	Junta união EPDM	Union O-Ring EPDM	8	10	0,60 €
714 R 0282035	Junta união FPM	Union O-Ring FPM	8	10	4,80 €

D40 - 1¼"

CÓDIGO	DENOMINAÇÃO	DESCRIPTION	Fig.	Q	EUROS
22174 R 0102	Esfera de fecho	Ball	1	1	17,00 €
02546 R 0106	Grelha	Screen	3	5	6,00 €
02456 R 0104	Porca	Union nut	4	10	2,10 €
02456 R 0105	União D40	40 mm connection	5	10	1,45 €
02465 R 0105	União 1¼" BSP	1¼" connection BSP	5	10	1,85 €
22174 R 0107	Junta de fecho EPDM	O-Ring EPDM	2	5	2,80 €
22239 R 0107	Junta de fecho FPM	O-Ring FPM	2	5	9,00 €
723 R 0407053	Junta união EPDM	Union O-Ring EPDM	8	10	1,00 €
714 R 0407053	Junta união FPM	Union O-Ring FPM	8	10	8,00 €

D63 - 2"

CÓDIGO	DENOMINAÇÃO	DESCRIPTION	Fig.	Q	EUROS
25698 R 0102	Esfera de fecho	Ball	1	1	19,00 €
02548 R 0106	Grelha	Screen	3	4	4,95 €
02503 R 0104	Porca	Union nut	4	8	4,30 €
02503 R 0105	União D63	63 mm connection	5	8	2,80 €
02505 R 0105	União 2"	2" connection BSP	5	8	3,90 €
25698 R 0107	Junta de fecho EPDM	O-Ring EPDM	2	4	4,90 €
25702 R 0107	Junta de fecho FPM	O-Ring FPM	2	4	13,00 €
723 R 0597053	Junta união EPDM	Union O-Ring EPDM	8	5	1,25 €
714 R 0597053	Junta união FPM	Union O-Ring FPM	8	5	13,00 €

D90 - 3" / D110 - 4"

CÓDIGO	DENOMINAÇÃO	DESCRIPTION	Fig.	Q	EUROS
22176 R 0102	Esfera de fecho	Ball	1	1	53,00 €
02550 R 0106	Grelha	Screen	3	1	11,00 €
02460 R 0104	Porca válvula D90	Union nut 90 mm	4	2	12,00 €
02461 R 0104	Porca válvula D110	Union nut 110 mm	4	2	14,00 €
02460 R 0105	União D90	90 mm connection	5	2	9,00 €
02461 R 0105	União D110	110 mm connection	5	2	11,00 €
02469 R 0105	União 3"	3" connection BSP	5	2	11,00 €
05354 R 0105	União 4"	4" connection BSP	5	2	15,00 €
22176 R 0107	Junta de fecho EPDM	O-Ring EPDM	2	1	10,00 €
22241 R 0107	Junta de fecho FPM	O-Ring FPM	2	1	31,00 €
723 R 0914053	Junta união EPDM	Union O-Ring EPDM	8	2	3,90 €
714 R 0914053	Junta união FPM	Union O-Ring FPM	8	2	17,00 €

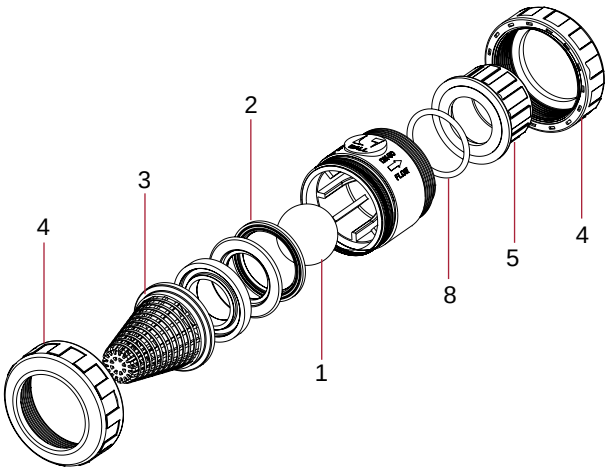

VÁLVULAS DE CLAPETA EM PVC-U - PVC-U SWING CHECK VALVES

L.D. - R02

JUNTA CORPO EPDM - BODY O-RING EPDM					
CÓDIGO	DENOMINAÇÃO	DESCRIPTION	Fig.	Q	EUROS
37055 R 0400	Junta corpo EPDM D63	Body O-Ring EPDM D63	2	1	1,20 €
723 R 0914053	Junta corpo EPDM D75	Body O-Ring EPDM D75	2	2	3,90 €
723 R 1105053	Junta corpo EPDM D90	Body O-Ring EPDM D90	2	1	2,35 €
723 R 1359053	Junta corpo EPDM D110	Body O-Ring EPDM D110	2	1	1,85 €
723 R 1486053	Junta corpo EPDM D125	Body O-Ring EPDM D125	2	1	2,40 €
723 R 1600070	Junta corpo EPDM D90-D110	Body O-Ring EPDM D90-D110	4	1	4,00 €
723 R 1899070	Junta corpo EPDM D160	Body O-Ring EPDM D160	2	1	6,00 €
723 R 2216070	Junta corpo EPDM D200	Body O-Ring EPDM D200	2	1	7,00 €
723 R 2530070	Junta corpo EPDM D225	Body O-Ring EPDM D225	2	1	8,00 €
723 R 2915070	Junta corpo EPDM D250	Body O-Ring EPDM D250	2	1	13,00 €

JUNTA CLAPETA EPDM - FLAP O-RING EPDM					
CÓDIGO	DENOMINAÇÃO	DESCRIPTION	Fig.	Q	EUROS
37055 R 0401	Junta clapeta EPDM D63	Flap O-Ring EPDM D63	1	1	0,60 €
723 R 0407053	Junta clapeta EPDM D75	Flap O-Ring EPDM D75	1	10	1,00 €
723 R 0565053	Junta clapeta EPDM D90	Flap O-Ring EPDM D90	1	5	0,80 €
723 R 0724053	Junta clapeta EPDM D110	Flap O-Ring EPDM D110	1	5	0,85 €
723 R 0819053	Junta clapeta EPDM D125	Flap O-Ring EPDM D125	1	2	0,95 €
723 R 0914053	Junta clapeta EPDM D140	Flap O-Ring EPDM D140	1	2	3,90 €
723 R 1137053	Junta clapeta EPDM D160	Flap O-Ring EPDM D160	1	1	2,60 €
723 R 1359053	Junta clapeta EPDM D200	Flap O-Ring EPDM D200	1	1	1,85 €
723 R 1486053	Junta clapeta EPDM D225	Flap O-Ring EPDM D225	1	1	2,40 €
723 R 1645053	Junta clapeta EPDM D250	Flap O-Ring EPDM D250	1	1	12,00 €

CONJUNTO COMPORTA - FLAP KIT					
CÓDIGO	DENOMINAÇÃO	DESCRIPTION	Fig.	Q	EUROS
08984 R 0120	Comporta, junta comporta e tampões D75	Flap, flap O-Ring & caps D75	1+3+4	1	4,90 €
08985 R 0120	Comporta, junta comporta e tampões D90	Flap, flap O-Ring & caps D90	1+3+4	1	7,00 €
08986 R 0120	Comporta, junta comporta e tampões D110	Flap, flap O-Ring & caps D110	1+3+4	1	8,00 €
09040 R 0120	Comporta, junta comporta e tampões D125	Flap, flap O-Ring & caps D125	1+3+4	1	8,00 €
08987 R 0120	Comporta, junta comporta e tampões D140	Flap, flap O-Ring & caps D140	1+3+4	1	9,00 €
08988 R 0120	Comporta, junta comporta e tampões D160	Flap, flap O-Ring & caps D160	1+3+4	1	11,00 €
09041 R 0120	Comporta, junta comporta e tampões D200	Flap, flap O-Ring & caps D200	1+3+4	1	13,00 €
08989 R 0120	Comporta, junta comporta e tampões D225	Flap, flap O-Ring & caps D225	1+3+4	1	15,00 €
37056 R 0120	Comporta, junta comporta e tampões D250	Flap, flap O-Ring & caps D250	1+3+4	1	20,00 €

JUNTA CORPO FPM - BODY O-RING FPM					
CÓDIGO	DENOMINAÇÃO	DESCRIPTION	Fig.	Q	EUROS
714 R 0914053	Junta corpo FPM D75	Body O-Ring FPM D75	2	2	17,00 €
714 R 1105053	Junta corpo FPM D90	Body O-Ring FPM D90	2	1	11,00 €
714 R 1359053	Junta corpo FPM D110	Body O-Ring FPM D110	2	1	13,00 €
714 R 1486053	Junta corpo FPM D125	Body O-Ring FPM D125	2	1	17,00 €
714 R 1600070	Junta corpo FPM D140	Body O-Ring FPM D140	2	1	23,00 €
714 R 1915070	Junta corpo FPM D160	Body O-Ring FPM D160	2	1	30,00 €
714 R 2216070	Junta corpo FPM D200	Body O-Ring FPM D200	2	1	32,00 €
714 R 2485070	Junta corpo FPM D225	Body O-Ring FPM D225	2	1	39,00 €

JUNTA CLAPETA FPM - FLAP O-RING FPM					
CÓDIGO	DENOMINAÇÃO	DESCRIPTION	Fig.	Q	EUROS
714 R 0407053	Junta clapeta FPM D75	Flap O-Ring FPM D75	1	10	8,00 €
714 R 0565053	Junta clapeta FPM D90	Flap O-Ring FPM D90	1	5	8,00 €
714 R 0724053	Junta clapeta FPM D110	Flap O-Ring FPM D110	1	5	9,00 €
714 R 0819053	Junta clapeta FPM D125	Flap O-Ring FPM D125	1	2	12,00 €
714 R 0914053	Junta clapeta FPM D140	Flap O-Ring FPM D140	1	2	17,00 €
714 R 1137053	Junta clapeta FPM D160	Flap O-Ring FPM D160	1	1	12,00 €
714 R 1359053	Junta clapeta FPM D200	Flap O-Ring FPM D200	1	1	13,00 €
714 R 1486053	Junta clapeta FPM D225	Flap O-Ring FPM D225	1	1	17,00 €

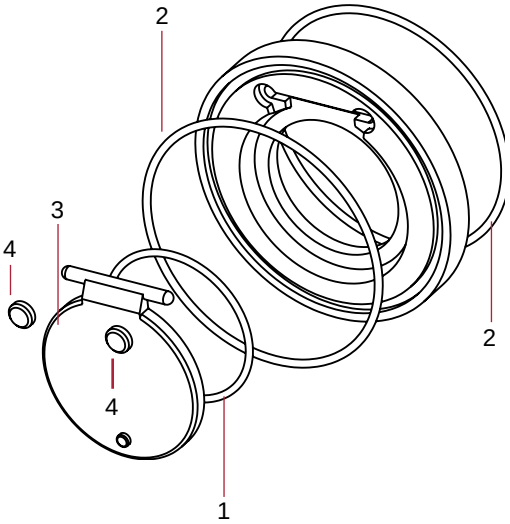

VÁLVULA HIDRÁULICA EM PVC-U - PVC-U HYDRAULIC VALVE

L.D. - R02

D63					
CÓDIGO	DENOMINAÇÃO	DESCRIPTION	Fig.	Q	EUROS
11462 R 041	Membrana válvula hidráulica	Hydraulic valve diaphragm	4	1	75,00 €
11462 R 0104	Porca válvula hidráulica	Hydraulic valve nut	1	4	10,00 €

D90					
CÓDIGO	DENOMINAÇÃO	DESCRIPTION	Fig.	Q	EUROS
27500 R 041	Junta manipulo EPDM D90-D110	EPDM handle o-ring D90-D110	4	1	94,00

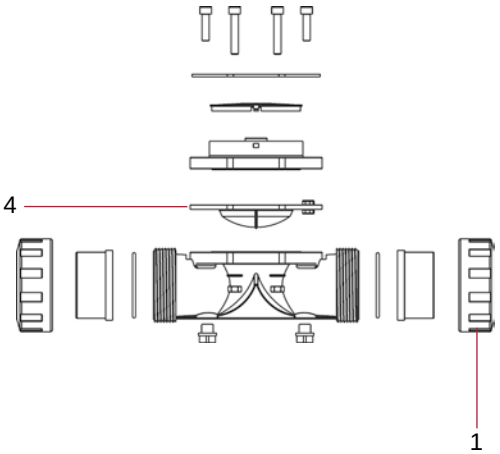

VÁLVULAS DE BORBOLETA SÉRIE STANDARD - STANDARD SÉRIES BUTTERFLY VALVES

L.D. - R02

D63 / D75

CÓDIGO	DENOMINAÇÃO	DESCRIPTION	Fig.	Q	EUROS
32614 R 0124	Conjunto manipulo EPDM	Handle assembly EPDM	1+2+3+4+5	1	14,00 €
34532 R 0124	Conjunto manipulo FPM	Handle assembly FPM	1+2+3+4+5	1	14,00 €
32614 R 0130	Conjunto divisor	Dial plate assembly	6+7+8	1	10,00 €
32614 R 0129	Conjunto juntas eixo EPDM	Shaft O-ring kit EPDM	9	1	7,00 €
34532 R 0129	Conjunto juntas eixo FPM	Shaft O-ring kit FPM	9	1	9,00 €
32614 R 0121	Comporta PVC-U	Disc PVC-U	4	1,00	9,00 €
32614 R 0118	Junta corpo EPDM	Body gasket EPDM	11	1	14,00 €
34532 R 0118	Junta corpo FPM	Body gasket FPM	11	1	82,00 €

D90

CÓDIGO	DENOMINAÇÃO	DESCRIPTION	Fig.	Q	EUROS
32615 R 0124	Conjunto manipulo EPDM	Handle assembly EPDM	1+2+3+4+5	1	15,00 €
34533 R 0124	Conjunto manipulo FPM	Handle assembly FPM	1+2+3+4+5	1	15,00 €
32614 R 0130	Conjunto divisor	Dial plate assembly	6+7+8	1	10,00 €
32615 R 0129	Conjunto juntas eixo EPDM	Shaft O-ring kit EPDM	9	1	7,00 €
34533 R 0129	Conjunto juntas eixo FPM	Shaft O-ring kit FPM	9	1	9,00 €
32615 R 0121	Comporta PVC-U	Disc PVC-U	10	1	10,00 €
32615 R 0118	Junta corpo EPDM	Body gasket EPDM	11	1	16,00 €
34533 R 0118	Junta corpo FPM	Body gasket FPM	11	1	68,00 €

D110

CÓDIGO	DENOMINAÇÃO	DESCRIPTION	Fig.	Q	EUROS
32616 R 0124	Conjunto manipulo EPDM	Handle assembly EPDM	1+2+3+4+5	1	15,00 €
34534 R 0124	Conjunto manipulo FPM	Handle assembly FPM	1+2+3+4+5	1	21,00 €
32614 R 0130	Conjunto divisor	Dial plate assembly	6+7+8	1	10,00 €
32616 R 0129	Conjunto juntas eixo EPDM	Shaft O-ring kit EPDM	9	1	7,00 €
34534 R 0129	Conjunto juntas eixo FPM	Shaft O-ring kit FPM	9	1	10,00 €
32616 R 0121	Comporta PVC-U	Disc PVC-U	10	1	13,00 €
32616 R 0118	Junta corpo EPDM	Body gasket EPDM	11	1	20,00 €
34534 R 0118	Junta corpo FPM	Body gasket FPM	11	1	98,00 €

D125 / D140

CÓDIGO	DENOMINAÇÃO	DESCRIPTION	Fig.	Q	EUROS
32617 R 0124	Conjunto manipulo EPDM	Handle assembly EPDM	1+2+3+4+5	1	17,00 €
34535 R 0124	Conjunto manipulo FPM	Handle assembly FPM	1+2+3+4+5	1	17,00 €
32614 R 0130	Conjunto divisor	Dial plate assembly	6+7+8	1	10,00 €
32617 R 0129	Conjunto juntas eixo EPDM	Shaft O-ring kit EPDM	9	1	7,00 €
34535 R 0129	Conjunto juntas eixo FPM	Shaft O-ring kit FPM	9	1	10,00 €
32617 R 0121	Comporta PVC-U	Disc PVC-U	10	1	18,00 €
32617 R 0118	Junta corpo EPDM	Body gasket EPDM	11	1	21,00 €
34535 R 0118	Junta corpo FPM	Body gasket FPM	11	1	103,00 €

D160

CÓDIGO	DENOMINAÇÃO	DESCRIPTION	Fig.	Q	EUROS
32617 R 0124	Conjunto manipulo EPDM	Handle assembly EPDM	1+2+3+4+5	1	17,00 €
34535 R 0124	Conjunto manipulo FPM	Handle assembly FPM	1+2+3+4+5	1	17,00 €
32614 R 0130	Conjunto divisor	Dial plate assembly	6+7+8	1	10,00 €
32617 R 0129	Conjunto juntas eixo EPDM	Shaft O-ring kit EPDM	9	1	7,00 €
34535 R 0129	Conjunto juntas eixo FPM	Shaft O-ring kit FPM	9	1	10,00 €
32618 R 0121	Comporta PVC-U	Disc PVC-U	10	1	21,00 €
32618 R 0118	Junta corpo EPDM	Body gasket EPDM	11	1	23,00 €
34536 R 0118	Junta corpo FPM	Body gasket FPM	11	1	162,00 €

D200 / D225

CÓDIGO	DENOMINAÇÃO	DESCRIPTION	Fig.	Q	EUROS
32619 R 0124	Conjunto manipulo EPDM	Handle assembly EPDM	1+2+3+4+5	1	19,00 €
34537 R 0124	Conjunto manipulo FPM	Handle assembly FPM	1+2+3+4+5	1	19,00 €
32619 R 0130	Conjunto divisor	Dial plate assembly	6+7+8	1	13,00 €
32619 R 0129	Conjunto juntas eixo EPDM	Shaft O-ring kit EPDM	9	1	7,00 €
34537 R 0129	Conjunto juntas eixo FPM	Shaft O-ring kit FPM	9	1	13,00 €
32618 R 0121	Comporta PVC-U	Disc PVC-U	10	1	21,00 €
32619 R 0118	Junta corpo EPDM	Body gasket EPDM	11	1	37,00 €
34537 R 0118	Junta corpo FPM	Body gasket FPM	11	1	262,00 €

D250

CÓDIGO	DENOMINAÇÃO	DESCRIPTION	Fig.	Q	EUROS
10086 R 0124	Conjunto manipulo EPDM	Handle assembly EPDM	1+2+3+4+5	1	228,00 €
46647 R 0130	Conjunto divisor	Dial plate assembly	6+7+8	1	26,00 €
46647 R 0129	Conjunto juntas eixo EPDM	Shaft O-ring kit EPDM	9	1	9,00 €
34472 R 0121	Comporta PVC-U	Disc PVC-U	10	1	55,00 €
46647 R 0118	Junta corpo EPDM	Body gasket EPDM	11	1	59,00 €

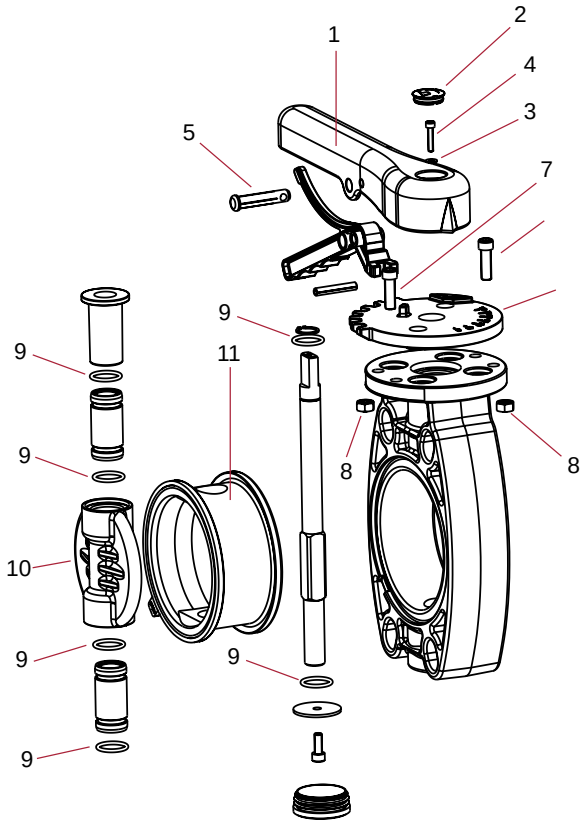

VÁLVULAS DE BORBOLETA SÉRIE INDUSTRIAL - INDUSTRIAL SÉRIES BUTTERFLY VALVES

L.D. - R02

D63 / D75

CÓDIGO	DENOMINAÇÃO	DESCRIPTION	Fig.	Q	EUROS
32614 R 0124	Conjunto manipulo EPDM	Handle assembly EPDM	1+2+3+4+5	1	14,00 €
34532 R 0124	Conjunto manipulo FPM	Handle assembly FPM	1+2+3+4+5	1	14,00 €
32614 R 0130	Conjunto divisor	Dial plate assembly	6+7+8	1	10,00 €
32620 R 0129	Conjunto juntas eixo EPDM Perox.	Shaft O-ring kit Perox. EPDM	9	1	8,00 €
34532 R 0129	Conjunto juntas eixo FPM	Shaft O-ring kit FPM	9	1	9,00 €
32614 R 0121	Comporta PVC-U	Disc PVC-U	4	1	9,00 €
34480 R 0121	Comporta PVC-C	Disc PVC-C	10	1	11,00 €
34506 R 0121	Comporta PP-H	Disc PP-H	10	1	14,00 €
32620 R 0118	Junta corpo EPDM Perox.	Body gasket Perox. EPDM	11	1	22,00 €
34532 R 0118	Junta corpo FPM	Body gasket FPM	11	1	82,00 €

D90

CÓDIGO	DENOMINAÇÃO	DESCRIPTION	Fig.	Q	EUROS
32615 R 0124	Conjunto manipulo EPDM	Handle assembly EPDM	1+2+3+4+5	1	15,00 €
34533 R 0124	Conjunto manipulo FPM	Handle assembly FPM	1+2+3+4+5	1	15,00 €
32614 R 0130	Conjunto divisor	Dial plate assembly	6+7+8	1	10,00 €
32621 R 0129	Conjunto juntas eixo EPDM Perox.	Shaft O-ring kit Perox. EPDM	9	1	7,00 €
34533 R 0129	Conjunto juntas eixo FPM	Shaft O-ring kit FPM	9	1	9,00 €
32615 R 0121	Comporta PVC-U	Disc PVC-U	10	1	10,00 €
34481 R 0121	Comporta PVC-C	Disc PVC-C	10	1	11,00 €
34507 R 0121	Comporta PP-H	Disc PP-H	10	1	14,00 €
32621 R 0118	Junta corpo EPDM Perox.	Body gasket Perox. EPDM	11	1	23,00 €
34533 R 0118	Junta corpo FPM	Body gasket FPM	11	1	68,00 €

D110

CÓDIGO	DENOMINAÇÃO	DESCRIPTION	Fig.	Q	EUROS
32616 R 0124	Conjunto manipulo EPDM	Handle assembly EPDM	1+2+3+4+5	1	15,00 €
34534 R 0124	Conjunto manipulo FPM	Handle assembly FPM	1+2+3+4+5	1	21,00 €
32614 R 0130	Conjunto divisor	Dial plate assembly	6+7+8	1	10,00 €
32622 R 0129	Conjunto juntas eixo EPDM Perox.	Shaft O-ring kit Perox. EPDM	9	1	9,00 €
34534 R 0129	Conjunto juntas eixo FPM	Shaft O-ring kit FPM	9	1	10,00 €
32616 R 0121	Comporta PVC-U	Disc PVC-U	10	1	13,00 €
33961 R 0121	Comporta PVC-C	Disc PVC-C	10	1	16,00 €
33963 R 0121	Comporta PP-H	Disc PP-H	10	1	17,00 €
32622 R 0118	Junta corpo EPDM Perox.	Body gasket Perox. EPDM	11	1	26,00 €
34534 R 0118	Junta corpo FPM	Body gasket FPM	11	1	98,00 €

D125 / D140

CÓDIGO	DENOMINAÇÃO	DESCRIPTION	Fig.	Q	EUROS
32617 R 0124	Conjunto manipulo EPDM	Handle assembly EPDM	1+2+3+4+5	1	17,00 €
34535 R 0124	Conjunto manipulo FPM	Handle assembly FPM	1+2+3+4+5	1	17,00 €
32614 R 0130	Conjunto divisor	Dial plate assembly	6+7+8	1	10,00 €
32623 R 0129	Conjunto juntas eixo EPDM Perox.	Shaft O-ring kit Perox. EPDM	9	1	9,00 €
34535 R 0129	Conjunto juntas eixo FPM	Shaft O-ring kit FPM	9	1	10,00 €
32617 R 0121	Comporta PVC-U	Disc PVC-U	10	1	18,00 €
34482 R 0121	Comporta PVC-C	Disc PVC-C	10	1	19,00 €
34508 R 0121	Comporta PP-H	Disc PP-H	10	1	22,00 €
32623 R 0118	Junta corpo EPDM Perox.	Body gasket Perox. EPDM	11	1	28,00 €
34535 R 0118	Junta corpo FPM	Body gasket FPM	11	1	103,00 €

D160

CÓDIGO	DENOMINAÇÃO	DESCRIPTION	Fig.	Q	EUROS
32617 R 0124	Conjunto manipulo EPDM	Handle assembly EPDM	1+2+3+4+5	1	17,00 €
34535 R 0124	Conjunto manipulo FPM	Handle assembly FPM	1+2+3+4+5	1	17,00 €
32614 R 0130	Conjunto divisor	Dial plate assembly	6+7+8	1	10,00 €
32623 R 0129	Conjunto juntas eixo EPDM Perox.	Shaft O-ring kit Perox. EPDM	9	1	9,00 €
34535 R 0129	Conjunto juntas eixo FPM	Shaft O-ring kit FPM	9	1	10,00 €
32618 R 0121	Comporta PVC-U	Disc PVC-U	10	1	21,00 €
34483 R 0121	Comporta PVC-C	Disc PVC-C	10	1	24,00 €
34509 R 0121	Comporta PP-H	Disc PP-H	10	1	19,00 €
32624 R 0118	Junta corpo EPDM Perox.	Body gasket Perox. EPDM	11	1	36,00 €
34536 R 0118	Junta corpo FPM	Body gasket FPM	11	1	162,00 €

D200 / D225

CÓDIGO	DENOMINAÇÃO	DESCRIPTION	Fig.	Q	EUROS
32619 R 0124	Conjunto manipulo EPDM	Handle assembly EPDM	1+2+3+4+5	1	19,00 €
34537 R 0124	Conjunto manipulo FPM	Handle assembly FPM	1+2+3+4+5	1	19,00 €
32619 R 0130	Conjunto divisor	Dial plate assembly	6+7+8	1	13,00 €
32625 R 0129	Conjunto juntas eixo EPDM Perox.	Shaft O-ring kit Perox. EPDM	9	1	10,00 €
34537 R 0129	Conjunto juntas eixo FPM	Shaft O-ring kit FPM	9	1	13,00 €
32618 R 0121	Comporta PVC-U	Disc PVC-U	10	1	21,00 €
34484 R 0121	Comporta PVC-C	Disc PVC-C	10	1	51,00 €
34510 R 0121	Comporta PP-H	Disc PP-H	10	1	30,00 €
32625 R 0118	Junta corpo EPDM Perox.	Body gasket Perox. EPDM	11	1	57,00 €
34537 R 0118	Junta corpo FPM	Body gasket FPM	11	1	262,00 €

D250 / D280

CÓDIGO	DENOMINAÇÃO	DESCRIPTION	Fig.	Q	EUROS
34472 R 0129	Conjunto juntas eixo EPDM Perox.	Shaft O-ring kit Perox. EPDM	9	1	11,00 €
34479 R 0129	Conjunto juntas eixo FPM	Shaft O-ring kit FPM	9	1	21,00 €
34472 R 0121	Comporta PVC-U	Disc PVC-U	10	1	55,00 €
34496 R 0121	Comporta PVC-C	Disc PVC-C	10	1	76,00 €
34522 R 0121	Comporta PP-H	Disc PP-H	10	1	48,00 €
34472 R 0118	Junta corpo EPDM Perox.	Body gasket Perox. EPDM	11	1	116,00 €
34479 R 0118	Junta corpo FPM	Body gasket FPM	11	1	556,00 €

D315

CÓDIGO	DENOMINAÇÃO	DESCRIPTION	Fig.	Q	EUROS
34472 R 0129	Conjunto juntas eixo EPDM Perox.	Shaft O-ring kit Perox. EPDM	9	1	11,00 €
34479 R 0129	Conjunto juntas eixo FPM	Shaft O-ring kit FPM	9	1	21,00 €
32738 R 0121	Comporta PVC-U	Disc PVC-U	10	1	80,00 €
34497 R 0121	Comporta PVC-C	Disc PVC-C	10	1	108,00 €
34523 R 0121	Comporta PP-H	Disc PP-H	10	1	54,00 €
32738 R 0118	Junta corpo EPDM Perox.	Body gasket Perox. EPDM	11	1	145,00 €
32739 R 0118	Junta corpo FPM	Body gasket FPM	11	1	594,00 €

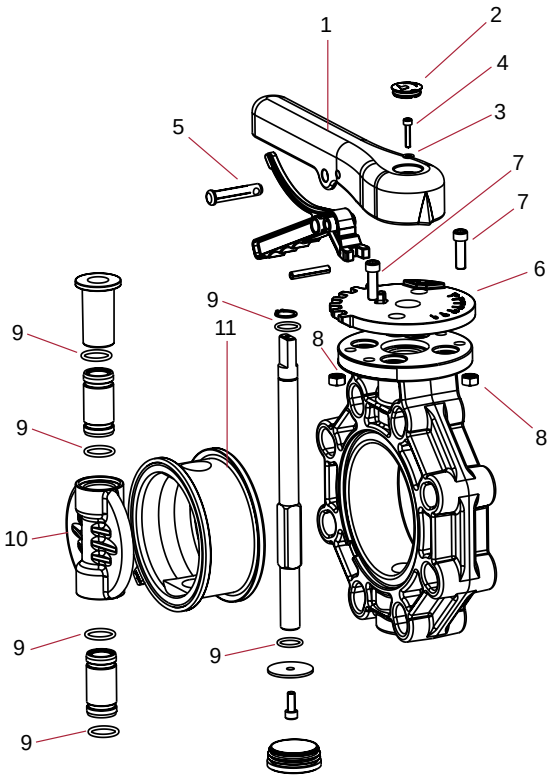

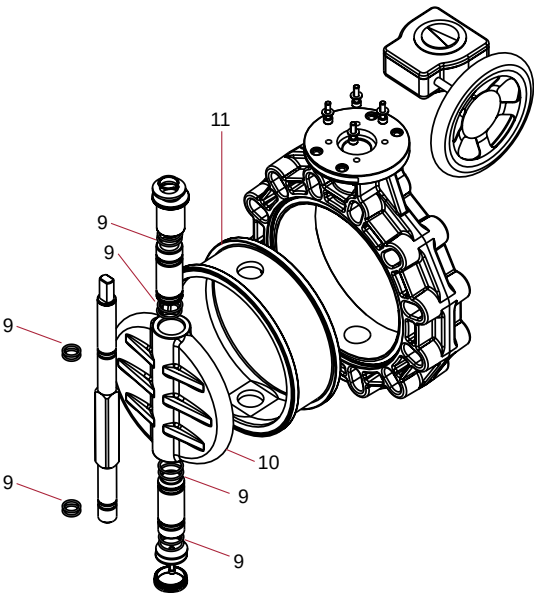

VÁLVULAS DE BORBOLETA EM PVC-U SÉRIE CLASSIC - PVC-U BUTTERFLY VALVES CLASSIC SÉRIES

L.D. - R02

D63 / D75

CÓDIGO	DENOMINAÇÃO	DESCRIPTION	Fig.	Q	EUROS
02581 R 0124	Conjunto manipulo	Handle assembly	1	1	20,00 €
02581 R 0130	Conjunto divisor	Dial plate assembly	2	1	12,00 €
02581 R 0121	Kit Comporta eixo zinc. + juntas EPDM	Disc, zinc plated shaft + EPDM O-Rings	3+5	1	11,00 €
16707 R 0121	Kit Comporta eixo inox. + juntas EPDM	Disc, stainless shaft + EPDM O-Rings	3+5	1	41,00 €
02581 R 0118	Junta corpo EPDM	Body gasket EPDM	4	1	20,00 €
723 R 0076026	Junta manipulo EPDM D90-D110	EPDM handle o-ring D90-D110	4	1	0,60 €
02590 R 0118	Junta corpo FPM	Body gasket FPM	4	1	80,00 €
714 R 0124018	Junta eixo FPM	Shaft O-Ring FPM	5	10	0,75 €

D90

CÓDIGO	DENOMINAÇÃO	DESCRIPTION	Fig.	Q	EUROS
02582 R 0124	Conjunto manipulo	Handle assembly	1	1	20,00 €
02581 R 0130	Conjunto divisor	Dial plate assembly	2	1	12,00 €
02582 R 0121	Kit Comporta eixo zinc. + juntas EPDM	Disc, zinc plated shaft + EPDM O-Rings	3+5	1	14,00 €
16708 R 0121	Kit Comporta eixo inox. + juntas EPDM	Disc, stainless shaft + EPDM O-Rings	3+5	1	49,00 €
02582 R 0118	Junta corpo EPDM	Body gasket EPDM	4	1	22,00 €
723 R 0139026	Junta eixo EPDM	Shaft O-Ring EPDM	5	10	0,25 €
02591 R 0118	Junta corpo FPM	Body gasket FPM	4	1	114,00 €
714 R 0139026	Junta eixo FPM	Shaft O-Ring FPM	5	10	1,25 €

D110

CÓDIGO	DENOMINAÇÃO	DESCRIPTION	Fig.	Q	EUROS
02583 R 0124	Conjunto manipulo	Handle assembly	1	1	23,00 €
02581 R 0130	Conjunto divisor	Dial plate assembly	2	1	12,00 €
02583 R 0121	Kit Comporta eixo zinc. + juntas EPDM	Disc, zinc plated shaft + EPDM O-Rings	3+5	1	19,00 €
16709 R 0121	Kit Comporta eixo inox. + juntas EPDM	Disc, stainless shaft + EPDM O-Rings	3+5	1	74,00 €
02583 R 0118	Junta corpo EPDM	Body gasket EPDM	4	1	25,00 €
723 R 0188018	Junta eixo EPDM	Shaft O-Ring EPDM	5	10	0,25 €
02592 R 0118	Junta corpo FPM	Body gasket FPM	4	1	148,00 €
714 R 0188018	Junta eixo FPM	Shaft O-Ring FPM	5	10	1,25 €

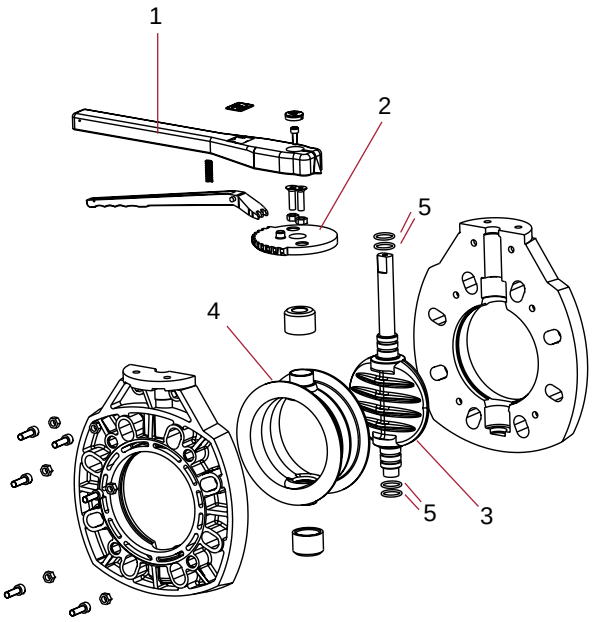

D63 - D225

D125 / D140

CÓDIGO	DENOMINAÇÃO	DESCRIPTION	Fig.	Q	EUROS
02585 R 0124	Conjunto manipulo	Handle assembly	1	1	27,00 €
02581 R 0130	Conjunto divisor	Dial plate assembly	2	1	12,00 €
02585 R 0121	Kit Comporta eixo zinc. + juntas EPDM	Disc, zinc plated shaft + EPDM O-Rings	3+5	1	20,00 €
16710 R 0121	Kit Comporta eixo inox. + juntas EPDM	Disc, stainless shaft + EPDM O-Rings	3+5	1	83,00 €
02585 R 0118	Junta corpo EPDM	Body gasket EPDM	4	1	32,00 €
723 R 0219026	Junta eixo EPDM	Shaft O-Ring EPDM	5	10	0,25 €
02594 R 0118	Junta corpo FPM	Body gasket FPM	4	1	193,00 €
714 R 0219026	Junta eixo FPM	Shaft O-Ring FPM	5	10	1,40 €

D160

CÓDIGO	DENOMINAÇÃO	DESCRIPTION	Fig.	Q	EUROS
02586 R 0124	Conjunto manipulo	Handle assembly	1	1	27,00 €
02581 R 0130	Conjunto divisor	Dial plate assembly	2	1	12,00 €
02586 R 0121	Kit Comporta eixo zinc. + juntas EPDM	Disc, zinc plated shaft + EPDM O-Rings	3+5	1	25,00 €
16711 R 0121	Kit Comporta eixo inox. + juntas EPDM	Disc, stainless shaft + EPDM O-Rings	3+5	1	95,00 €
02586 R 0118	Junta corpo EPDM	Body gasket EPDM	4	1	37,00 €
723 R 0234035	Junta eixo EPDM	Shaft O-Ring EPDM	5	10	0,30 €
02595 R 0118	Junta corpo FPM	Body gasket FPM	4	1	281,00 €
714 R 0234035	Junta eixo FPM	Shaft O-Ring FPM	5	10	1,90 €

D200 / D225

CÓDIGO	DENOMINAÇÃO	DESCRIPTION	Fig.	Q	EUROS
02587 R 0124	Conjunto manipulo	Handle assembly	1	1	40,00 €
02587 R 0130	Conjunto divisor	Dial plate assembly	2	1	17,00 €
02587 R 0121	Kit Comporta eixo zinc. + juntas EPDM	Disc, zinc plated shaft + EPDM O-Rings	3+5	1	43,00 €
16712 R 0121	Kit Comporta eixo inox. + juntas EPDM	Disc, stainless shaft + EPDM O-Rings	3+5	1	119,00 €
02587 R 0118	Junta corpo EPDM	Body gasket EPDM	4	1	52,00 €
723 R 0300040	Junta eixo EPDM	Shaft O-Ring EPDM	5	10	0,70 €
02596 R 0118	Junta corpo FPM	Body gasket FPM	4	1	584,00 €
714 R 0300040	Junta eixo FPM	Shaft O-Ring FPM	5	10	4,55 €

D250

CÓDIGO	DENOMINAÇÃO	DESCRIPTION	Fig.	Q	EUROS
15846 R 0124	Conjunto manipulo	Handle assembly	4	1	40,00 €
02587 R 0130	Conjunto divisor	Dial plate assembly	5	1	17,00 €
15846 R 0101	Comporta	Disc	3	1	43,00 €
15846 R 0118	Junta Comporta EPDM	Disc gasket EPDM	2	1	25,00 €
723 R 0380035	Juntas eixo EPDM	Shaft O-Rings EPDM	1	8	0,50 €
16868 R 0118	Juntas Comporta FPM	Disc gaskets FPM	2	1	174,00 €
714 R 0380035	Juntas eixo FPM	Shaft O-Rings FPM	1	8	3,50 €

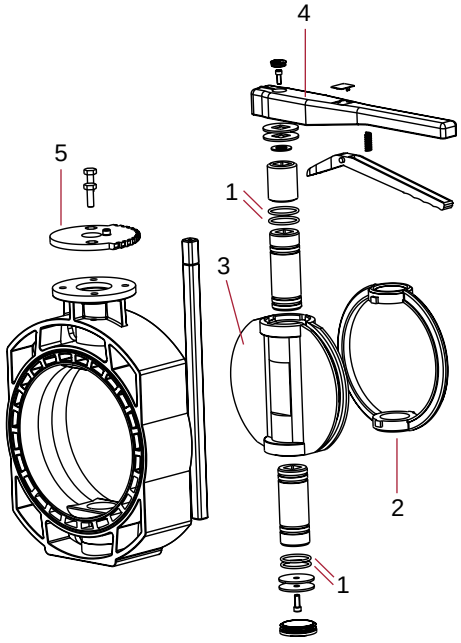

D250

VÁLVULAS DE ASSENTO INCLINADO DE REGULAÇÃO - ANGLE SEAT REGULATOR VALVE

L.D. - R02

D20 - ½" (REGULADORA - REGULATOR)					
CÓDIGO	DENOMINAÇÃO	DESCRIPTION	Fig.	Q	EUROS
22885 R 0124	Conjunto volante	Handwheel assembly	1+2+3	4	2,85 €
22885 R 0102	Porca larga	Bonnetnut	4	10	1,75 €
22885 R 0125	Conjunto retén	Sealing assembly	6+7	10	1,60 €
22885 R 0129	Conjunto cónico	Conical assembly	8+9+10	5	4,60 €
723 R 0202035	Junta tórica EPDM (3 piezas)	EPDM o-ring (union)	15	10	0,60 €
02172 R 0101	União 3 piezas D20	20 mm connection (union)	13	10	0,70 €
02188 R 0103	Porca 3 piezas 1"	Union nut 1"	14	10	1,05 €

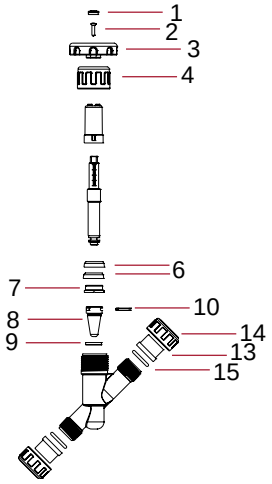

VÁLVULAS DE ASSENTO INCLINADO ANTI-RETORNO - ANGLE SEAT CHECK VALVE

L.D. - R02

D20 - ½" (ANTI-RETORNO - CHECK)					
CÓDIGO	DENOMINAÇÃO	DESCRIPTION	Fig.	Q	EUROS
22889 R 0112	Anillo seguridad	Safety ring	1	10	0,60 €
22889 R 0107	Conjunto tapón + junta	Cap + o-ring assembly	3+4	5	2,00 €
22889 R 0101	Conjunto eixo anti-retorno	Disc bonnet assembly	5+6	5	7,00 €
22889 R 0136	Junta plana eixo	Disc assembly	6	5	0,25 €
22885 R 0102	Porca larga	Bonnetnut	2	10	1,75 €
723 R 0202035	Junta tórica EPDM (3 piezas)	EPDM o-ring (union)	15	10	0,60 €
02172 R 0101	União 3 piezas D20	20 mm connection (union)	13	10	0,70 €
02188 R 0103	Porca 3 piezas 1"	Union nut 1"	14	10	1,05 €

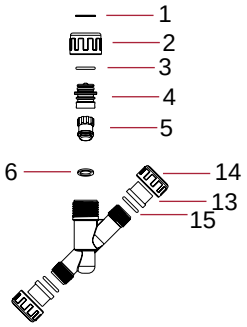

FILTRO EM LINHA - LINE STRAINER

L.D. - R02

D20 - ½" (FILTRO - LINE STRAINER)					
CÓDIGO	DENOMINAÇÃO	DESCRIPTION	Fig.	Q	EUROS
25713 R 0106	Grelha	Screen	5	5	0,80 €
22885 R 0102	Porca larga	Bonnetnut	2	10	1,75 €
22889 R 0112	Anillo seguridad	Safety ring	1	10	0,60 €
22889 R 0107	Conjunto tapón + junta	Cap + o-ring assembly	3+4	5	2,00 €
723 R 0202035	Junta tórica EPDM (3 piezas)	EPDM o-ring (union)	15	10	0,60 €
02172 R 0101	União 3 piezas D20	20 mm connection (union)	13	10	0,70 €
02188 R 0103	Porca 3 piezas 1"	Union nut 1"	14	10	1,05 €

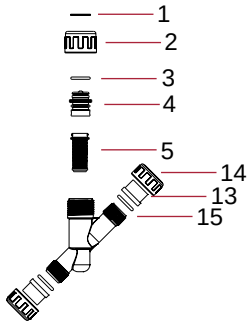

VÁLVULAS DE COMPORTA ROTATIVA - ROTARY DISC VALVES

L.D. - R02

D50 - D63					
CÓDIGO	DENOMINAÇÃO	DESCRIPTION	Fig.	Q	EUROS
16059 R 0124	Conjunto manipulo valv. 2 e 3 vias	Handle assembly 2-3 way valve	1+2+3	4	3,90 €
16059 R 0121	Conjunto eixo valv. 2 e 3 vias	Shaft assembly 2-3 way valve	9+10+11+12	4	14,00 €
16059 R 0129	Conjunto juntas eixo	Shaft O-Rings kit	7+8	4	1,40 €
723 R 0758035	Junta corpo	Body O-Ring	6	5	1,40 €

D63 - D75					
CÓDIGO	DENOMINAÇÃO	DESCRIPTION	Fig.	Q	EUROS
41862 R 0124	Conjunto manipulo valv. 3 vias	Handle assembly 3-way valve	1+2+3	4	6,00 €
41862 R 0121	Conjunto eixo valv. 3 vias	Shaft assembly 3-way valve	9+10+11+12	4	14,00 €
41862 R 0129	Conjunto juntas eixo	Shaft O-Rings kit	7+8	4	1,50 €
723 R 0853035	Junta corpo	Body O-Ring	6	5	2,45 €

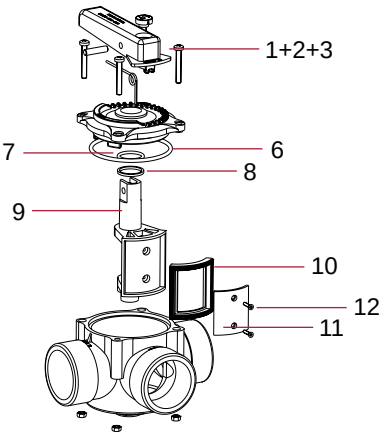

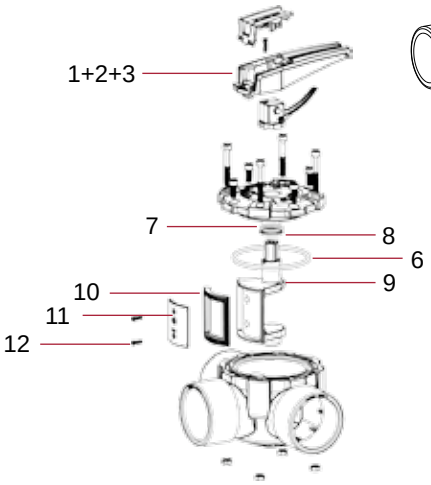

TRATAMENTO DE ÁGUA

DESCALCIFICAÇÃO	Pág. 248
OSMOSE INVERSA	Pág. 256
FILTRAÇÃO	Pág. 264
ESTERILIZADORES	Pág. 276
DOSEAMENTO	Pág. 280
ACESSÓRIOS	Pág. 286

Descalcificação

Permuta iónica

idra SOFT

DESCALCIFICAÇÃO DOMÉSTICA

idrania

idraSOFT 255

- Descalcificadores automáticos para a eliminação da dureza da água através de permuta iónica.
- Montagem compacta. Móvel em polietileno.
- Coluna fabricada em poliester reforçado com fibra de vidro. Liner interior em polietileno de qualidade alimentar.
- Programador Série LOGIX.
  - Simplicidade de manipulação e utilização. Facilidade de ajuste.
  - Display LCD.
  - Sistema de movimento por árvore de cames de ataque directo para maior fiabilidade mecânica.
  - Motor de rotação rápida.
  - Sistema de posicionamento através de sensor óptico.
  - Electrónica de última geração. Memória não volátil.
  - Bateria incluída. Capacidade de reserva de oito horas (relógio e calendário).
  - 3 ajustes possíveis de dosagem de regenerante. High = 200 gr/l, Standard = 120 gr/l e Low = 40 gr/l.
  - **Controlo volumétrico.** Programador LOGIX 760 de funcionamento micro-processado. Controlo por consumo de água. Registo de valores históricos de operação.
- Válvula automática 255/700, fabricada em NORYL, montada na parte superior do corpo. Árvore de cames redesenhada para maior robustez. Inclui dispositivo misturador para ajuste da dureza residual.
- Carregados com resina de qualidade alimentar, de alta capacidade para um óptimo rendimento.
- Uniões de ligação em NORYL.
- Ligação 1"M.
- Pressão de trabalho de 2,5 a 8 bar.
- Temperatura de trabalho 0° a 35°C.
- Alimentacão eléctrica 220V-12V (transformador incluído).

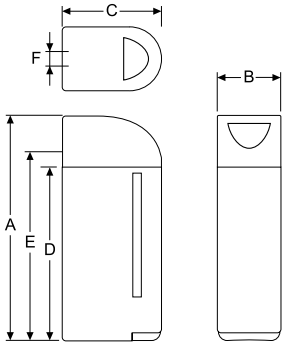

VOLUMÉTRICOS

CÓDIGO	L. Desc.	Modelo	Emb.
45316	**V**	Idrasoft-255/10/V	1
45317	**V**	Idrasoft-255/15/V	1
45318	**V**	Idrasoft-255/20/V	1
45319	**V**	Idrasoft-255/30/V	1

PVP: Consultar

Resina Lts	Q. Máx. m³/h	Capac. °Hfxm³	C. Sal Kgs	Ciclo entre regenerações (m³)					
				20°Hf	30°Hf	40°Hf	50°Hf	60°Hf	70°Hf
10	1,0	50	1,4	2,5	1,7	1,3	1,0	0,8	0,7
15	1,2	80	2,0	4,0	2,7	2,0	1,6	1,3	1,1
20	1,6	120	3,2	6,0	4,0	3,0	2,4	2,0	1,7
30	2,4	160	4,1	8,0	5,3	4,0	3,2	2,7	2,3

Os consumos de sal e respectivas capacidades correspondem ao nível standard.

DIMENSÕES (mm)

CÓDIGO	A	B	C	D	E	F
45316	665	320	500	435	465	75
45317	1.130			900	930	
45318						
45319						

DESCALCIFICAÇÃO DOMÉSTICA

idrania

idraSOFT 255BI-BLOC

- Descalcificadores automáticos para a eliminação da dureza da água através de permuta iónica.
- Montagem bi-bloc. Depósito de salmoura em polietileno.
- Coluna fabricada em poliester reforçado com fibra de vidro. Liner interior em polietileno de qualidade alimentar.
- Programador Série LOGIX.
  - Simplicidade de manipulação e utilização. Facilidade de ajuste.
  - Display LCD.
  - Sistema de movimento por árvore de cames de ataque directo para maior fiabilidade mecânica.
  - Motor de rotação rápida.
  - Sistema de posicionamento através de sensor óptico.
  - Electrónica de última geração. Memória não volátil.
  - Bateria incluída. Capacidade de reserva de oito horas (relógio e calendário)
  - 3 ajustes possíveis de dosagem de regenerante. High = 200 gr/l, Standard = 120 gr/l e Low = 40 gr/l.
  - **Controlo Volumétrico.** Programador LOGIX 760 de funcionamento micro-processado. Controlo por consumo de água. Registo de valores históricos de operação.
- Válvula automática 255/700, fabricada em NORYL, montada na parte superior do corpo. Árvore de cames redesenhada para maior robustez. Inclui dispositivo misturador para ajuste da dureza residual.
- Carregados com resina de qualidade alimentar, de alta capacidade para um rendimento óptimo.
- Uniões de ligação em NORYL.
- Ligação 1"M.
- Pressão de trabalho de 2,5 a 8 bar.
- Temperatura de trabalho 0° a 35°C.
- Alimentacão eléctrica 220V-12V (transformador incluído).

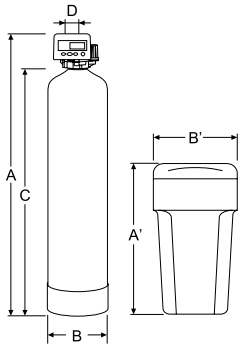

VOLUMÉTRICOS

CÓDIGO	L. Desc.	Modelo	Emb.
45339	**V**	Idrasoft 255/020/V Bi-Bloc	1
45340	**V**	Idrasoft 255/030/V Bi-Bloc	1
45341	**V**	Idrasoft 255/040/V Bi-Bloc	1
45342	**V**	Idrasoft 255/060/V Bi-Bloc	1
45343	**V**	Idrasoft 255/080/V Bi-Bloc	1

PVP: Consultar

Resina Lts	Q. Máx. m^3/h	Capac. °Hfxm^3	C. Sal Kgs	Ciclo entre regenerações (m^3)						Vol. Dep. Lts.
				20°Hf	30°Hf	40°Hf	50°Hf	60°Hf	70°Hf	
20	1,6	120	3,2	6,0	4,0	3,0	2,4	2,0	1,7	85
30	2,4	160	4,1	8,0	5,3	4,0	3,2	2,7	2,3	
40	2,8	212	6,0	10,6	7,1	5,3	4,2	3,5	3,0	
60	2,8	320	8,0	16,0	10,7	8,0	6,4	5,3	4,6	
80	2,8	424	12,8	21,2	14,1	10,6	8,5	7,1	6,1	200

Os consumos de sal e respectivas capacidades correspondem ao nível standard.

DIMENSÕES (mm)

CÓDIGO	A	B	C	D	A'	B'
45339	1.095	215	905	75	790	380
45340		265				
45341	1.570		1.380			
45342	1.310	345	1.117		1.050	530
45343	1.575		1.385			

DESCALCIFICAÇÃO INDUSTRIAL idra SOFT

idrania

278CV DÚPLEX

Caudais: 3 a 5 m³/h

MAGNUM BI-BLOC

Caudais: 4 a 16 m³/h

MAGNUM DÚPLEX

Caudais: 4 a 16 m³/h

MAGNUM TRÍPLEX

Caudais: 12 a 48 m³/h

S360 BI-BLOC

Caudais: 24 a 45 m³/h

S360 DÚPLEX

Caudais: 24 a 45 m³/h

- Descalcificadores automáticos para fornecimento contínuo de água descalcificada.
- Montagem bi-bloc. Depósito de salmoura em polietileno rotomoldado com fundo falso.
- Coluna fabricada em poliéster reforçado com fibra de vidro. Liner interior em polietileno de qualidade alimentar.
- Equipados com válvulas automáticas.
- Carregados com resina de qualidade alimentar, de alta capacidade para um rendimento
- óptimo.
- Pressão de trabalho de 2,5 a 6 bar.
- Temperatura de trabalho 0° a 35°C.
- Alimentacão eléctrica 220V-12V (transformador incluído).
- Os modelos volumétricos incluem de série válvula de corte de água tratada durante a
- regeneração.

PVP e Códigos: Consultar

DESCALCIFICAÇÃO INDUSTRIAL

idrania

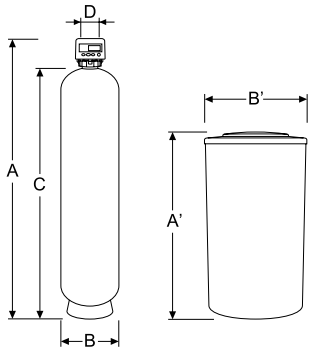

idra SOFT 278CV BI-BLOC

- Descalcificadores automáticos para a eliminação da dureza da água através de permuta iónica.
- Montagem bi-bloc. Depósito de salmoura em polietileno rotomoldado.
- Coluna fabricada em poliéster reforçado com fibra de vidro. Liner interior em polietileno de qualidade alimentar.
- Válvula automática Performa 278CV, fabricada em NORYL e montada na parte superior do corpo. Inclui dispositivo misturador de ajuste da dureza residual.
- Programador Série LOGIX.
  - Simplicidade de manipulação e utilização. Facilidade de ajuste.
  - Sistema de movimento por árvore de cames de ataque directo para maior fiabilidade mecânica.
  - Motor de rotação rápida.
  - Sistema de posicionamento através de sensor óptico.
  - Electrónica de última geração. Memória não volátil.
  - Bateria incluída. Capacidade de reserva de oito horas (relógio e calendário).
  - **Volumétrico.** Programador LOGIX 762 de funcionamento micro-processado. Controlo por consumo de água. Registo de valores históricos de operação.
- Carregados com resina de qualidade alimentar, de alta capacidade para um rendimento óptimo.
- Uniões de ligação em latão.
- Ligação 1"M.
- Pressão de trabalho de 2,5 a 8 bar.
- Temperatura de trabalho 0° a 35°C.
- Alimentacão eléctrica 220V-12V (transformador incluído).

VOLUMÉTRICOS

CÓDIGO	L. Desc.	Modelo	Emb.
45371	**V**	Idrasoft-278/75/V	1
45372	**V**	Idrasoft-278/100/V	1
45373	**V**	Idrasoft-278/125/V	1
45374	**V**	Idrasoft-278/140/V	1
45375	**V**	Idrasoft-278/175/V	1
45376	**V**	Idrasoft-278/200/V	1

PVP: Consultar

Resina Lts	Q. Máx. m³/h	Capac. °Hfxm³	C. Sal Kgs	Ciclo entre regenerações (m³)						Vol. Dep. Lts.
				20°Hf	30°Hf	40°Hf	50°Hf	60°Hf	70°Hf	
75	3,0	450	15	22,5	15,0	11,2	9,0	7,5	6,4	200
100	4,0	600	20	30,0	20,0	15,0	12,0	10,0	8,6	300
125	5,0	750	25	37,5	25,0	18,8	15,0	12,5	10,7	
140	5,6	840	28	42,0	28,0	21,0	16,8	14,0	12,0	
175	5,6	1050	35	52,5	35,0	26,3	21,0	17,5	15,0	500
200	5,6	1200	40	60,0	40,0	30,0	24,0	20,0	17,1	

DIMENSÕES (mm)

CÓDIGO	A	B	C	D	A'	B'
45371	1.565	345	1.385	125	1.050	530
45372	1.895	375	1.675		1.230	680
45373		420				
45374						
45375	1.945	490	1.725			860
45376		550				

DESNITRIFICAÇÃO

idrania

idraSOFT 255/NO_3

- Desnitrificadores automáticos para reduzir a concentração de nitratos na água através de permuta iónica.
- Montagem bi-bloc. Depósito de salmoura em polietileno.
- Coluna fabricada em poliéster reforçado com fibra de vidro. Liner interior em polietileno de qualidade alimentar.
- Programador Série LOGIX.
  - Simplicidade de manipulação e utilização. Facilidade de ajuste.
  - Display LCD.
  - Sistema de movimento por árvore de cames de ataque directo para maior fiabilidade mecânica.
  - Motor de rotação rápida.
  - Sistema de posicionamento através de sensor óptico.
  - Electrónica de última geração. Memória não volátil.
  - Bateria incluída. Capacidade de reserva de oito horas (relógio e calendário).
  - Dose de regenerante. High = 250 gr/l.
  - **Controlo volumétrico.** Programador LOGIX 762 de funcionamento micro-processado. Controlo por consumo de água. Registo de valores históricos de operação.
- Válvula automática 255/700, fabricada em NORYL, montada na parte superior do corpo. Árvore de cames redesenhada para maior robustez.
- Carregados com resina selectiva NO_3^- de qualidade alimentar, de alta capacidade para um rendimento óptimo.
- Os rendimentos são indicativos, pelo que para a selecção do equipamento adequado e para determinar o ciclo, é necessário conhecer a concentração de nitratos, sulfatos e cloretos da água a tratar. Fuga estimada 10-20% NO_3^-.
- Limites de utilização:
  - A resina aniónica selectiva de eliminação de nitratos tem uma tolerânica reduzida face ao cloro livre existente na água de rede. É necessário um filtro de carvão activado para manter o bom estado do equipamento.
  - A água a tratar deve ser própria para consumo humano ao nível micro-biológico e com uma concentração de cloro livre <0,1 mg/l. Caso contrário dever-se-á estudar o pré-tratamento adequado.
- União de ligação em NORYL.
- Ligação 1"M.
- Pressão de trabalho de 2,5 a 8 bar.
- Temperatura de trabalho 0° a 35°C.
- Alimentação eléctrica 220V-12V (transformador incluído).

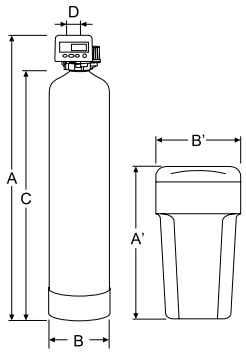

VOLUMÉTRICOS

CÓDIGO	L. Desc.	Modelo	Emb.
51045	**V**	Idrasoft 255/15/DN/V Bi-Bloc	1
51046	**V**	Idrasoft 255/20/DN/V Bi-Bloc	1
51047	**V**	Idrasoft 255/30/DN/V Bi-Bloc	1
51048	**V**	Idrasoft 255/40/DN/V Bi-Bloc	1
51049	**V**	Idrasoft 255/60/DN/V Bi-Bloc	1

PVP: Consultar

Resina Lts	Q. Máx. m^3/h	Capac. mg/l NO_3	C. Sal Kgs	Ciclo entre regenerações (m^3)			Vol. Dep. Lts.
				75 mg/l	100 mg/l	150 mg/l	
15	0,5	370	3,8	4,9	3,7	2,4	85
20	0,6	495	5,0	6,6	4,9	3,3	
30	0,9	740	7,5	9,8	7,4	4,9	
40	1,3	985	10,0	13,1	9,9	6,6	
60	1,8	1480	15,0	19,7	14,8	9,9	200

DIMENSÕES (mm)

CÓDIGO	A	B	C	D	A'	B'
51045	1.095	190	905	75	790	380
51046		215				
51047		265				
51048	1.570		1.380			
51049		345			1.050	530

DESNITRIFICAÇÃO idra SOFT

idrania

278CV/NO_3

Caudais: 2,4 a 5,6 m^3/h

MAGNUM/NO_3

Caudais: 3 a 16 m^3/h

S360/NO_3

Caudais: 13,5 a 36 m^3/h

- Desnitrificadores automáticos para reduzir a concentração de nitratos na água através de permuta iónica.
- Montagem bi-bloc. Depósito de salmoura em polietileno rotomoldado.
- Coluna fabricada em poliéster reforçado com fibra de vidro. Liner interior em polietileno de qualidade alimentar.
- Equipados com válvulas automáticas.
- Carregados com resina de qualidade alimentar, de alta capacidade para um rendimento óptimo.
- Limites de utilização:
- A resina aniónica selectiva de eliminação de nitratos tem uma tolerância reduzida face ao cloro livre existente na água de rede. É necessário um filtro de carvão activado para manter o bom estado do equipamento.
- A água a tratar deve ser própria para consumo humano ao nível micro-biológico e com uma concentração de cloro livre <0,1 mg/l. Caso contrário dever-se-á estudar o pré-tratamento adequado.
- Pressão de trabalho de 2,5 a 6 bar.
- Temperatura de trabalho 0° a 35°C.
- Alimentacão eléctrica 220V-12V (transformador incluído).

PVP e Códigos: Consultar

Osmose inversa

idra PURE

OSMOSE INVERSA DOMÉSTICA

idrania

idraPURE 5

- Equipamento de osmose inversa doméstico, para produção de água com baixo teor de sais, livre de vírus e contaminantes químicos.
- Design compacto, ideal para instalação em espaços reduzidos como por exemplo, por baixo do lava-loiça.
- De fácil instalação e manutenção.
- Funcionamento completamente automático. Requer operações de manutenção periódicas de troca de cartuchos, limpeza da membrana e higienização do sistema.
- Fornecido pronto a usar incluíndo tubo e acessórios de instalação e torneira cromada.
- Depósito pressurizado de membrana, para acumulação de água tratada. Capacidade de 8 lts a 3,5 kg/cm^2.
- Válvula de lavagem manual para a limpeza da membrana. Prolonga a vida útil da membrana.
- A bomba no modelo 5P permite aumentar em mais de 50% a eficácia do equipamento, permitindo uma melhor qualidade com menor desperdicio de água.
- Salinidade máxima (TDS) 2.500 mg/l
- Pressão de trabalho:
  - Sem bomba 2,5 - 5,5 bar.
  - Com bomba 1,0 - 3,5 bar.
- Temperatura de trabalho 5°C a 35°C.
- O rendimento dos equipamentos varia em função de vários parâmetros tais como pressão, temperatura, salinidade, e estado dos vários elementos.
  Condições de prova: 4,5 kg/cm^2 500 mg/l e 25ºC.

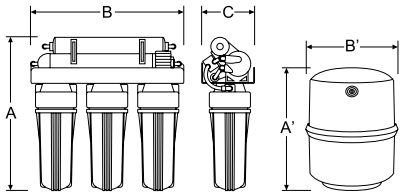

IDRAPURE 5

- Osmose inversa sem bomba e com flushing manual.
- Equipamento 5 etapas: Filtração + Carvão activado granulado UDF + Carvão activado compacto CTO + Membrana O.I. + Carvão activado GAC in-line.
- Sem alimentação eléctrica.

IDRAPURE 5P

- Osmose inversa com bomba e flushing manual.
- Equipamento 5 etapas: Filtração + Carvão activado granulado UDF + Carvão activado compacto CTO + Booster + Membrana O.I. + Carvão activado GAC in-line.
- Alimentação eléctrica 220 V-24 V DC.

CÓDIGO	L. Desc.	Modelo	Emb.
45391	**V**	Osmose IDRAPURE 5	1
45392	**V**	Osmose IDRAPURE 5P	1

PVP: Consultar

DADOS TÉCNICOS

Modelo	Produção	Membrana	Bomba	Remoção
Osmose IDRAPURE 5	<150 l/d	50 gpd	Não	>85%
Osmose IDRAPURE 5P	<250 l/d	75 gpd	Sim	>90%

DIMENSÕES (mm)

CÓDIGO	A	B	C	A'	B'
45391	500	500	150	400	300
45392			200		

OSMOSE INVERSA DOMÉSTICA

idrania

idraPURE COMPACT

- Equipamento de osmose inversa doméstica, para produção de água com baixo teor de sais, livre de vírus e contaminantes químicos.
- Totalmente montado no interior de uma caixa compacta de design atractivo (inclui depósito no seu interior). Ideal para instalação em espaços reduzidos.
- De fácil instalação e manutenção.
- Funcionamento completamente automático. Requer operações de manutenção periódicas de troca de cartuchos, limpeza da membrana e higienização do sistema.
- Fornecido pronto a usar incluindo tubo, acessórios de instalação e torneira cromada.
- Depósito pressurizado de membrana, para acumulação de água tratada. Capacidade de 3,5 lts a 3,5 kg/cm$^{2.}$
- A bomba no modelo COMPACT P permite aumentar em mais de 50% a eficácia do equipamento, permitindo uma melhor qualidade com menor desperdicio de água.
- Salinidade máxima (TDS) 2.500 mg/l
- Pressão de trabalho:
  - Sem bomba 2,5 - 5,5 bar.
  - Com bomba 1,0 - 3,5 bar.
- Temperatura de trabalho 5°C a 35°C
- O rendimento dos equipamentos varia em função de vários parâmetros tais como pressão, temperatura, salinidade, e estado dos vários elementos.
  Condicões de prova: 4,5 kg/cm^2. 500 mg/l e 25ºC.

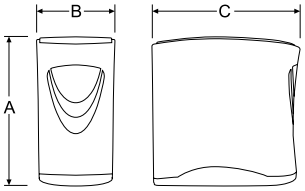

IDRAPURE COMPACT

- Osmose inversa sem bomba e com flushing manual.
- Equipamento 5 etapas: Filtração + Carvão activado granulado UDF + Carvão activado compacto CTO + Membrana O.I. + Carvão activado GAC in-line.
- Sem alimentação eléctrica.

IDRAPURE COMPACT P

- Osmose inversa com bomba e flushing manual.
- Equipamento 5 etapas: Filtração + Carvão activado granulado UDF + Carvão activado compacto CTO + Booster + Membrana O.I. + Carvão activado GAC in-line.
- Alimentação eléctrica 220 V-24 V DC.

CÓDIGO	L. Desc.	Modelo	Emb.
45394	**V**	Osmose Idrapure COMPACT	1
45395	**V**	Osmose Idrapure COMPACT P	1

PVP: Consultar

DADOS TÉCNICOS

Modelo	Produção	Membrana	Bomba	Remoção
Idrapure COMPACT	<150 l/d	50 gpd	Não	>85%
Idrapure COMPACT P	<250 l/d	75 gpd	Sim	>90%

DIMENSÕES (mm)

CÓDIGO	A	B	C
45394	420	235	435
45395			

OSMOSE INVERSA DOMÉSTICA

idrania

idra PURE CARTUCHOS

CARTUCHOS FILTRANTES 9¾"

CÓDIGO	L. Desc.	Modelo	Emb.
45396	**V**	Cartucho Pré-filtração PP 5µm 9¾"	50

CARTUCHOS CARVÃO ACTIVADO GRANULADO 9¾"

CÓDIGO	L. Desc.	Modelo	Emb.
45397	**V**	Cartucho Carvão Activado Granulado GAC 9¾"	25

CARTUCHOS CARVÃO ACTIVADO COMPACTO 9¾"

CÓDIGO	L. Desc.	Modelo	Emb.
45398	**V**	Cartucho Carvão Activado CTO 9¾"	25

CARTUCHOS IN-LINE 2"

CÓDIGO	L. Desc.	Modelo	Ligação	Emb.
58063	**V**	Cartucho Pré-filtração 5µm In-Line 2"x10"	Rosca ¼"F	25
304113	**V**	Cartucho Pré-filtração 5µm In-Line 2"x10"	QF ¼"F	25
45399	**V**	Cartucho Carvão Activado GAC In-Line 2"x10"	Rosca ¼"F	25
45402	**V**	Cartucho Carvão Activado GAC In-Line 2"x10" Anti-bactérias	QF ¼"F	25
58064	**V**	Cartucho Carvão Activado CTO In-Line 2"x10" Anti-bactérias	QF ¼"F	25

CARTUCHOS IN-LINE 2½"

CÓDIGO	L. Desc.	Modelo	Ligação	Emb.
45401	**V**	Cartucho Pré-filtração 5µm In-Line 2½"x12"	QF ¼" F	25
45400	**V**	Cartucho Carvão Activado GAC In-line 2½"x12"	QF ¼" F	25
56743	**V**	Cartucho Pré-filtração 5µm In-Line 2½"x12"	Rosca ¼" F	25
56742	**V**	Cartucho Carvão Activado GAC In-line 2½"x12"	Rosca ¼" F	25

PACK CARTUCHOS SUBSTITUIÇÃO IDRAPURE 5

CÓDIGO	L. Desc.	Modelo	Emb.
45393	**V**	Pack cartuchos de substituição IDRAPURE 5	1

Nota: este pack inclui os produtos com os seguintes códigos: 45396, 45397 e 45398.

PVP: Consultar

OSMOSE INVERSA DOMÉSTICA

idrania

idra PURE CARTUCHOS

CARTUCHOS EASY-TWIST

CÓDIGO	L. Desc.	Modelo	Emb.
58066	**V**	Cartucho Pré-filtração OFFICE ET-5µm PP (P)	25
58067	**V**	Cartucho Pré-carvão OFFICE ET-GAC (C)	25
58068	**V**	Cartucho Post-carvão OFFICE ET-GAC-POST (AIC)	25

PVP: Consultar

MEMBRANAS O.I. DOMÉSTICAS

CÓDIGO	L. Desc.	Modelo	Emb.
45403	**V**	Membrana poliamida Idrapure 50gpd	25
45404	**V**	Membrana poliamida Idrapure 75gpd	25

PVP: Consultar

TABELA CONSUMÍVEIS RECOMENDADOS POR MODELO OSMOSE INVERSA

CÓDIGO	Modelo	IDRAPURE 5	IDRAPURE 5P	IDRAPURE 5UV	COMPACT	COMPACT P	OFFICE	OFFICE INOX	Vida útil (meses)
45396	Cartucho Pré-filtração PP 5µm 9¾"	1	1	1					6
45397	Cartucho Carvão Activado Granulado GAC 9¾"	1	1	1					6
45398	Cartucho Carvão Activado CTO 9¾"	1	1	1					6
45399	Cartucho Carvão Activado GAC In-Line 2"x10"	1	1	1				2	6
45401	Cartucho Pré-filtração 5µm In-Line 2½"x12"				1	1			6
45400	Cartucho Carvão Activado GAC In-line 2½"x12"				1	1			6
45402	Cartucho Carvão Activado CTO In-Line 2"x10"				2	2			6
56743	Cartucho Pré-filtração 5µm In-Line 2½"x12"							1	6
56742	Cartucho Carvão Activado GAC In-line 2½"x12"							1	6
58066	Cartucho Pré-filtração OFFICE-5µm PP						1		6
58067	Cartucho Pré-carvão OFFICE ET-GAC						1		6
58068	Cartucho Post-carvão OFFICE ET-GAC-POST						1		6
45403	Membrana poliamida Idrapure 50 gpd	1			1				12-24
45404	Membrana poliamida Idrapure 75 gpd		1	1		1	1	1	12-24
58115	Lâmpada UV			1					12

OSMOSE INVERSA DOMÉSTICA

idrania

idra PURE MERLIN

- Equipamento de osmose inversa de produção directa, sem necessidade de depósito de acumulação, para aplicações comerciais ou colectivas, com produção de água com um baixo teor de sais, livre de vírus e contaminantes químicos.
- Elevado caudal de produção. Em determinadas instalações dispensa a necessidade de depósito de acumulação.
- Funcionamento sem necessidade de alimentação eléctrica.
- Torneira cromada de cano alto e sistema air-gap incorporado de elevado caudal.
- Fornecido com kit de ligação com válvula de ligação rápida e pré-filtro de sedimentos.
- Salinidade máxima (TDS) 2.000 mg/l.
- Pressão de trabalho 2,8 - 5,5 bar.
- Temperatura de trabalho 5°C a 35°C.
- O rendimento do equipamento varia em função de vários parâmetros tais como pressão, temperatura, salinidade, e estado dos vários elementos.
- Condições de prova: 3,5 kg/cm, 750 mg/l, 25ºC, 33% conversão.

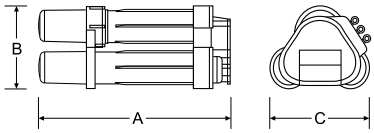

CÓDIGO	L. Desc.	Modelo	Emb.
58116	**V**	Osmose Idrapure MERLIN	1
45406	**V**	Membrana Idrapure MERLIN (são necessárias 2 unids).	1
45407	**V**	Pré-filtro Sedimentos Idrapure MERLIN	1
45408	**V**	Pré-filtro Carvão Idrapure MERLIN	1
45409	**V**	Post-filtro Idrapure MERLIN	1

PVP: Consultar

DADOS TÉCNICOS

Modelo	Q/Prod. (l/min)		Conversão		Remoção Sais	
	mín.	máx.	mín.	máx.	mín.	máx.
Osmose Idrapure MERLIN	1,2	2,5	23%	33%	90%	99%

DIMENSÕES (mm)

CÓDIGO	A	B	C
58116	510	245	280

OSMOSE INVERSA INDUSTRIAL

idrania

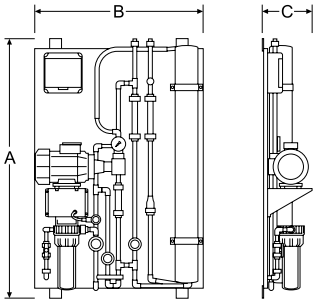

idraPURE ASTRO-W

- Equipamento de osmose inversa de montagem de parede para pequenas produções de água com baixo teor de sais, onde não seja necessário um elevado volume diário de água tratada. De entre os modelos disponíveis é possível obter produções de 1,2 a 8 m^3/dia.
- Equipamento de funcionamento automático, completamente montado numa estrutura de aço inoxidável para montagem vertical. Inclui filtração 5µm, bomba de pressão volumétrica em aço inox, membranas O.I. TFC, flushing, quadro eléctrico PLC, rotâmetros e válvulas de regulação. Tubagem de alta pressão em poliamida com acessórios de ligação rápida.
- Opcionalmente pode ser fornecido com medidor electrónico de conductividade da água tratada.
- Condições de funcionamento:
  - Salinidade máxima (TDS) 1.500 mg/l.
  - Pressão de trabalho 0,5-3,5 bar.
  - Temperatura de trabalho 5ºC a 35ºC.
  - Alimentação eléctrica 220V.
- O rendimento dos equipamentos varia em função de parâmetros como a pressão, a temperatura, a salinidade da água, entre outros elementos.
- IMPORTANTE: Todos os equipamentos da série Idrapure ASTRO devem contemplar a instalação de um sistema de pré-tratamento, consoante a qualidade da água de entrada. Do mesmo modo, e em função da utilização da água tratada, poderá ser necessário realizar um "pós-tratamento".

CÓDIGO	L. Desc.	Modelo	Emb.
58133	**V**	Osmose Idrapure ASTRO-W-01	1
58135	**V**	Osmose Idrapure ASTRO-W-03	1
58136	**V**	Osmose Idrapure ASTRO-W-04	1

PVP: Consultar

Outros modelos sob-consulta

DADOS TÉCNICOS

Modelo	Membrana	Produção	Remoção	Convers.
Osmose Idrapure ASTRO-W-01	1x2540	60-75 l/h	> 98%	>50%
Osmose Idrapure ASTRO-W-03	1x4040	180-200 l/h	> 98%	>50%
Osmose Idrapure ASTRO-W-04	2x4040	360-400 l/h	> 98%	>50%

DIMENSÕES (mm)

CÓDIGO	A	B	C
58133	1.300	900	250
58135			
58136			

Filtração

idra CLEAN

FILTROS DE CARTUCHO

idrania

idraCLEAN FD3

- Porta cartucho de 3 peças para cartuchos de 5", 9¾" ou 20". Aplicações domésticas.
- Cabeçal e porca em polipropileno reforçado, cor azul.
- Corpo transparente em SAN.
- Ligações roscadas reforçadas a latão.
- Válvula de purga manual.
- Pressão máxima de funcionamento: 8 bar.
- Pressão de rotura 35 bar.
- Temperatura de funcionamento 0ºC a 50ºC.
- Possibilidade de fixação em parede através de suporte como acessório, Cód.45417.

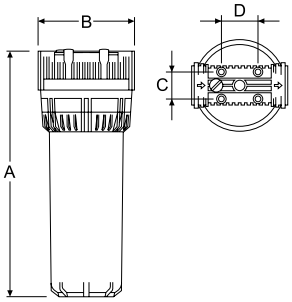

CÓDIGO	L. Desc.	Modelo	Ligação	Corpo	Q. Máx.	Emb.
58164	**V**	Filtro Idraclean FD3/5-1/2"	½" F	5"	6,0 m³/h	24
58165	**V**	Filtro Idraclean FD3/5-3/4"	¾" F	5"	6,0 m³/h	24
58166	**V**	Filtro Idraclean FD3/5-1"	1" F	5"	6,0 m³/h	24
58168	**V**	Filtro Idraclean FD3/10-1/2"	½" F	9 ¾"	6,0 m³/h	12
45413	**V**	Filtro Idraclean FD3/10-3/4" *	¾" F	9 ¾"	6,0 m³/h	12
45414	**V**	Filtro Idraclean FD3/10-1" *	1" F	9 ¾"	6,0 m³/h	12
58169F	**V**	Filtro Idraclean FD3/20-1/2"	½" F	20"	6,0 m³/h	1
58170F	**V**	Filtro Idraclean FD3/20-3/4"	¾" F	20"	6,0 m³/h	1
45416	**V**	Filtro Idraclean FD3/20-1"	1" F	20"	6,0 m³/h	1
45417	**V**	Suporte para fixação mural FD	-	-	-	1
45419	**V**	Chave filtro FD	-	-	-	1
304688	**V**	Junta para porta cartucho FD3	-	-	-	

* Fornecido com cartucho bobinado de 20 µm.

PVP: Consultar

DIMENSÕES (mm)				
CÓDIGO	A	B	C	D
58164	190	122	33	44
58165				
58166				
58168	312	122	33	44
45413				
45414				
58169F	570	122	33	44
58170F				
45416				

FILTROS DE CARTUCHO

idrania

idraCLEAN BIG

- Porta cartuchos de 2 peças para cartuchos BIG. Aplicações industriais.
- Cabeçal em polipropileno reforçado, cor azul.
- Corpo em polipropileno, azul.
- Válvula de purga manual.
- Pressão máxima de funcionamento: 8 bar.
- Temperatura de funcionamento: 4ºC a 45ºC.
- Possibilidade de fixação mural através de suporte como acessório Cód. FBBGR21
- Chave incluída Cód: FBBGR11

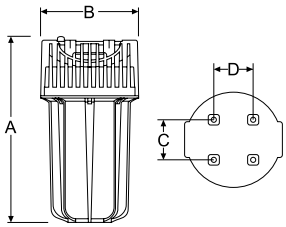

CÓDIGO	L. Desc.	Modelo	Ligação	Corpo	Q. Máx.	Emb.
FBBG1010B	**V**	Filtro Idraclean BIG/10-1"	1" F	10"	9,0 m³/h	1
FBBG1015B	**V**	Filtro Idraclean BIG/10-1½"	1½"F	10"	12,0 m³/h	1
FBBG2010B	**V**	Filtro Idraclean BIG/20-1"	1" F	20"	9,0 m³/h	1
FBBG2015B	**V**	Filtro Idraclean BIG/20-1½"	1½"F	20"	12,0 m³/h	1
FBBGR11	**V**	Chave filtro BIG	-	-	-	1
FBBGR21	**V**	Suporte para fixação mural BIG	-	-	-	1
FBBGR71	**V**	O'ring tampa	-	-	-	1

PVP: Consultar

DIMENSÕES (mm)

CÓDIGO	A	B	C	D
58174	360	190	70	70
58175	360			
58176	617			
58177	617			

FILTROS DE CARTUCHO

idrania

idraCLEAN CARTUCHOS PX

- Cartuchos em polipropileno extrusionado para uma filtração eficiente. Confere maior uniformidade de filtração, com baixa perda de carga e elevado rendimento. Certificado FDA.
- Ampla compatibilidade química.
- Descartáveis.
- Temperatura de funcionamento: 0ºC a 65ºC.
- Eficiência de filtração > 65%.
- Diâmetro: externo: 63 mm; interno: 28 mm

CÓDIGO	L. Desc.	Modelo	Filtração	Corpo	Q. Máx.	Emb.
45420	**V**	Cartucho Idraclean PX-01/10	1 µm	9 ¾"	0,4 m³/h	40
45421	**V**	Cartucho Idraclean PX-05/10	5 µm	9 ¾"	1,6 m³/h	40
45422	**V**	Cartucho Idraclean PX-10/10	10 µm	9 ¾"	3,2 m³/h	40
45423	**V**	Cartucho Idraclean PX-20/10	20 µm	9 ¾"	3,2 m³/h	40
58181	**V**	Cartucho Idraclean PX-50/10	50 µm	9 ¾"	3,2 m³/h	40
45424	**V**	Cartucho Idraclean PX-01/20	1 µm	20"	0,8 m³/h	20
45425	**V**	Cartucho Idraclean PX-05/20	5 µm	20"	3,2 m³/h	20
45426	**V**	Cartucho Idraclean PX-10/20	10 µm	20"	6,4 m³/h	20
45427	**V**	Cartucho Idraclean PX-20/20	20 µm	20"	6,4 m³/h	20
58182	**V**	Cartucho Idraclean PX-50/20	50 µm	20"	6,4 m³/h	20

idraCLEAN CARTUCHOS FA

- Fabricados em fio de polipropileno bobinado para uma filtração eficiente.
- Ampla compatibilidade química.
- Descartáveis.
- Temperatura de funcionamento: 0ºC a 90ºC.
- Eficiência de filtração > 85%.
- Diâmetro: KID: Ext: 50 mm; Int 27 mm / FA: ext.: 60 mm; Int: 28 mm / FA-BIG: FA-BIO ext: 115 mm; Int: 28 mm

CÓDIGO	L. Desc.	Modelo	Filtração	Corpo	Q. Máx.	Emb.
58183	**V**	Cartucho Idraclean FA-20/KID	20 µm	5" KID	0,2 m³/h	12
58184	**V**	Cartucho Idraclean FA-05/5	5 µm	5"	0,2 m³/h	12
58185	**V**	Cartucho Idraclean FA-20/5	20 µm	5"	0,3 m³/h	12
58186F	**V**	Cartucho Idraclean FA-01/10	1 µm	9 ¾"	0,2 m³/h	50
25551	**V**	Cartucho Idraclean FA-05/10	5 µm	9 ¾"	0,6 m³/h	50
25571	**V**	Cartucho Idraclean FA-10/10	10 µm	9 ¾"	1,1 m³/h	50
25552	**V**	Cartucho Idraclean FA-20/10	20 µm	9 ¾"	1,7 m³/h	50
58187	**V**	Cartucho Idraclean FA-20/10 OT	20 µm	9 ¾"	2,5 m³/h	50
58188	**V**	Cartucho Idraclean FA-50/10	50 µm	9 ¾"	1,9 m³/h	50
58189	**V**	Cartucho Idraclean FA-100/10	100 µm	9 ¾"	2,0 m³/h	50
58190	**V**	Cartucho Idraclean FA-01/20	1 µm	20"	0,4 m³/h	25
58191	**V**	Cartucho Idraclean FA-05/20	5 µm	20"	1,2 m³/h	25
58192	**V**	Cartucho Idraclean FA-10/20	10 µm	20"	2,2 m³/h	25
A4010450	**V**	Cartucho Idraclean FA-20/20	20 µm	20"	3,4 m³/h	25
58194	**V**	Cartucho Idraclean FA-50/20	50 µm	20"	3,8 m³/h	25
58195	**V**	Cartucho Idraclean FA-100/20	100 µm	20"	4,0 m³/h	25
58196	**V**	Cartucho Idraclean FA-01/10/BIG	1 µm	10"	1,2 m³/h	18
58197	**V**	Cartucho Idraclean FA-05/10/BIG	5 µm	10"	3,5 m³/h	18
58198	**V**	Cartucho Idraclean FA-10/10/BIG	10 µm	10"	3,9 m³/h	18
58199	**V**	Cartucho Idraclean FA-25/10/BIG	25 µm	10"	4,5 m³/h	18
58200	**V**	Cartucho Idraclean FA-01/20/BIG	1 µm	20"	2,4 m³/h	9
58201	**V**	Cartucho Idraclean FA-05/20/BIG	5 µm	20"	7,0 m³/h	9
58202	**V**	Cartucho Idraclean FA-10/20/BIG	10 µm	20"	7,8 m³/h	9
58203	**V**	Cartucho Idraclean FA-25/20/BIG	25 µm	20"	9,0 m³/h	9

PVP: Consultar

Obs.: Outros modelos e comprimentos sob consulta.

FILTROS DE CARTUCHO

idrania

idraCLEAN CARTUCHOS RLA

- Fabricados em PP com malha lavável em poliamida para uma filtração eficiente.
- Laváveis e reutilizáveis.
- Temperatura de funcionamento: 0ºC a 60ºC.
- Cartuchos OT, aptos para corpos OT Ø 1½" e 2".

CÓDIGO	L. Desc.	Modelo	Filtração	Corpo	Q. Máx.	Emb.
58204	**V**	Cartucho Idraclean RLA-KID	80 µm	5" KID	1,0 m³/h	12
58205	**V**	Cartucho Idraclean RLA-5	80 µm	5"	1,5 m³/h	12
45432	**V**	Cartucho Idraclean RLA (P/FP e OT 1")	80 µm	9 ¾"	3,5 m³/h	70
58206	**V**	Cartucho Idraclean RLA-OT (P/OT 1 1/2"-2")	80 µm	9 ¾"	12,0 m³/h	70
58207	**V**	Cartucho Idraclean RLA-20	80 µm	20"	6,0 m³/h	35

PVP: Consultar

idraCLEAN CARTUCHOS RLA INOX

- Fabricados em aço inoxidável AISI-316 para maior resistência e filtração eficiente.
- Ampla compatibilidade química.
- Laváveis e reutilizáveis.
- Temperatura de funcionamento: 0ºC a 80ºC.
- Cartuchos OT, aptos para corpos OT Ø 1½" e 2".

CÓDIGO	L. Desc.	Modelo	Filtração	Corpo	Q. Máx.	Emb.
58208	**V**	Cartucho Idraclean RLA INOX	80 µm	9 ¾"	4,5 m³/h	1
58209	**V**	Cartucho Idraclean RLA INOX-OT	80 µm	9 ¾"	6,0 m³/h	1

PVP: Consultar

FILTROS DE CARTUCHO

idrania

idraCLEAN CARTUCHOS FPL

- Fabricados em polipropileno plissado para uma filtração eficiente. Confere uma maior uniformidade de filtração, com baixa perda de carga e elevado rendimento. Certificado FDA.
- Ampla compatibilidade química.
- Reutilização limitada.
- Temperatura de funcionamento: 0ºC a 60ºC.
- Superfície de filtração média 9 ¾"-0,4 m²; 20"-0,8 m².

CÓDIGO	L. Desc.	Modelo	Filtração	Corpo	Q. Máx.	Emb.
58210	**V**	Cartucho Idraclean FPL-01/10	1 µm	9 ¾"	1,3 m³/h	24
58211	**V**	Cartucho Idraclean FPL-05/10	5 µm	9 ¾"	1,9 m³/h	24
58212	**V**	Cartucho Idraclean FPL-10/10	10 µm	9 ¾"	2,1 m³/h	24
45428	**V**	Cartucho Idraclean FPL-20/10	20 µm	9 ¾"	2,6 m³/h	24
58213	**V**	Cartucho Idraclean FPL-50/10	50 µm	9 ¾"	3,3 m³/h	24
58214	**V**	Cartucho Idraclean FPL-100/10	100 µm	9 ¾"	3,9 m³/h	24
58215	**V**	Cartucho Idraclean FPL-01/20	1 µm	20"	2,6 m³/h	24
58216	**V**	Cartucho Idraclean FPL-05/20	5 µm	20"	3,8 m³/h	24
58217	**V**	Cartucho Idraclean FPL-20/20	20 µm	20"	5,2 m³/h	24
58218	**V**	Cartucho Idraclean FPL-50/20	50 µm	20"	6,6 m³/h	24
58219	**V**	Cartucho Idraclean FPL-01/10/BIG	1 µm	10"	4,4 m³/h	8
58220	**V**	Cartucho Idraclean FPL-05/10/BIG	5 µm	10"	6,5 m³/h	8
58221	**V**	Cartucho Idraclean FPL-25/10/BIG	25 µm	10"	8,2 m³/h	8
58222	**V**	Cartucho Idraclean FPL-50/10/BIG	50 µm	10"	10,5 m³/h	8
58223	**V**	Cartucho Idraclean FPL-01/20/BIG	1 µm	20"	11,6 m³/h	4
58224	**V**	Cartucho Idraclean FPL-05/20/BIG	5 µm	20"	17,0 m³/h	4
58225	**V**	Cartucho Idraclean FPL-25/20/BIG	25 µm	20"	19,0 m³/h	4
58226	**V**	Cartucho Idraclean FPL-50/20/BIG	50 µm	20"	21,0 m³/h	4

PVP: Consultar

idraCLEAN CPHOS

- Cartucho com carga de polifosfato de qualidade alimentar para prevenção de incrustações/corrosões em circuitos de água sanitária. O modelo MINI CP foi concebido especificamente para a protecção individual de electrodomésticos, máquinas de lavar (loiça e roupa) e pequenos acumuladores eléctricos.
- Temperatura de funcionamento: 0ºC a 25ºC.
- Pressão máxima de funcionamento: 6 bar.

CÓDIGO	L. Desc.	Modelo	Carga	Corpo	Q. Máx.	Emb.
58227	**V**	Cartucho Idraclean CPHOS-MINI	120 gr	¾" M-F	0,3 m³/h	28
45434	**V**	Cartucho Idraclean CPHOS	800 gr	9 ¾"	1,5 m³/h	20

PVP: Consultar

FILTROS DE CARTUCHO

idrania

idraCLEAN CARTUCHOS PP BIG

- Cartuchos em polipropileno extrusionado para uma filtração eficiente. Confere maior uniformidade de filtração, com baixa perda de carga e bom rendimento.
- Ampla compatibilidade química.
- Descartáveis.
- Temperatura de funcionamento: 0ºC a 65ºC.
- Eficiência de filtração > 65%.
- Diâmetros: Ext: 115 mm; Int.: 28 mm

CÓDIGO	L. Desc.	Modelo	Filtração	Corpo	Q. Máx.	Emb.
FA038	**V**	Cartucho Idraclean PP-01/10/BIG	1 µm	10"	1,2 m³/h	18
FA034	**V**	Cartucho Idraclean PP-05/10/BIG	5 µm	10"	3,5 m³/h	18
FA035	**V**	Cartucho Idraclean PP-20/10/BIG	20 µm	10"	4,2 m³/h	18
FA036	**V**	Cartucho Idraclean PP-50/10/BIG	50 µm	10"	6,0 m³/h	18
FA039	**V**	Cartucho Idraclean PP-01/20/BIG	1 µm	20"	2,4 m³/h	9
25504BPP05	**V**	Cartucho Idraclean PP-05/20/BIG	5 µm	20"	7,0 m³/h	9
25504BPP20	**V**	Cartucho Idraclean PP-20/20/BIG	20 µm	20"	8,4 m³/h	9
FA037	**V**	Cartucho Idraclean PP-50/20/BIG	50 µm	20"	12,0 m³/h	9

PVP: Consultar

idraCLEAN CARTUCHOS CC

- Cartucho de carvão activado de casca de côco de alta eficiência para a remoção de cloro, VOC e THM presentes na água, causa de maus odores e sabores desagradavéis.
- Modelos CTO, de função mista com malha exterior filtrante, eficácia de filtração de 10µm.
- Temperatura de funcionamento: 0ºC a 25ºC.
- IMPORTANTE: Para garantirmos um funcionamento correcto e evitar o risco de contaminação microbiológica, é necessário substituir com alguma regularidade os cartuchos de carvão activado.

CÓDIGO	L. Desc.	Modelo	Corpo	Q. Máx.	Emb.
45397	**V**	Cartucho Idraclean CC-GAC/10	9 ¾"	0,2 m³/h	24
304105	**V**	Cartucho CC- GAC/ 20	20"	0,4- m³/h	20
45398	**V**	Cartucho Idraclean CC-CTO/10	9 ¾"	0,2 m³/h	24
45433	**V**	Cartucho Idraclean CC-CTO/20	20"	0,4 m³/h	20
58228	**V**	Cartucho Idraclean CC-GAC/10/BIG	10"	1,2 m³/h	12
58229	**V**	Cartucho Idraclean CC-GAC/20/BIG	20"	2,2 m³/h	6
FA016	**V**	Cartucho Idraclean CC-CTO/10/BIG	10"	1,2 m³/h	12
25504BCB20	**V**	Cartucho Idraclean CC-CTO/20/BIG	20"	2,2 m³/h	6

PVP: Consultar

FILTROS DE CARTUCHO

idrania

idraCLEAN CINTROPUR

- Filtro de água com pré-filtração centrífuga para aplicações domésticas e industriais.
- Sistema de pré-filtração ciclónica através de hélice interior, que promove uma acção centrífuga, aumentando o efeito de separação dos sólidos maiores e obtendo assim uma maior eficácia de filtração.
- Cabeçal em polipropileno reforçado de cor preta. Corpo transparente em SAN com purga para limpeza manual.
- Modelo NW500 fornecido com uniões de ligação roscadas macho desmontáveis. Modelos NW650 e NW800, fornecidos com flanges DN.
- Os modelos NW500 e seguintes são fornecidos com 2 manómetros de glicerina e válvula de purga manual.
- Pressão de funcionamento: 10 bar.
- Pressão máxima: 16 bar.
- Temperatura de funcionamento: 0ºC a 50ºC.
- Fornecidos com tela filtrante de 25µm.

CÓDIGO	L. Desc.	Modelo	Ligação	Q. Máx.	Emb.
45435	**V**	Filtro Idraclean CINTROPUR NW25	1" M	5,5 m³/h	1
45436	**V**	Filtro Idraclean CINTROPUR NW32	1¼" M	6,5 m³/h	1
45437	**V**	Filtro Idraclean CINTROPUR NW500	2" M	18 m³/h	1
58233	**V**	Filtro Idraclean CINTROPUR NW650	DN65	25 m³/h	1
58234	**V**	Filtro Idraclean CINTROPUR NW800	DN80	32 m³/h	1

DIMENSÕES (mm)

CÓDIGO	A	B
45435	390	270
45436	575	
45437	710	363
58233		304
58234		313

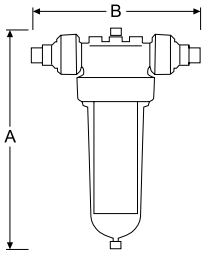

CÓDIGO	L. Desc.	Modelo	Filtração	Filtro	Emb.
257083	**V**	Tela Filtrante NW25/5 (5 Uds.)	5µm	NW25	1
51398	**V**	Tela Filtrante NW25/10 (5 Uds.)	10µm	NW25	1
257081	**V**	Tela Filtrante NW25/25 (5 Uds.)	25µm	NW25	1
51400	**V**	Tela Filtrante NW25/50 (5 Uds.)	50µm	NW25	1
51401	**V**	Tela Filtrante NW25/100 (5 Uds.)	100µm	NW25	1
51402	**V**	Tela Filtrante NW25/150 (5 Uds.)	150µm	NW25	1
51403	**V**	Tela Filtrante NW32/5 (5 Uds.)	5µm	NW32	1
51404	**V**	Tela Filtrante NW32/10 (5 Uds.)	10µm	NW32	1
45441	**V**	Tela Filtrante NW32/25 (5 Uds.)	25µm	NW32	1
51406	**V**	Tela Filtrante NW32/50 (5 Uds.)	50µm	NW32	1
51407	**V**	Tela Filtrante NW32/100 (5 Uds.)	100µm	NW32	1
51408	**V**	Tela Filtrante NW32/150 (5 Uds.)	150µm	NW32	1
51409	**V**	Tela Filtrante NW32/300 (5 Uds.)	300µm	NW32	1
51410	**V**	Tela Filtrante NW500/650/800-5 (5 Uds.)	5µm	NW50/65/80	1
51411	**V**	Tela Filtrante NW500/650/800-10 (5 Uds.)	10µm	NW50/65/80	1
51412	**V**	Tela Filtrante NW500/650/800-25 (5 Uds.)	25µm	NW50/65/80	1
51413	**V**	Tela Filtrante NW500/650/800-50 (5 Uds.)	50µm	NW50/65/80	1
51414	**V**	Tela Filtrante NW500/650/800-100 (5 Uds.)	100µm	NW50/65/80	1
51415	**V**	Tela Filtrante NW500/650/800-150 (5 Uds.)	150µm	NW50/65/80	1
51416	**V**	Tela Filtrante NW500/650/800-300 (5 Uds.)	300µm	NW50/65/80	1

PVP: Consultar

FILTROS DE LEITO idraCLEAN

idrania

MULTI-M

Caudais: 0,5 a 46,4 m³/h

263 MULTI

Caudais: 0,5 a 8,8 m³/h

MAGNUM MULTI

Caudais: 1,3 a 26 m³/h

S363 MULTI

Caudais: 4,5 a 46,4 m³/h

- Filtro multimédia de alto leito filtrante, automático, para a eliminação de sólidos em suspensão e redução da turvação da água.
- Coluna fabricada em poliéster reforçado com fibra de vidro. Liner interior em polietileno de qualidade alimentar.
- Bateria de 5 válvulas de esfera em PVC manuais com distribuidores interiores adequados ao caudal e válvula de purga manual. Manómetros na entrada e saída para controlo da
- perda de carga do leito filtrante, nos modelos MULTI-M.
- Restantes modelos equipados com válvulas automáticas.
- Carregados com carga filtrante multimédia de antracite, sílex e aqua-garnet de granulometrias selecionadas para um óptimo rendimento.óptimo.
- Pressão de trabalho de 2,5 a 6 bar.
- Temperatura de trabalho 0° a 35°C.
- Alimentacão eléctrica 220V-12V (transformador incluído).

PVP e Códigos: Consultar

FILTROS DE CARVÃO idraCLEAN

idrania

263 CARVÃO

Caudais: 0,3 a 4 m³/h

MAGNUM CARVÃO

Caudais: 4 a 12 m³/h

S363 CARVÃO

Caudais: 12 a 24 m³/h

- Filtros automáticos para remoção de cloro livre, contaminantes orgânicos, odores e sabores da água.
- Coluna fabricada em poliéster reforçado com fibra de vidro. Liner interior em polietileno de qualidade alimentar.
- Modelos equipados com válvulas automáticas.
- Carregados com carga de carvão activado de casca de coco, de granulometrias seleccionadas para um rendimento óptimo.
- Pressão de trabalho de 2,5 a 6 bar.
- Temperatura de trabalho 0° a 35°C.
- Alimentacão eléctrica 220V-12V (transformador incluído).

PVP e Códigos: Consultar

FILTROS DE DESFERRIZADORES idraCLEAN

idrania

263 IRON

Caudais: 0,3 a 4 m³/h

MAGNUM IRON

Caudais: 4 a 12 m³/h

S363 IRON

Caudais: 12 a 24 m³/h

- Filtros automáticos para a remoção de ferro e manganês da água através de carga catalítica.
- Coluna fabricada em poliéster reforçado com fibra de vidro. Liner interior em polietileno de qualidade alimentar.
- Modelos equipados com válvulas automáticas.
- Carregado com carga filtrante de acção oxidante, de granulometria seleccionada para um rendimento óptimo. Sem regenerantes.
- Limites de aplicação:
- Concentração máx. Mn: Fe + Mm: 0,5 mg/l
- O2 dissolvido mínimo: 20% da concentração de Fe + Mn
- pH óptimo:
  Fe: 7,2 - Mn: 7,8
- Cl livre máximo: 0,5 mg/l
- Se a concentração de Fe e Mn for superior a 0,5 mg/l, é necessário alterar as condições de trabalho (Quantidade de carga e pré-tratamento)Pressão de trabalho de 2,5 a 6 bar.
- Temperatura de trabalho 0° a 35°C.
- Alimentacão eléctrica 220V-12V (transformador incluído).

PVP e Códigos: Consultar

Esterilizadores UV

idra PURE UV

ESTERILIZADORES UV

idrania

TEORIA DA ESTERILIZAÇÃO POR RADIAÇÃO ULTRA VIOLETA

A esterilização por ultravioleta (UV) realiza-se quando o fluxo de água passa no interior de uma câmara onde uma ou mais lâmpadas de vapor de mercúrio irradiam luz ultravioleta no espectro UV-C (de elevado poder germicida) a uma frequência de 254nm para conseguir a máxima capacidade de desinfecção.

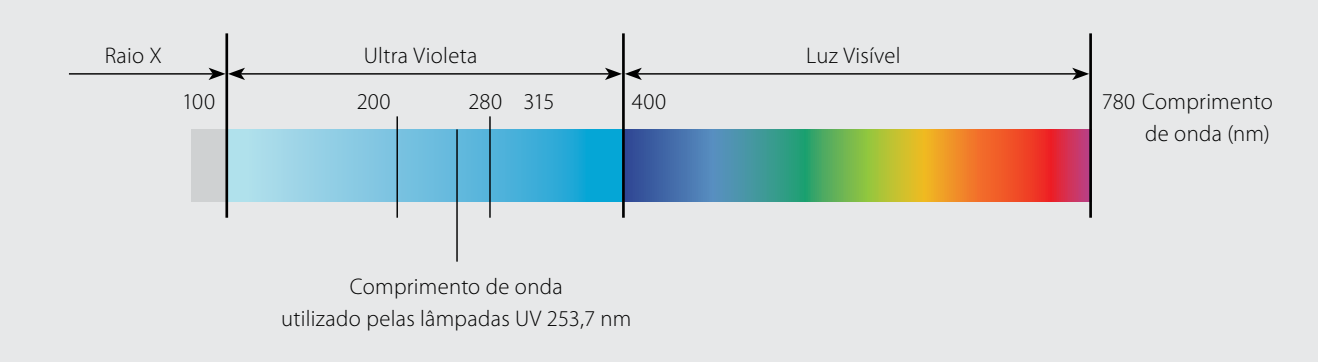

Esta luz UV penetra a parede celular dos microorganismos, destruindo a sua estabilidade genética e como consequência a sua capacidade de reprodução. Desta forma inviabiliza-se a capacidade de produzir infecções nos seres humanos.

A eficiência da desinfecção depende de vários factores como:

- Transparência da água a tratar, partículas em suspensão e turbidez (transmitância).
- Intensidade da radiação UV.
- Tempo de contacto dos microorganismos com a radiação.

A eficácia de desinfecção ronda os 99,99%. (É aconselhável a instalação do equipamento UV o mais próximo possível do ponto de consumo da água).

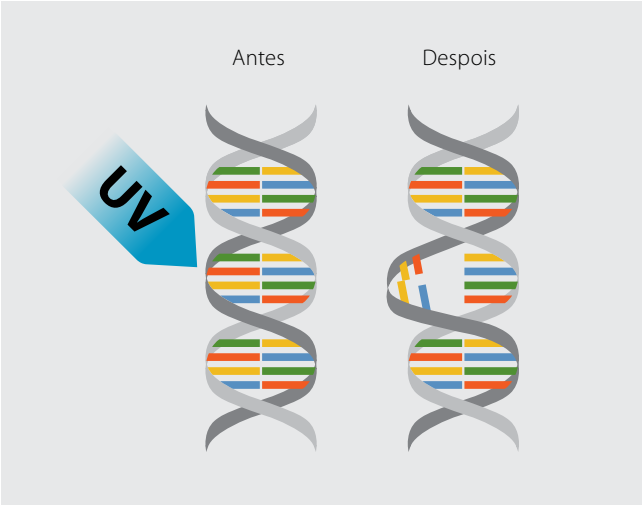

VANTAGENS

A desinfecção da água através da esterilização por UV:

- Assegura uma alta eficiência >99%;
- Não produz compostos químicos residuais prejudiciais à saúde;
- Não modifica as características de odor e sabor da água;
- É económica na sua manutenção;
- Não necessita de utilizar, manusear ou armazenar produtos agressivos, irritantes e corrosivos;
- A instalação e manutenção são simples e fáceis de realizar.

MANUTENÇÃO

É importante que se realize, periodicamente uma acção de manutenção ao sistema de desinfecção UV (habitualmente 1 vez por ano ou às 8.000 horas de funcionamento). Esta revisão deve consistir em:

- Substituição da lâmpada UV;
- Limpeza do tubo de quartzo;
- Verificação e controlo do funcionamento do quadro eléctrico de alimentação;
- Revisão da filtração prévia (se existente).

ESTERILIZADORES UV

idrania

idra PURE UV LC

- Esterilizadores de água através de radiação UV-C, para pequenos e médios caudais.
- Construção da câmara de radiação UV:
  - Aço inoxidável AISI-304 (Standard).
  - Aço inoxidável AISI-316 (Sob consulta).
- 2 módulos distintos de controlo:
  - Standard. Sistema de aviso óptico de falha da lâmpada. Timer e alarme de substituição da lâmpada. Contacto L.T.. Controlo E.V. externa.
  - Plus. Inclui sensor de intensidade U.V. (Sob consulta).
- Vida útil da lâmpada 9.000 horas.
- Alimentação eléctrica 230 V.
- Dureza máxima 12 °Hf.
- Ferro máximo 0,3 ppm.
- Pressão máxima de funcionamento: 9 bar.
- Temperatura ambiente: 0° a 50°C.
- Modelos para caudais mais elevados e opções especiais sob consulta.

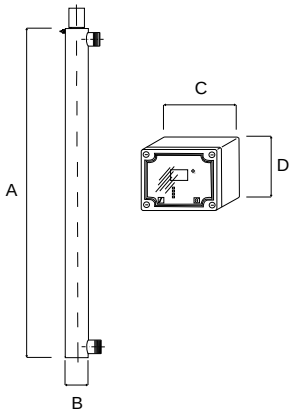

CÓDIGO	L. Desc.	Modelo	Emb.
52180	**V**	Idrapure UV-LC 405	1
52181	**V**	Idrapure UV-LC 412	1
52182	**V**	Idrapure UV-LC 440	1
52183	**V**	Idrapure UV-LC 480	1
52184	**V**	Idrapure UV-LC 550	1
52185	**V**	Idrapure UV-LC 80/2	1

PVP: Consultar

CÓDIGO	L. Desc.	Modelo	Emb.
028102	**V**	Lâmpada UV-LC 30 W	1
33503	**B**	Lâmpada UV-LC 40 W	1
33504	**B**	Lâmpada UV-LC 80 W	1
028103	**V**	Tubo quartzo UV-LC 30 W	1
33505	**B**	Tubo quartzo UV-LC 40/80 W	1

PVP: Consultar

DADOS TÉCNICOS

Modelo	Q.Máx. (m^3/h)	Ligação	Potência (W)	UV-C DOSE (mJ/cm^2)
Idrapure UV-LC 405	1,2	¾"M	30	30
Idrapure UV-LC 412	2,7	1"M	40	
Idrapure UV-LC 440	3,6	1 1/2" M	40	
Idrapure UV-LC 480	5,1	1 1/2" M	80	
Idrapure UV-LC 550	6,0	1 1/2" M	2 x 40	40
Idrapure UV-LC 80/2	12,0	1 1/2" M	2 x 80	

DIMENSÕES (mm)

CÓDIGO	A	B	C	D
52180	470	60	215	215
52181	870			
52182	880	114		
52183				
52184	985			
52185		168		

Obs.: outros modelos sob consulta

Doseamento

idra DOSE

BOMBAS DOSEADORAS

ASTRALPOOL

ACQUA DOS - ANALÓGICA MANUAL

As bombas de dosagem analógica da série Acqua Dos com taxa de fluxo constante são reguláveis manualmente por um manípulo instalado no painel frontal.
A taxa de fluxo tem duas faixas de frequência:
• 0÷20 % de taxa de fluxo máx
• 0÷100% de taxa de fluxo máx

CARACTERÍSTICAS TÉCNICAS
• Taxas de fluxo: de 4 a 110 l/h
• Contrapressão máx: até 16 bar
• Alimentação: 100÷240 Vac - 50/60 Hz
• Taxa de batida: de 160 a 300 batidas/minuto
• Cabeça da bomba: PVDF
• Diafragma: PTFE
• Invólucro Externo: PP reforçado com fibra de vidro
• Grau de proteção IP65
• Válvula de escorvamento manual
• Kit de instalação: Incluído

PVP: Consultar

CÓDIGO	L. Desc.	Modelo	Emb.
75088	**B**	ANALÓGICA MANUAL B	1
75089	**B**	ANALÓGICA MANUAL C	1
75090	**B**	ANALÓGICA MANUAL D	1

Código	Tipo	Pressão [bar]	Fluxo [l/h]	batida/min	*cc/imp*	*Conexões*		Alimentação	Consumo	
						Sucção	Entrega		Mín	Máx
75083	Tipo B	12	4,0	160	0,42	4/6	4/6	100÷240 Vac	17,0	22,0
		10	5,0		0,52					
		8	6,0		0,63					
		2	8,0		0,83					
75085	Tipo C	16	7,0	300	0,39	4/6	4/6	100÷240 Vac	22,0	33,0
		10	10,0		0,56					
		5	15,0		0,83					
		1	18,0		1,00					
75087	Tipo D	5	20,0	300	1,11	8/12	8/12	100÷240 Vac	29,0	37,0
		4	32,0		1,78					
		2	62,0		3,44					
		0	110,0		6,11					

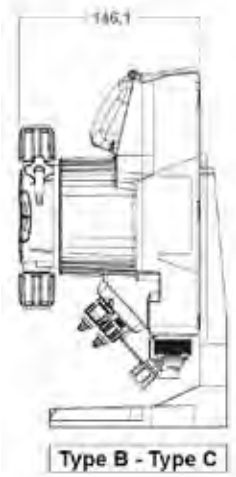

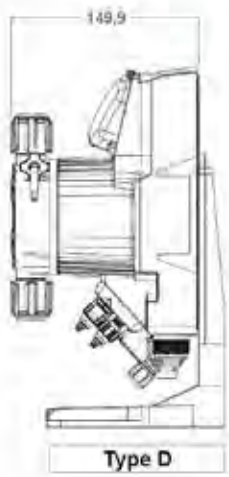

BOMBAS DOSEADORAS

ASTRALPOOL

ACQUA DOS - DIGITAL PROPORCIONAL

As bombas de dosagem digital proporcionais da série Acqua Dos operam a uma taxa de fluxo constante e podem ser ajustadas manualmente por meio de um teclado instalado no painel frontal, exibindo a taxa de fluxo doseada em impulsos/minuto.
Modos de funcionamento:
• Manual
• De acordo com um analógico externo (4-20 mA)
• De acordo com um sinal digital (medidor de água, 1:n ou n:1)
• Entrada de nível químico mínimo (não incluída)

CARACTERÍSTICAS TÉCNICAS
• Taxas de fluxo: de 4 a 110 l/h
• Contrapressão máx: até 16 bar
• Alimentação: 100÷240 Vac - 50/60 Hz
• Taxa de batida: de 160 a 300 batidas/minuto
• Cabeça da bomba: PVDF
• Diafragma: PTFE
• Invólucro Externo: PP reforçado com fibra de vidro
• Grau de proteção IP65
• Válvula de escorvamento manual
• Kit de instalação: Incluído

PVP: Consultar

CÓDIGO	L. Desc.	Modelo	Emb.
75083	**B**	DIGITAL PROPORCIONAL B	1
75085	**C**	DIGITAL PROPORCIONAL B	1
75087	**D**	DIGITAL PROPORCIONAL B	1

Código	Tipo	Pressão [bar]	Fluxo [l/h]	batida/min	*cc/imp*	*Conexões*		Alimentação	Consumo	
						Sucção	Entrega		Mín	Máx
75088	Tipo B	12	4,0	160	0,42	4/6	4/6	100÷240 Vac	17,0	22,0
		10	5,0		0,52					
		8	6,0		0,63					
		2	8,0		0,83					
75089	Tipo C	16	7,0	300	0,39	4/6	4/6	100÷240 Vac	22,0	33,0
		10	10,0		0,56					
		5	15,0		0,83					
		1	18,0		1,00					
75090	Tipo D	5	20,0	300	1,11	8/12	8/12	100÷240 Vac	29,0	37,0
		4	32,0		1,78					
		2	62,0		3,44					
		0	110,0		6,11					

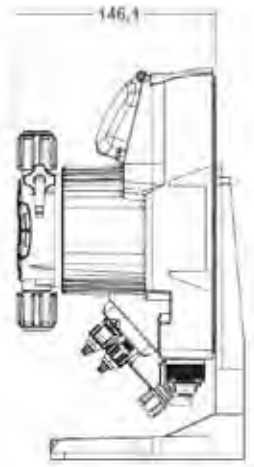

Type B - Type C

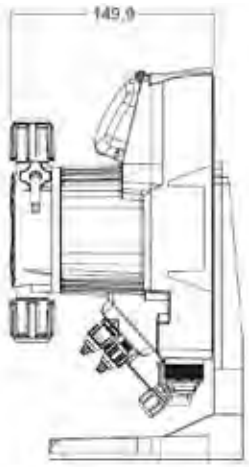

Type D

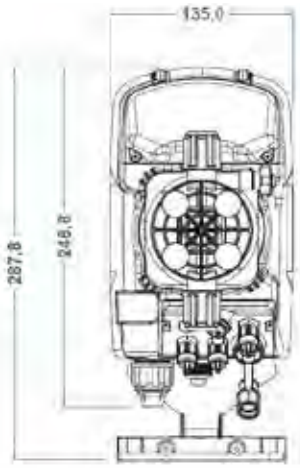

!

CONTADORES DE ÁGUA

idrania

idraDOSE CONTADORES EMISSORES DE IMPULSOS

IdraDose - Contadores jacto múltiplo roscados

- Uniões de ligação macho incluídas.
- Pré-preparado para emissor de impulsos, cabo de 1,5 m, (Ref.66410) Não incluído.
- Homologação CE MID para água potável. Directiva 2004/22/CE.
- Pré-equipado com emissão de impulsos 1/1 (1 impulso = 1 litro)

CÓDIGO	L. Desc.	Modelo	Q.Nom. (m^3/h)	Q. Máx. (m^3/h)	Ligação	Emb.
68240-01	**V**	Contador 1 1/4" - DN30	5	10	Roscada	1
68241-01	**V**	Contador 1 1/2" - DN40	10	20	Roscada	1
68242-01	**V**	Contador 2" - DN50	15	30	Roscada	1
66410	**V**	Cabo emissor DN30 - DN50	-	-	Roscada	1

PVP: Consultar

Outros modelos consultar o capítulo Contadores e Dispositivos de Controlo

DEPÓSITOS, AGITADORES E ACESSÓRIOS

idrania

DEPÓSITOS DE REAGENTES

- Fabricados em polietileno soprado e rotomoldado, de elevada resistência química. Qualidade alimentar.
- Escala exterior embutida.
- Tampa roscada estanque.

CÓDIGO	L. Desc.	Modelo	Volume	Emb.
LPO002903	**V**	Depósito DP-100	100 Lt	1
LPO002904	**V**	Depósito DP-200	200 Lt	1
LPO002619	**V**	Depósito DP-500	500 Lt	1
06873DOS	**V**	Depósito DP-1200	1.200 Lt	1

PVP: Consultar

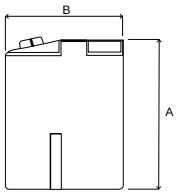

DIMENSÕES (mm)

CÓDIGO	A	B
LP0002903	680	490
LP0002904	990	560
LP0002914	1.280	730
06873DOS	1.490	1.200

AGITADORES ELÉCTRICOS

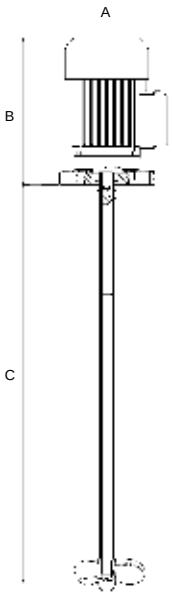

- Motor de 4 pólos de 1.400 rpm.
- Eixo e hélice em inox 316, revestido a PP.
- Rolamentos do eixo selados por junta em "V" para protecção de vapores.

CÓDIGO	L. Desc.	Modelo	Potência	Comp. Eixo	Alim. Eléc.	Emb.
71151	**V**	AGT-80/180/T	180 W	80 cm	230/400 V	1
69327	**V**	AGT-80/180/M	180 W	80 cm	230 V	1

PVP: Consultar

DIMENSÕES (mm)

CÓDIGO	A	B	C
71151	123	218	800
69327			

AGITADORES MANUAIS

- Fabricados totalmente em PVC.
- Inclui 4 parafusos em PVC para fixação no depósito.

CÓDIGO	L. Desc.	Modelo	Comp. Eixo	Emb.
70658	**V**	AGT - 40/60/80/100/M	40/60/80/100 cm	1

Com 3 troços de eixo para adaptação à altura desejada.

PVP: Consultar

Acessórios

ACESSÓRIOS

idrania

ANALISADORES

CÓDIGO	L. Desc.	Modelo	Incremento	Gama	Emb.
58301	**V**	Analisador dureza Idrasoft	1°Hf	-	1
03253	**M**	Analisador Cloro Livre e pH	-	0,1-3,0 mg/l Cl2 6,8 - 8,2 pH	1
01424	**M**	Pastilhas reagente cloro livre (250 un.)	-	-	1
01426	**M**	Pastilhas reagente pH (250 un.)	-	-	1

PVP: Consultar

MÉDIAS FILTRANTES, RESINAS E CONSUMIVEIS

CÓDIGO	L. Desc.	Modelo	Dens. Aparente	Granulometria	Un.	Emb.
24367	**B**	Sal em pastilhas	-	-	kg	25
LPO002885	**B**	Sal granulado	-	-	kg	25
24362	**V**	Resina catiónica descalcificadora	0,85 Kg/Lt	0,3-1,2 mm	Lt	25
00596P	**A**	Areia Silex	1,52 Kg/Lt	0,4-0,8 mm	kg	25
10697P	**A**	Areão Silex fino	1,52 Kg/Lt	1-2 mm	kg	25
049999	**A**	Areão Silex grosso	1,52 Kg/Lt	3-5 mm	kg	25
03696	**A**	Antracite	0,72 Kg/Lt	0,8-1,6 mm	kg	25
24366	**V**	Carvão activado granulado	0,5 Kg/Lt	0,6-2,4 mm	kg	25
51143	**V**	Aquamandix (pirolusite)	2,0 Kg/Lt	0,3-0.8 mm	kg	25
RA074	**V**	Green Sand Plus	1,37 kg/lt)	0,3-0,35 mm	Lt	14,2
58314	**V**	Carbonato de Cálcio	1,5 Kg/Lt	1-2 mm	kg	25

PVP: Consultar

Nota: Outros tipos sob consulta.
PVP Preços ao saco.

PRODUTOS QUÍMICOS

Inibidores corrosão / incrustação (liquidos)

CÓDIGO	L. Desc.	Descrição	Aplicação	Un.	Emb.
P01106025	**V**	Aquaphos F 505 LP	Água Consumo	Lt	25
P07117025	**V**	Aquaphos M 5 LA	Circ. Fechado	Lt	25
P07122025	**V**	Aquaphos FD 515 LA	Circ. Refrig.	Lt	25
P07200025	**V**	Aquaphos B 15 LA	Circ. Refrig. "Legionella"	Lt	25
P05103025	**V**	Aquaphos FSD 505 LV	Caldeiras de vapor	Lt	25

PVP: Consultar

Nota: PVP Preço ao litro.

ACESSÓRIOS

idrania

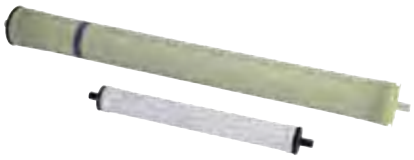

MEMBRANAS O.I.

- Membranas osmose inversa TFM de poliamida para dessanalização de águas salobras.
- Remoção mínima: 99,5% (2.000 mg/l NaCl, 25°C, 15 bar).
- Temperatura máxima: 50°C.
- Gama pH: 4,0-11,0

6,5-7,5 óptimo - 2,0-11,5 limpeza

CÓDIGO	L. Desc.	Modelo	Emb.
58315	**V**	Membrana Idrapure 2521	1
58316	**V**	Membrana Idrapure 2540	1
58317	**V**	Membrana Idrapure 4040	1
58318	**V**	Membrana Idrapure 8040	1

PVP: Consultar

COLUNAS

- Coluna de resina epoxi reforçadas com fibra de vidro bobinada. Liner interior em PP ou PE apto para contacto com água potável.
- Boca superior roscada Ø 2½"- 8NPSM ou Ø 4"- 8UN. Conforme modelo.
- Pressão de funcionamento 0-10 Kg/cm^2.
- Temperatura de funcionamento 5-50°C.
- Fornecidas com base.

CÓDIGO	L. Desc.	Modelo	Litros*	Ø	Altura	Emb.
58319	**V**	Coluna 8x17, 2½"	8	215	440	1
58320	**V**	Coluna 7x35, 2½"	15	190	905	1
58321	**V**	Coluna 8x35, 2½"	20	215	905	1
58322	**V**	Coluna 10x35, 2½"	30	265	905	1
58323	**V**	Coluna 10x54, 2½"	45	265	1.380	1
58324	**V**	Coluna 12x48, 2½"	60	305	1.235	1
58325	**V**	Coluna 13x54, 2½"	70	345	1.575	1
58326	**V**	Coluna 14x65, 4"	100	365	1.675	1
58327	**V**	Coluna 16x65, 4"	125	420	1.675	1
58328	**V**	Coluna 18x65, 4"	175	490	1.725	1
58329	**V**	Coluna 21 x 60,4"	225	550	1.725	1
58330	**V**	Coluna 24 x 69,4"	300	630	1.915	1
PEV0089	**V**	Redução 4x2½"	-	-	-	1

PVP: Consultar

* Volume de carga útil. **Nota:** Outros modelos sob consulta.

CABINETS

- Fabricados em PE alta densidade. Tampa PP injectada de cor azul.

CÓDIGO	L. Desc.	Modelo	Altura	Emb.
58332	**V**	Cabinet Idrasoft 17" c/ garrafa	440	1
58333	**V**	Cabinet Idrasoft 35"	905	1

PVP: Consultar

ACESSÓRIOS

idrania

DEPÓSITOS SALMOURA

- Fabricados em polietileno soprado ou rotomoldado, conforme modelo, de alta resistência química. Aptos para uso alimentar.

CÓDIGO	L. Desc.	Modelo	Volume	Emb.
58334	**V**	Depósito Q-085	85 lt	1
58335	**V**	Depósito CT-200	200 lt	1
58336	**V**	Depósito CT-300	300 lt	1
58337	**V**	Depósito CT-500	500 lt	1
58338	**V**	Depósito CT1000	1.000 lt	1
58339	**V**	Depósito CT-1500	1.500 lt	1
58340	**V**	Depósito CT-2000	2.000 lt	1

PVP: Consultar

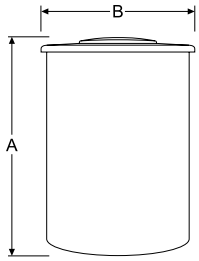

DIMENSÕES (mm)

CÓDIGO	A	B
58334	790	380
58335	1.050	530
58336	1.230	680
58337		860
58338	1.400	1.250
58339	1.390	1.500
58340	1.570	1.510

ACESSÓRIOS

idrania

VÁLVULAS GE WATER

- Deve ser indicado o volume de resina ou as dimensões da coluna para o seu correcto ajuste.

VÁLVULAS 255

CÓDIGO	L. Desc.	Modelo	Ø	Controlo	Vol. Resina	Emb.
51145	**V**	Válvula 255/760	1″	Volume	Especificar	1

PVP: Consultar

VÁLVULAS PERFORMA

CÓDIGO	L. Desc.	Modelo	Ø	Controlo	Vol. Resina	Emb.
51147	**V**	Válv. PERFORMA 278CV-762	1″	Volume	Especificar	1
51465	**V**	Válv. PERFORMA 263CV-742F	1″	Filtração	Especificar	1
80579	**V**	Válv. PERFORMA 263CV-740F	1″	Filtração	Especificar	1

PVP: Consultar

VÁLVULAS MAGNUM

CÓDIGO	L. Desc.	Modelo	Ø	Controlo	Vol. Resina	Emb.
51148	**V**	Válv. MAGNUM 742	1½"	Tempo	Especificar	1
51149	**V**	Válv. MAGNUM 762 NBP	1½″	Volume	Especificar	1
51466	**V**	Válv. MAGNUM 742 F	1½″	Filtração	Especificar	1
51150	**V**	Válv. MAGNUM-IT 742	2″	Tempo	Especificar	1
51151	**V**	Válv. MAGNUM-IT 762 NBP	2″	Volume	Especificar	1
51467	**V**	Válv. MAGNUM-IT 742 F	2″	Filtração	Especificar	1

PVP: Consultar

VÁLVULAS DÚPLEX

CÓDIGO	L. Desc.	Modelo	Ø	Controlo	Vol. Resina	Emb.
58347	**V**	Válv. 255/ReadySoft 764	1"	Dúplex	Especificar	1
51152	**V**	Válv. PERFORMA CV 764 TWIN	1″	Dúplex	Especificar	1
51154	**V**	Válv. MAGNUM-IT 764 TWIN	2″	Dúplex	Especificar	1

PVP: Consultar

ACESSÓRIOS

idrania

ACESSÓRIOS VÁLVULAS GE WATER

- Os kits de instalação GE WATER são compostos por: Crepina superior, tubo distribuidor, ligação à rede e cana de aspiração de salmoura.

CÓDIGO	L. Desc.	Modelo	Ø	Emb.
03339-0501	**V**	Crepina superior 255-273-278		1
AV087	**V**	Tubo distribuidor 1,05 x 55"		1
51161	**V**	Tubo aspiração salmoura 255		1
51162	**V**	Tubo aspiração salmoura 278		1
51163	**V**	Válvula salmoura HF/278 CV		1
51164	**V**	By-pass PERFORMA	1"	1
51165	**V**	By-pass 255	1"	1
AV029	**V**	Kit uniões ligação latão 255 1"	1"	1
AV037	**V**	Kit misturador dureza 255 e PERFORMA	1"	1
51168	**V**	Kit uniões ligação PERFORMA 1"	1"	1
51169	**V**	Sensor sal 255 - 740/742/762		1
58348	**V**	Kit uniões ligação PERFORMA 1¼"	11/4"	1
51170	**V**	Regulador caudal contra-lavagem (indicar coluna)		1
51171	**V**	Crepina superior MAGNUM		1
CC052	**V**	Tubo distribuidor MAGNUM		1
PV320	**V**	Distribuidor inferior MAGNUM 14/16"		1
PV321	**V**	Distribuidor inferior MAGNUM 18/21/24"		1
PV322	**V**	Distribuidor inferior MAGNUM 30"		1
PV323	**V**	Distribuidor inferior MAGNUM 36"		1
51176	**V**	Válvula salmoura ¾ High Flow		1
81907	**V**	Kit ligação MAGNUM 1½"	11/2"	1
CC083	**V**	Kit ligação MAGNUM 2"	2"	1
CC120	**V**	Micro interruptor Logix Magnum 0,5A frontal		1
1239754	**V**	Micro interruptor Logix 255/Performa 0,5A frontal		1
58353	**V**	Transformador Logix 220-12V AC 600mA		1

PVP: Consultar

FLUIDRA

CONDIÇÕES GERAIS DE VENDA

2022

CEPEX

FLUIDRA

Tabelas e Condições de Oferta de transporte válidas para Portugal Continental.
Preços válidos de 1 de Outubro de 2021 a 31 de Dezembro de 2022.

TABELA DE PREÇOS DE TRANSPORTE 2021/2022		
PESO (KG)	**VALOR SEM COBRANÇA**	**VALOR COM COBRANÇA**
5	7,55€	11,18€
25	10,55€	14,36€
50	13,50€	17,50€
100	18,75€	23,05€
150	24,00€	28,62€
250	34,50€	39,75€
500	47,00€	53,00€
1000	79,50€	87,45€
>1000	A CONSULTAR	A CONSULTAR

Aos preços indicados nas tabelas, acresce a taxa legal de IVA em vigor.
Relação Peso/Volume= 200Kg m^3 (faturar-se-á o peso teórico do envio sempre que este esteja superior ao peso real)

PREÇOS FIXOS DE TRANSPORTE 2021/2022		
AREIA/AREÃO	PALETE	42,40€
SPAS	UNIDADE	95,50€
SAL	PALETE	42,50€
PASTILHA/VÍTREO	PALETE	42,50€
COB. ISOTÉRMICAS/PROTEÇÃO	UNIDADE	18,10€
COB. AUTOMÁTICAS =<9 M	UNIDADE	190,00€
COB. AUTOMÁTICAS >9 M	UNIDADE	240,00€

Nota: Os preços na tabela acima, não incluem camião com grua, caso necessite descarga com grua contacte os nossos serviços logísticos.

ROSA GRES

TOGAMA
MORE THAN MOSAIC

TABELA DE PREÇOS DE TRANSPORTE

1 MARÇO 2022

1 palete máx. 300 Kg	105,84€	PREÇO ÚNICO PARA TODO O TERRITÓRIO DE PORTUGAL CONTINENTAL
1 palete máx. 600 Kg	118,80€	

Nº de paletes >601 Kg/expedição	**1**	**2**	**3**	**4**	**5**	**6**
Cód. Postal 1000-1999	150,20€	280,80€	345,60€	383,50€	426,60€	486,00€
Cód. Postal 2000-2999	150,20€	280,80€	345,60€	383,50€	426,60€	486,00€
Cód. Postal 3000-3999	150,20€	280,80€	345,60€	383,50€	426,60€	486,00€
Cód. Postal 4000-4999	150,20€	280,80€	345,60€	383,50€	426,60€	486,00€
Cód. Postal 5000-5999	150,20€	295,85€	459,00€	513,00€	577,80€	610,20€
Cód. Postal 6000-6999	150,20€	280,80€	345,60€	383,50€	426,60€	486,00€
Cód. Postal 7000-7999	150,20€	295,85€	459,00€	513,00€	577,80€	610,20€
Cód. Postal 8000-8999	150,20€	295,85€	459,00€	513,00€	577,80€	610,20€

Nota: Para expedições superiores a 6 paletes, consultar o Departamento de Logística.
Aos preços indicados nas tabelas, acresce a taxa legal de IVA em vigor.

Preços para entrega no mesmo local de descarga sem meios de descarga (entrega com camião sem bascula)

Aplicável a todos os revestimentos Togama e Rosagres, exceto artigos: 54369, 54399, 54400 e 60020.

1. ÂMBITO DE APLICAÇÃO

Estas condições gerais de venda (as "**Condições de Venda**") serão aplicadas a todas as vendas dos nossos produtos (o/os "**Produto/s**") entre a Fluidra Comercial Portugal com sede em Lisboa, e NIF 501679235 (a "**Empresa**") e a parte compradora (o "**Comprador**") dentro do território nacional, Açores e Madeira (o "**Território**"). O Comprador adquire os Produtos com restrição, únicamente, às presentes Condições de Venda. Quaisquer outros termos e condições diferentes das presentes Condições de Venda não terão efeito, salvo expressa aceitação por escrito e assinado por ambas partes. No momento da realização de qualquer pedido (o/os "**Pedido/s**"), o Comprador declara ter lido e tomado conhecimento com antecedência das presentes Condições de Venda. Desta forma, o Comprador reconhece e aceita que as Condições de Venda formarão parte inseparável da relação contratual com a Empresa, sendo entendido e aceite pelo Comprador de forma expressa, voluntária e sem reservas com a assinatura e/ou solicitação de qualquer pedido, ou quaisquer outros documentos ou acordos formalizados entre as partes ou, se a relação contratual não for formalizada por escrito, desde que a Empresa tenha facilitado um exemplar das mesmas ao Comprador e este não se manifeste, de forma escrita a sua oposição no prazo de trinta (30) dias.

A Empresa reserva-se o direito de alterar as Condições de Venda, colocando à disposição do Comprador as Condições de Venda atualizadas e vigentes em cada momento. As partes concordam que as Condições de Venda modificadas facultadas pela Empresa, formarão parte inseparável da relação contratual entre elas, entendendo-se aceites pelo Comprador de forma expressa, voluntária e sem reservas se, decorridos trinta (30) dias desde que facultadas pela Empresa, o Comprador não manifestar, de forma escrita, a sua oposição.

Quaisquer condições de contratação ou políticas do Comprador são expressamente excluídas por aplicação das presentes Condições de Venda. Desta forma, as presentes Condições de Venda substituem todos os restantes contratos ou acordos, escritos ou verbais, concluídos entre as partes de forma prévia à subscrição das Condições de Venda em relação com o objeto das mesmas, os quais deixarão de ter vigência e efetividade desde a data de aceitação.

2. PEDIDOS

A Empresa pode, a seu exclusivo critério, aceitar e/ou rejeitar qualquer Pedido recebido do Comprador. A Empresa reserva a possibilidade de alargar, modificar e/ou suspender a qualquer momento o catálogo dos seus Produtos, as suas características ou mesmo a interrupção, substituição ou descatagolação deles. O Comprador declara ter conhecimento desta circunstância e que isso pode envolver modificações nos pedidos. A venda será entendida como aperfeiçoada a partir do momento da aceitação do pedido, mediante notificação por escrito da Empresa ao Comprador.

Para evitar erros e melhorar a gestão, os pedidos devem ser remitidos por escrito ao nosso Serviço de Atendimento a Clientes ("**SAC**"), mediante o **e-mail** clientes@fluidra.pt ou através do nosso **portal online** pro.fluidra.com ou ligando para o nº de telefone 210 517 777.

Com relação a determinadas categorias de Produtos, a Empresa reserva-se o direito de proibir a sua revenda através de plataformas de terceiros.

Aos preços apresentados acrescem a taxa legal do IVA em vigor.

3. CONDIÇÕES COMERCIAIS

Salvo acordo em contrário por escrito, os nossos preços são sempre entendidos como "Franquia de saída de armazém" (Ex Works - Incoterms 2010), incluindo a embalagem, sendo em nome do Comprador todos os impostos, taxas, encargos, custos e quaisquer outras despesas, tanto de natureza geral como especial.

Serão aplicadas as tarifas vigentes no momento da receção do pedido conforme o catálogo vigente da Empresa ou ao acordo particular que alcançaram as partes para um pedido específico. Não obstante o anterior, a Empresa reserva a

possibilidade de verificar o preço a qualquer momento e de forma discricionária. Todos os preços serão considerados como líquidos, em euros e sem nenhuma dedução.

A Empresa reserva-se o direito de modificar as condições comerciais acordadas anualmente com o Comprador por motivos de política interna da Empresa. Neste caso, a Empresa contactará o Comprador para informá-lo de tais alterações.

Adaptaremos os pedidos de produto químico a caixas completas para envios desde o nosso operador logístico.

4. TRANSPORTE E PORTES

Os Produtos são transportados sempre por conta e risco do Comprador, incluíndo aqueles com portes pagos. Qualquer despesa suplementar não prevista nas nossas tarifas (embalagens marítimas, métodos especiais de descarga, envios por regime de bagagem, avião, etc.) serão sempre por conta e risco do Comprador. Para os envios de Produtos fora do Território deverá solicitar-se cotação de transporte especial que será sempre por conta e risco do Comprador, tomando como referência, salvo acordo em contrário, o seguinte:

Tipos de pedido	Portes
Pedidos em geral	Oferta de transporte em pedidos de valor líquido superior a 800€ (valor sem IVA). Para encomendas de valor inferior, o custo de transporte e/ou embalagens especiais serão debitadas ao cliente.
Pedidos que incluam:	▪ Coberturas automáticas e seus componentes ▪ Coberturas de proteção/Isotérmicas e Telescópicas ▪ Areia/Areão ▪ Sal ▪ Vítreo ▪ Revestimento cerámico ▪ Bordadura para piscinas e áreas envolventes ▪ Filtros de ø igual ou superior 1050 ▪ Spas ▪ Saunas e acessórios ▪ Lagos ▪ Depósitos ▪ Varas PVC >3 mts ▪ Tubo de polietileno com ø superior a 40 PEAD/PEBD ▪ Tubo corrugado dupla parede ▪ Hidrotubo ▪ Piscinas Laghetto ▪ Sistemas de construção pré-fabricado ou modular ▪ Geradores de Vapor e acessórios Consultar tabela Preços Fixos de Transporte 2021/2022
Coberturas automáticas	Em caso de necessitar de um método de descarga especial (camião) solicitar no Pedido.
Métodos de descarga especial	Em caso de necessitar de um método de descarga especial (camião) solicitar cotação no Pedido.

A Empresa reserva-se o direito de alterar unilateralmente os portes acima indicados.

Em tudo o que não está previsto na presente cláusula estará disposto na legislação seguinte:

- Para o transporte nacional: à disposição da Lei 15/2009, de 11 de novembro, do Contrato de Transporte Terrestre de Mercadorias, da Lei 16/1987, de 30 de julho, de Ordenação dos Transportes Terrestres e seu Regulamento e outra legislação estadual aplicável ao assunto.

- Para o transporte internacional: às disposições da Convenção de Genebra de 19 de maio de 1956 reguladora do contrato de transporte internacional de mercadorias por estrada (CMR).

5. ENTREGA

Salvo acordo em contrário, a data e o local da entrega sempre serão entendidos como a saída dos Produtos de nossos armazéns (Ex Works - Incoterms 2010). A entrega dos pedidos será feita num prazo mínimo de 48 horas após sua aceitação pela Empresa, até ao limite das disponibilidades de stock, sem prejuízo do regular abastecimento do mercados.

O incumprimento da data de entrega por motivos alheios à Empresa, incluídos de forma enunciativa mas não limitativa, atrasos devido a contingências involuntárias ou fora do controlo da Empresa e/ou de força maior ou quando o Comprador não respeitou a totalidade ou parte das suas obrigações, não autoriza o Comprador a anular o seu Pedido nem a exigir nenhuma indemnização ou compensação renunciando expressamente o Comprador ao exercício de qualquer reclamação.

A Empresa compromete-se a entregar o Produto em perfeitas condições na morada do Comprador (local de trabalho) e/ou em qualquer das suas delegações, devendo ser em todo o caso compreendida dentro do Território. Com a finalidade de otimizar a entrega, o Comprador terá que indicar uma direção na qual o pedido deva ser entregue durante horário laboral habitual.

A Empresa não se responsabilizará pelos erros causados na entrega quando a morada introduzida pelo Comprador no formulário de pedido não corresponder à realidade, ou tenham sido omitidos alguns dados.

A Empresa informa ao Comprador que é possível que um mesmo pedido se divida em várias entregas.

A data e o local da entrega sempre serão entendidos como a saída da mercadoria de nossos armazéns (Ex Works).

É responsabilidade do destinatário, aquando da entrega, verificar se o(s) volume(s), palete(s) e produto(s) se encontram em boas condições antes de a transportadora fazer a entrega, indicando na nota de entrega com a qual a entrega foi feita ("**Nota de Entrega**") qualquer anomalia que possa ser detetada na embalagem. No caso de qualquer incidência no momento de receção dos Produtos é imprescindível registar no documento de entrega da transportadora enviar reclamação num prazo de quarenta e oito (48) horas para reclamacoes@fluidra.pt, anexando fotografias dos danos (volume e artigo), descrição do(s) artigo(s) danificado(s) e sua quantidade, bem como o número de remessa ou fatura.

Não obstante o exposto, e se uma vez aberto e verificado o Produto o Comprador detetar qualquer incidente, como golpe, quebra, indicação de abertura ou qualquer outro dano causado e devido ao envio, compromete-se a comunicar à Empresa num prazo de cinco (5) dias úteis após a entrega dos Produtos para reclamacoes@fluidra.pt, anexando fotografias dos danos (volume e artigo), descrição do(s) artigo(s) danificado(s) e sua quantidade, bem como o número de remessa ou fatura.

Será entendido que o Comprador aceita a entrega nos seguintes casos: (i) aceitação expressa da sua parte; (ii) falta de pronúncia da sua parte sobre a aceitação no prazo acima indicado; (iii) revenda ou distribuição dos Produtos.

6. GARANTIA

A Empresa garante que os Produtos não apresentam nenhuma falha de conformidade no momento da sua entrega. O período geral da garantia é de três (3) anos a partir da data da entrega ao consumidor, em conformidade com o previsto no Decreto-Lei nº 84/2021 de 18 de Outubro que transpôs para a ordem jurídica portuguesa as Diretivas (EU) 2019/771 e 2019/770, aplicável à defesa dos consumidores nos contratos de compra com as empresas comerciais.

A empresa respeitará integralmente tudo o que dispõem a referida lei das garantias do consumidor mencionada no ponto anterior.

Para o resto dos Produtos não contemplados pelo âmbito de aplicação mencionada pela Lei, será estabelecida uma garantia de produto específica e aplicável a cada um deles, conforme indicado no cartão ou certificado de garantia correspondente ou em outra documentação oficial da Empresa.

Para a efetividade da presente garantia, o Comprador deverá comprovar a data de aquisição e receção do Produto. Desta forma, o Comprador deve seguir rigorosamente as instruções do fabricante incluídas na documentação que acompanha o Produto, quando aplicáveis, de acordo com a gama e o modelo do Produto.

Não se concede nenhuma garantia derivado do normal desgaste de utilização dos Produtos.

Os materiais consumíveis/fungíveis, a título de exemplo e sem implicar uma enumeração exaustiva: lâmpadas, borrachas, pilhas ou baterias, etc., estão totalmente excluídos desta garantia, sujeitos, quando apropriado, às disposições da documentação que acompanha o material consumível/fungível.

As peças substituídas ou reparadas sob esta garantia não estenderão o período de garantia do Produto original, embora tenham a sua própria garantia.

A garantia não cobre casos em que o Produto: (i) tenha sido sujeito a armazenamento ou utilização incorreta; (ii) tenha sido instalado, mantido, reparado ou manuseado de forma incorreta ou por uma pessoa não autorizada; (iii) tenha sido reparado ou mantido com peças não originais ou (iv) tenha sido instalado ou ter sido feito o arranque de forma incorreta.

A presente garantia não será aplicável aos defeitos aparentes para os quais qualquer reclamação deve ser feita pelo Comprador dentro de quatro (4) dias após a entrega dos Produtos, conforme descrito acima, na cláusula 5.

Caso o Comprador proceda à revenda dos Produtos fora do território português, o procedimento de reclamação de garantia estará sujeito às políticas internas do Grupo, à diferente disponibilidade de serviços técnicos e aos regulamentos obrigatórios aplicáveis em cada caso, cujos efeitos devem ser colocados em contacto com a Empresa através dos procedimentos indicados na cláusula 8.

7. PAGAMENTO

Salvo acordo em contrário por escrito, todos os pagamentos serão feitos em dinheiro, após a saída do Produto do armazém da Empresa. De acordo com o disposto na cláusula 3, as despesas, taxas e impostos aplicáveis no momento do pedido, ou subsequentes, são suportados pelo comprador.

O atraso no pagamento ou a aceitação dos efeitos do pagamento resultará em juros mensais de 2% sobre o preço do Produto a partir do vencimento, sem a necessidade de notificações ou requisitos para o Comprador. Qualquer modificação no formulário e/ou na data de vencimento do pagamento deve ser autorizada por escrito por esta Empresa.

Desta forma, o Comprador reembolsará a Empresa por danos e prejuizos, entre outros, as taxas bancárias e custas judiciais, decorrentes da devolução, protesto ou reclamação de efeitos não pagos.

8. DEVOLUÇÕES, REPARAÇÕES E RECLAMAÇÕES

Devoluções de Produtos em bom estado e/ou conformes

Não serão aceites devoluções de material sem autorização prévia da Fluidra Comercial Portugal, pois serão alvo de uma avaliação conforme cada caso, podendo ser aplicados deméritos e transporte.

Nesses casos, os gastos de envio e devolução serão previamente notificados ao Comprador e serão cobrados.

O comprador deve notificar a Empresa, por escrito, a sua intenção de devolver o(s) produto(s) dentro de um período máximo de um (1) mês a partir da data de entrega, desde que as seguintes condições sejam atendidas e aceites:

1. Indicar o número de Nota de Entrega.
2. O Produto deve ser devolvido no mesmo estado em que foi entregue e deverá manter a sua etiqueta original.
3. A devolução deve ser feita na mesma embalagem com a qual o Produto foi entregue ou, na sua falta, um formato semelhante que garanta a devolução em perfeitas condições.
4. Contactar o SAC ou o endereço de e-mail, clientes@fluidra.pt, onde será fornecido um número de reclamação, com o qual o Comprador poderá rastrear o estado da devolução por qualquer um desses métodos:

    - A Fluidra indicará o local para onde deve proceder à devolução com portes pagos.
    - Recolha do Produto pela Empresa nas instalações do Comprador, aplicando uma taxa de transporte de acordo com cada caso.

Não serão aceites devoluções de trabalhos ou produtos feitos sob medida e que estejam em conformidade com as características, desenhos e projetos solicitados pelo Comprador.

Da mesma forma, os Produtos descatalogados não estão sujeitos a devolução.

Devoluções de Produtos defeituosos ou não conformes

(i) Para os Produtos que estão na garantia:

Nos casos de devolução por motivos atribuíveis à Empresa (produto defeituoso ou não conforme com a solicitação), esta assumirá os custos de reparação ou substituição e transporte.

Nenhum Produto será aceite para reparação ou troca que não seja acompanhado pela Folha de Reclamações fornecida pelo SAC ao Comprador, bem como a respetiva fatura de compra e informação sobre o nº de série (caso aplicável).

As devoluções desses produtos devem ser produzidas em condições ideais de transporte e nas mesmas condições de montagem em que foram entregues.

(ii) Para os Produtos que NÃO estão em garantia:

Para os produtos que não estão na garantia, procederemos da mesma forma que no caso anterior, enviando o orçamento correspondente para aceitação e reparação subsequente. O orçamento é válido por trinta (30) dias a partir da data de sua emissão. O referido orçamento deve incluir uma taxa de 55€ por hora para "MÃO DE OBRA", bem como uma taxa de PORTES determinado conforme o caso.

Caso o Comprador rejeite o orçamento e solicite a devolução do Produto, uma cobrança será repassada sob o conceito de “ORÇAMENTO NÃO ACEITE” por uma quantia de 25€, ao qual acresce respetiva taxa de portes.

No caso de não aceitar o orçamento e não solicitar a devolução do Produto, procederemos à sua destruição/ reciclagem e será cobrada uma taxa sob o conceito de "DESTRUIÇÃO" por um valor de 25€.

Condições de Serviço Técnico Pós-Venda

No âmbito da aplicação das Condições de Serviço Técnico Pós-Venda, presume-se que todos os Clientes-Instaladores são responsáveis por possuir formação eletromecânica base para efetuar diagnósticos preliminares e, com isso, conseguir identificar componentes avariados, sempre que tal seja tecnicamente possível com recurso apenas a ferramentas/utensílios considerados indispensáveis à prática. Simultâneamente, considera-se que terão a capacidade

de efetuar a substituição dos mesmos componentes avariados num determinado equipamento. Excluem-se destes pressupostos, os componentes diretamente relacionados com circuitos de refrigeração ou componentes que, por indicação expressa das instruções do equipamento, ou por inerência da sua forma (exemplo: selos do fabricante) não possam ser desmontados/removidos.

No caso de o Cliente solicitar um Serviço Técnico Pós-Venda, será indispensável fornecer para o endereço de e-mail spv@fluidra.pt, os seguintes dados:
- Data de compra na FLUIDRA COMERCIAL PORTUGAL (nº da factura ou nº da guia de remessa);
- Data de instalação do produto;
- Código do produto;
- Quantidade;
- Número de série (se aplicável);
- Descrição do motivo da solicitação

A forma como é prestado o Serviço Técnico Pós-Venda na FLUIDRA COMERCIAL PORTUGAL, varia consoante a mobilidade do produto/equipamento. Esta diferenciação é efectuada entre aqueles que são considerados como facilmente amovíveis e aqueles que não o são:
- Produtos considerados como facilmente amovíveis: a generalidade dos produtos comercializados pela FLUIDRA COMERCIAL PORTUGAL tais como: bombas de filtração, filtros de diâmetro inferior a 1050 mm; permutadores elétricos; todos os componentes de filtração e aquecimento de piscinas Laghetto; material de iluminação de piscina; material de limpeza (robots e aspiradores); equipamentos de electrólise de sal para piscina pública e privada; controladores de piscina pública e privada sistemas UV para piscina privada; todos os equipamentos automáticos de análise, dosagem e medição, material exterior de inox como escadas e material diverso em inox; válvulas selectoras (manuais e automáticas); dispositivos de conectividade e automação; quadros de manobra; geradores de vapor de uso doméstico; entre outros.
- Produtos considerados como não facilmente amovíveis: bombas de calor; desumidificadores; filtros de areia com diâmetro igual ou superior a 1050 mm; baterias de válvulas automáticas; sistemas UV para piscina pública (MP); spa´s; gerador de vapor profissional de uso público, máquinas de gelo, saunas, coberturas automáticas, coberturas telescópicas, entre outros.

Produtos facilmente amovíveis

Neste caso, e independentemente de o serviço ser solicitado ao abrigo ou fora da garantia, compete sempre ao Cliente solicitar previamente a sua recolha recorrendo ao nosso serviço pós-venda ou caso recorra a serviço próprio de despacho, solicitar previamente a respetiva autorização para envio, a qual incluirá a indicação da morada de destino.

A Fluidra Comercial Portugal reserva-se o direito de recusar a receção de equipamentos que cheguem às nossas instalações se:
i) não forem acompanhadas da respetiva autorização de envio;
ii) produtos sem a respetiva embalagem
iii) produtos com embalagens insuficientes ou inadequadas para o seu transporte;
iv) produtos embalados em caixas com dimensões superiores à da embalagem original;
v) aspiradores elétricos que cheguem acompanhados dos respetivos carros de transporte

A Fluidra Comercial Portugal expedirá por defeito, todos os equipamentos reparados ou apenas analisados por técnico/a diretamente por transportadora para a morada que consta na ficha de cliente (ou especificada na solicitação de recolha). Este procedimento será aplicado independentemente de se tratar de um orçamento de reparação aceite ou rejeitado, esteja o equipamento dentro ou fora de garantia e existindo ou não débitos associados. Caso estejam envolvidos pagamentos contra a entrega, serão utilizados os respetivos serviços de cobrança das transportadoras com quem trabalhamos.

No caso de a garantia ser considerada válida, não há lugar a qualquer débito de mão-de-obra, materiais e/ou consumíveis aplicados na reparação do produto/equipamento.

Nas situações consideradas pela FLUIDRA COMERCIAL PORTUGAL como estando fora de garantia, todas as reparações em que o valor a debitar seja superior a 50,00€ + IVA, serão previamente orçamentadas e terão de ter aprovação escrita por parte do Cliente. As que sejam de valor total inferior a 50,00€ + IVA, a FLUIDRA COMERCIAL PORTUGAL reserva-se o direito de avançar com a reparação sem aprovação prévia.

Nos casos em que o diagnóstico não revele nada de anormal com o equipamento, a FLUIDRA COMERCIAL PORTUGAL reserva-se ao direito de faturar custos de avaliação até um limite máximo de 50,00€ + IVA.

No caso de orçamentos que demorem mais de 30 dias a ser aprovados, a FLUIDRA COMERCIAL PORTUGAL reserva-se o direito de devolver o produto ao Cliente debitando os custos de transporte mais taxa de armazenamento (25,00€ + IVA), não sem antes efetuar um aviso prévio, de 5 dias, antes de terminar o prazo.

Produtos não fácilmente amovíveis

Ao solicitar um Serviço Técnico Pós-Venda em obra, o Cliente deverá sempre mencionar se o equipamento está dentro ou fora do período de garantia.
Os Serviços Técnicos Pós-Venda em obra nem sempre ficam concluídos com apenas uma deslocação. Em casos pontuais, pode ocorrer a necessidade de serem necessárias mais de uma deslocação. No entanto, a Fluidra Comercial Portugal, não debitará mais do que o correspondente a duas deslocações à instalação.

a) Solicitação de Serviço Técnico Pós-Venda em obra, ao abrigo da garantia

i) Os Serviços Técnicos Pós-Venda em obra, ao abrigo da garantia, não envolvem quaisquer custos relativos a materiais e/ou consumíveis a aplicar. Contudo, podem implicar o pagamento das deslocações (mão-de-obra e kms), com exceção das intervenções que obriguem ao vazamento e/ou reenchimento de um circuito de refrigeração, ou em qualquer outro caso que a Fluidra Comercial Portugal considere que a resolução do problema vai para além do que a mesma considera serem as capacidades técnicas mínimas do Cliente - Instalador Profissional.
ii) Quando o Cliente - Instalador Profissional consegue diagnosticar e reportar com precisão o problema, ser-lhe-ão facultados os componentes e/ou as informações necessárias para a solução do mesmo.
iii) Nos casos em que o Cliente - Instalador Profissional não consegue diagnosticar e reportar com precisão o problema ou apesar de diagnosticar o problema, solicitar um Serviço Técnico Pós-Venda em obra para os devidos efeitos, a Fluidra Comercial Portugal reserva-se o direito de debitar o valor referente à deslocação para avaliação do problema (mão-de-obra e kms), consoante o critério de avaliação exposto na alínea i).

b) Solicitação de Serviço Técnico Pós-Venda em obra, fora de garantia

Os Serviços Técnicos Pós-Venda em obra, fora de garantia, serão sempre reencaminhados para o agente técnico nacional mais próximo da morada de instalação (rede de agentes técnicos pós-venda da Fluidra), que será a entidade responsável por apresentar o orçamento da reparação (materiais, mão-de-obra, e km's) e respetiva faturação diretamente ao cliente.

Arranques

Salvo acordo prévio ou especificações de condições de venda especiais, os valores de venda dos produtos não incluem assistência gratuita na colocação em serviço.

Custos associados a serviços técnicos, arranques e serviços de assessoria técnica

Os custos de mão-de-obra da rede de assistência pós-venda são debitados a 55,00€/hora + IVA. No caso de Serviços Técnicos Pós-Venda em obra, acresce o custo da deslocação, que é de 0,60€/Km + IVA*. Nestas intervenções, os custos de mão de obra e deslocação são contabilizados em função da distância da filial mais próxima da Fluidra Comercial Portugal à obra. Os valores indicados poderão ser sujeitos a actualizações.

*Os custos indicados referem-se a intervenções da nossa rede de assistência técnica pós-venda, a qual inclui técnicos internos da Fluidra Comercial Portugal bem como agentes técnicos nacionais externos à organização, mas que mantêm uma relação frequente com a Empresa. Não fazem parte desta rede: agentes técnicos estrangeiros ou agentes técnicos nacionais com os quais não exista uma relação de trabalho frequente. Sempre que a Fluidra Comercial Portugal tiver de recorrer a agentes técnicos que não façam parte da nossa rede, o cliente será previamente avisado dos custos inerentes.

9. ANULAÇÃO

Sem prejuízo de outras ações que possam ser aplicadas, a Empresa reserva-se o direito de resolver ou cancelar integralmente qualquer operação em caso de violação destas Condições de Venda, bem como em caso de

incumprimento por parte do Comprador, atraso no pagamento de fornecimentos anteriores, bem como se processos executivos foram iniciados contra o Comprador ou caso este seja declarado em estado de insolvência.

Em caso de resolução ou cancelamento pelo Comprador de um pedido sem acordo prévio da Empresa, o Comprador pagará à Empresa uma compensação equivalente a 20% do valor dos Produtos afetados pela resolução ou cancelamento, sem prejuízo de a Empresa poder exigir também a reparação dos danos causados pelo cancelamento.

10. PROPRIEDADE INTELECTUAL E INDUSTRIAL

A Empresa é proprietária dos direitos de propriedade industrial e intelectual que, a título de exemplo e não limitativo, inclui o seguinte: patentes, marcas registadas, logotipos, símbolos, nomes comerciais, fotografias, planos, apresentações, etc. (os "Direitos de propriedade intelectual e industrial").

O Comprador reconhece expressamente a propriedade desses direitos e aceita que ele não adquirirá quaisquer Direitos de Propriedade Intelectual e Industrial derivados da relação contratual entre as partes, obrigando-se a respeitá-los, bem como a não reivindicar de forma alguma, contradizer, limitar, registar ou condicionar os direitos da Empresa.

Todas as informações divulgadas para efeitos da relação contratual por qualquer uma das partes serão propriedade de cada uma delas, e nenhuma licença ou similar pode ser considerada derivada da troca de informações entre as partes. A propriedade dos Direitos de Propriedade Intelectual e Industrial corresponderá à parte que os originou. Nenhuma das partes pode, em nenhuma circunstância, iniciar um pedido de registo para proteger os Direitos de Propriedade Intelectual ou Industrial que possam surgir derivados das informações fornecidas pela outra parte.

Desta forma, através destas Condições de Venda, o Comprador adquire o compromisso e aceita NÃO SOLICITAR o registo de qualquer Nome de Domínio que inclua, total ou parcialmente, referência às marcas de propriedade da Empresa e/ou do Grupo Fluidra. Esse compromisso é adquirido para todos os países em que a Empresa e/ou o Grupo Fluidra possuam marcas registadas nos termos da legislação vigente. Da mesma forma, o Comprador renuncia expressamente a todos os direitos que possam resultar da utilização das marcas da Empresa e/ou do Grupo Fluidra.

No caso de o Comprador violar a presente cláusula, a Empresa reserva-se o direito de rescindir unilateralmente as Condições de Venda, além do direito de lançar mão de tantos quantos os necessários e pertinentes procedimentos legais.

11. CONFIDENCIALIDADE E PROTEÇÃO DE DADOS

O Comprador é obrigado a manter em sigilo as informações confidenciais recebidas com esse caráter da Empresa ou de seus representantes, comprometendo-se a impedir a sua divulgação e a utilizá-la de acordo com o estritamente acordado para esse efeito.

Informamos que os seus dados pessoais serão tratados pela Fluidra Comercial Portugal, localizada em Rua Alfredo da Silva, nº 41, Trajouce, 2786-656 São Domingos de Rana e com NIF 501679235.

Os dados serão tratados com a finalidade de gerir a compra dos Produtos.

A base da legitimação do tratamento é a execução das obrigações decorrentes do contrato de compra dos Produtos vendidos pela Fluidra Comercial Portugal ou pelas empresas do Grupo Fluidra.

Os seus dados não serão transferidos, vendidos, alugados ou disponibilizados de qualquer outra forma a terceiros, exceto aos prestadores de serviços da Fluidra, que realizam determinadas atividades, mas que em nenhum caso processarão os dados em seu próprio benefício. Alguns desses fornecedores podem encontrar-se fora da União Europeia, conforme indicado abaixo.

Fluidra, SA. , como entidade de projeção internacional, possui fornecedores internacionais que podem fornecer os seus serviços fora da UE, pelo que é possível que os seus dados sejam processados fora da União Europeia ou do Espaço Económico Europeu.

Em qualquer caso, a Fluidra garantirá que esse tratamento de dados seja sempre protegido com garantias apropriadas, que podem incluir:

- Cláusulas Tipo aprovadas pela UE: são contratos aprovados pelo regulador europeu e fornecem garantias suficientes para garantir que o tratamento atende aos requisitos estabelecidos pelo Regulamento Europeu de Proteção de Dados.

- Certificações de terceiros: por exemplo, o "Escudo de Privacidade", um acordo-quadro entre a UE e os Estados Unidos que estabelece uma estrutura padronizada para processamento de dados de acordo com os requisitos do Regulamento Europeu de Proteção de Dados .

Todos os dados fornecidos serão tratados pelo tempo necessário para gerir a compra efetuada.

Após o prazo indicado nesta secção, a Fluidra manterá os seus dados devidamente sob anonimato para fins estatísticos ou de pesquisa de mercado, sempre que possível, ou devidamente bloqueados para cumprir com qualquer obrigação legal da Empresa.

A qualquer momento, poderá revogar o consentimento para qualquer um dos tratamentos acima indicados.

Da mesma forma, poderá exercer os seus direitos de acesso, retificação, supressão, oposição, limitação ou portabilidade mediante comunicação por escrito dirigido à FLUIDRA, S.A., Av. Alcalde Barnils, 69, 08174 Sant Cugat del Vallès (Barcelona), Spain, com a referência “Dados Pessoais Condições Gerais de Venda”, ou por correio electrónico para dataprivacy@fluidra.com

Se existir alguma dúvida sobre o tratamentos dos seus dados pessoais ou qualquer outra questão relacionada com a matéria, entre em contacto com o nosso Departamento de Proteção de Dados, na morada Av. Alcalde Barnils, 69, 08174 Sant Cugat del Vallès (Barcelona), Spain, com a referência ou atenção do “Departamento de Proteção de Dados” ou por correio eletrónico para dataprivacy@fluidra.com

Adicionalmente, pode apresentar uma reclamação junto à Agência Espanhola de Proteção de Dados se acreditar que os seus dados foram tratados em desacordo com esta Política de Privacidade ou quaisquer outros regulamentos atuais relacionados.

12. RESERVA DE DOMÍNIO

A Empresa reserva-se a propriedade dos Produtos vendidos até que o Comprador tenha satisfeito totalmente o pagamento do preço e, a qualquer momento durante esse período, pode retirá-lo total ou parcialmente das suas instalações.

13. RESPONSABILIDADE

A Empresa não será responsável por danos indiretos, especiais ou incidentais que possam ocorrer como resultado do fornecimento dos Produtos, indicando de maneira ilustrativa, mas não limitativa, a perda de produção, o lucro cessante, perda de ganho, a perda de oportunidade comercial, benefícios reais ou previstos, dano reputacional ou nome comercial do Comprador. A responsabilidade total da Empresa derivada do fornecimento por qualquer conceito de qualquer tipo será limitada ao valor do fornecimento do Produto que originou a reivindicação.

14. POLÍTICA DE SANÇÕES, ANTICORRUPÇÃO E ANTISUBORNO

A Empresa declara que cumpre e cumprirá os regulamentos aplicáveis a regimes internacionais de sanções económicas, em particular os regimes de sanções impostos pelos Estados Unidos, União Europeia e Nações Unidas. Para esse fim, a Empresa declara que está sujeita à Política de Sanções do Grupo Fluidra e os seus colaboradores seguirão as instruções fornecidas pela Empresa em termos de política de sanções.

Como consequência do anterior, a Empresa não pode realizar transações com países com proibições totais (“territories with comprehensive sanctions”, conforme indicado na Política de Sanções do Grupo Fluidra) e realizará os controlos de diligência reforçados indicados na Política de Sanções para sujeitar as transações aos países a restrições ("countries with selective sanctions & high-risk countries ").

Como consequência da aplicação da política acima mencionada, a Empresa reserva-se o direito de recusar qualquer pedido, seja o fornecimento de materiais, projetos, serviços, etc., que, em sua opinião, possa levar a uma violação do mesmo.

Da mesma forma, e em aplicação do princípio de tolerância zero em questões de corrupção e suborno, a Empresa não tolerará a realização ou manutenção de qualquer tipo de relacionamento, interno ou com terceiros, sejam eles privados ou entidades públicas, que possam levar a uma violação da referida diretiva. De igual modo, quando os regulamentos locais forem mais estritos ou restritivos do que os regulamentos aplicáveis à Empresa, como entidade domiciliada e sujeita às leis da Espanha, será aplicável localmente a regra mais restritiva.

15. NULIDADE

O facto de parte das Condições de Venda acordadas entre as partes se tornarem nulas ou inválidas não afetará a validade da parte restante da relacção contratual entre as partes.

16. JURISDIÇÃO E LEI APLICÁVEL

Qualquer litígio entre as partes será submetido à jurisdição e competência exclusiva do Tribunal Judicial da Comarca da situação da sede da Fluidra Comercial Portugal. Estas condições de venda serão regidas pela lei portuguesa.

No caso de tradução das Condições de Venda num idioma estrangeiro, as partes concordam que a presente versão escrita em português prevalecerá sobre todas as outras versões traduzidas.

FLUIDRA

FLUIDRA COMERCIAL PORTUGAL

Rua Alfredo da Silva, nº41
2785-656 São Domingos de Rana, Portugal
Tel. +351 210 517 777

www.fluidra.pt

ASTRALPOOL Polaris CEPEX ZODIAC Gre CTX professional